Datenblatt

HDC 40D TSBU 1M25G

Weidmüller Interface GmbH & Co. KG
Klingenbergstraße 26
D-32758 Detmold
Germany

www.weidmueller.com

Die HDC-Gehäuse sind dank einer speziellen Druckgusslegierung und einer mehrstufigen Versiegelung der Oberfläche perfekt geschützt.
Das ausgeklügelte Verriegelungssystem wird konsequent aus Edelstahl gefertigt. Das bedeutet Langlebigkeit, Korrisionsbeständigkeit und Schlagfestigkeit.
Die Verriegelung der Gehäuse bietet Sicherheit mit System. Unser einzigartiges, patentiertes Bügelsystem gibt der Gehäuseverriegelung sicheren Halt und schützt vor unbeabsichtigtem Öffnen.
Durch die Lasermakierung wird eine Identifizierung auf einem Blick ermöglicht. Damit Sie jedes Produkt sofort zuordnen können, ist eine dauerhafte Kennzeichnung direkt auf das Gehäuse gelasert.
Weidmüller RockStar® Gehäuse IP65 / NEMA Typ 4X sind Ihre erste Wahl, wenn es um Industriegehäuse in der Schutzart IP65 geht.

Allgemeine Bestelldaten

Ausfuehrung	HDC - Gehäuse, Baugröße: 6, Schutzart: IP65, im gestecktem Zustand, Kabeleingang seitlich, Steckergehäuse, Querbügel am Unterteil, hoch, Größe Kabeleingänge: M 25
Best.-Nr.	1787010000
Art	HDC 40D TSBU 1M25G
GTIN (EAN)	4032248204250
VPE	1 ST

HDC 40D TSBU 1M25G

Weidmüller Interface GmbH & Co. KG
Klingenbergstraße 26
D-32758 Detmold
Germany

www.weidmueller.com

Technische Daten

Zulassungen

Zulassungen	
ROHS	Konform
UL File Number Search	UL Webseite
Zertifikat-Nr. (cURus)	E92202

Abmessungen und Gewichte

Tiefe	93.3 mm	Tiefe (inch)	3.6732 inch
Höhe	76 mm	Höhe (inch)	2.9921 inch
Breite	57.8 mm	Breite (inch)	2.2756 inch
Nettogewicht	262 g		

Temperaturen

Grenztemperatur	-40 °C ... 125 °C

Umweltanforderungen

RoHS-Konformitätsstatus	Konform ohne Ausnahme	
REACH SVHC	Keine SVHC über 0,1 Gew.-%	
Chemische Beständigkeit	Substanz	Aceton
	Chemische Beständigkeit	Bedingt beständig
	Substanz	Bohröl
	Chemische Beständigkeit	Beständig
	Substanz	Diesel
	Chemische Beständigkeit	Beständig
	Substanz	Ethylalkohol
	Chemische Beständigkeit	Beständig
	Substanz	Getriebeöl
	Chemische Beständigkeit	Beständig
	Substanz	Hydrauliköl
	Chemische Beständigkeit	Beständig
	Substanz	Kühlflüssigkeit
	Chemische Beständigkeit	Beständig
	Substanz	Petroleumbenzin
	Chemische Beständigkeit	Beständig
	Substanz	Schweiß
	Chemische Beständigkeit	Beständig
	Substanz	Superbenzin
	Chemische Beständigkeit	Bedingt beständig
	Substanz	Wasser
	Chemische Beständigkeit	Beständig
	Substanz	UV
	Chemische Beständigkeit	Unbeständig
	Substanz	Ozon
	Chemische Beständigkeit	Unbeständig

Abmessungen

Kabeleingang	mit Gewinde	Breite Gehäuse C	43 mm
Länge Gehäuse	93.3 mm	Höhe Gehäuse B	76 mm

HDC 40D TSBU 1M25G

Weidmüller Interface GmbH & Co. KG
Klingenbergstraße 26
D-32758 Detmold
Germany

www.weidmueller.com

Technische Daten

Allgemeine Daten

Oberfläche	Pulverlack	Schutzart	IP65, im gestecktem Zustand

Ausführung

Größe Kabeleingänge	M 25	Oberteil/Unterteil/Deckel	Oberteil
Abdeckung	ohne Deckel	Anzahl Kabeleingang oben	0
Anzahl Kabeleingang seitlich	1	Ausführung Gehäuse	Kabeleingang seitlich, Steckergehäuse
Ausführung Verschlusssystem	Querbügel am Unterteil	Bauform	hoch
Baugröße	6	Kabeleingang	mit Gewinde
Typ	Stecker	Bügelausführung	Querbügel
Dichtung	Keine Abdichtung	Gewinde (innen)	M 25
Farbe (RAL)	RAL 7035	BG	6
Geeignet für ModuPlug®	Ja		

Klassifikationen

ETIM 8.0	EC000437	ETIM 9.0	EC000437
ETIM 10.0	EC000437	ECLASS 14.0	27-44-02-02
ECLASS 15.0	27-44-02-02		

HDC 40D TSBU 1M25G

Weidmüller Interface GmbH & Co. KG
Klingenbergstraße 26
D-32758 Detmold
Germany

www.weidmueller.com

Zeichnungen

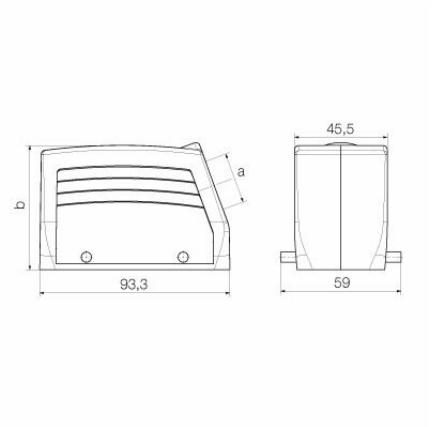

HDC 40D TSBU 1M25G

Weidmüller Interface GmbH & Co. KG
Klingenbergstraße 26
D-32758 Detmold
Germany

www.weidmueller.com

Zubehör

Deckel

Die HDC-Gehäuse sind dank einer speziellen Druckgusslegierung und einer mehrstufigen Versiegelung der Oberfläche perfekt geschützt.
Das ausgeklügelte Verriegelungssystem wird konsequent aus Edelstahl gefertigt. Das bedeutet Langlebigkeit, Korrisionsbeständigkeit und Schlagfestigkeit.
Die Verriegelung der Gehäuse bietet Sicherheit mit System. Unser einzigartiges, patentiertes Bügelsystem gibt der Gehäuseverriegelung sicheren Halt und schützt vor unbeabsichtigtem Öffnen.
Durch die Lasermakierung wird eine Identifizierung auf einem Blick ermöglicht. Damit Sie jedes Produkt sofort zuordnen können, ist eine dauerhafte Kennzeichnung direkt auf das Gehäuse gelasert.
Weidmüller RockStar® Gehäuse IP65 / NEMA Typ 4X sind Ihre erste Wahl, wenn es um Industriegehäuse in der Schutzart IP65 geht.

Allgemeine Bestelldaten

Art	HDC 16B DMDQ 2QB	Ausfuehrung
Best.-Nr.	1665270000	HDC - Gehäuse, Baugröße: 6, Schutzart: IP65, im gestecktem Zustand,
GTIN (EAN)	4008190421977	Deckel für Gehäuseoberteile, Querbügel am Unterteil, Standard, Größe
VPE	1 ST	Kabeleingänge: none

Kupplungsgehäuse

Die HDC-Gehäuse sind dank einer speziellen Druckgusslegierung und einer mehrstufigen Versiegelung der Oberfläche perfekt geschützt.
Das ausgeklügelte Verriegelungssystem wird konsequent aus Edelstahl gefertigt. Das bedeutet Langlebigkeit, Korrisionsbeständigkeit und Schlagfestigkeit.
Die Verriegelung der Gehäuse bietet Sicherheit mit System. Unser einzigartiges, patentiertes Bügelsystem gibt der Gehäuseverriegelung sicheren Halt und schützt vor unbeabsichtigtem Öffnen.
Durch die Lasermakierung wird eine Identifizierung auf einem Blick ermöglicht. Damit Sie jedes Produkt sofort zuordnen können, ist eine dauerhafte Kennzeichnung direkt auf das Gehäuse gelasert.
Weidmüller RockStar® Gehäuse IP65 / NEMA Typ 4X sind Ihre erste Wahl, wenn es um Industriegehäuse in der Schutzart IP65 geht.

Allgemeine Bestelldaten

Art	HDC 16B KBU 1PG21G	Ausfuehrung
Best.-Nr.	1657270000	HDC - Gehäuse, Baugröße: 6, Schutzart: IP65, im gestecktem Zustand,
GTIN (EAN)	4008190410322	Kupplungsgehäuse, Querbügel am Unterteil, Standard, Größe
VPE	1 ST	Kabeleingänge: PG 21
Art	HDC 40D KBU 1PG21G	Ausfuehrung
Best.-Nr.	1657310000	HDC - Gehäuse, Baugröße: 6, Schutzart: IP65, im gestecktem
GTIN (EAN)	4008190410360	Zustand, Kupplungsgehäuse, Querbügel am Unterteil, hoch, Größe
VPE	1 ST	Kabeleingänge: PG 21

HDC 40D TSBU 1M25G

Weidmüller Interface GmbH & Co. KG
Klingenbergstraße 26
D-32758 Detmold
Germany

www.weidmueller.com

Zubehör

Art	HDC 40D KBU 1M32G	Ausfuehrung
Best.-Nr.	1787190000	HDC - Gehäuse, Baugröße: 6, Schutzart: IP65, im gestecktem
GTIN (EAN)	4032248204533	Zustand, Kupplungsgehäuse, Querbügel am Unterteil, hoch, Größe
VPE	1 ST	Kabeleingänge: M 32
Art	HDC 40D KBU 1M25G	Ausfuehrung
Best.-Nr.	1787200000	HDC - Gehäuse, Baugröße: 6, Schutzart: IP65, im gestecktem
GTIN (EAN)	4032248204540	Zustand, Kupplungsgehäuse, Querbügel am Unterteil, hoch, Größe
VPE	1 ST	Kabeleingänge: M 25
Art	HDC 40D KBU 1PG29G	Ausfuehrung
Best.-Nr.	1967670000	HDC - Gehäuse, Baugröße: 6, Schutzart: IP65, im gestecktem
GTIN (EAN)	4032248670178	Zustand, Kupplungsgehäuse, Querbügel am Unterteil, hoch, Größe
VPE	1 ST	Kabeleingänge: PG 29
Art	HDC 40D KBU 2M32G N	Ausfuehrung
Best.-Nr.	2545510000	HDC - Gehäuse, Baugröße: 6, Schutzart: IP65, im gestecktem
GTIN (EAN)	4050118558333	Zustand, Kupplungsgehäuse, Querbügel am Unterteil, hoch, Größe
VPE	1 ST	Kabeleingänge: PG 29
Art	HDC 40D KBU 1M25G N	Ausfuehrung
Best.-Nr.	2559890000	HDC - Gehäuse, Baugröße: 6, Schutzart: IP65, im gestecktem
GTIN (EAN)	4050118676440	Zustand, Kupplungsgehäuse, Querbügel am Unterteil, hoch, Größe
VPE	1 ST	Kabeleingänge: PG 29
Art	HDC 40D KBU 1M32G N	Ausfuehrung
Best.-Nr.	2559900000	HDC - Gehäuse, Baugröße: 6, Schutzart: IP65, im gestecktem
GTIN (EAN)	4050118673265	Zustand, Kupplungsgehäuse, Querbügel am Unterteil, hoch, Größe
VPE	1 ST	Kabeleingänge: PG 29

Anbaugehäuse

Die HDC-Gehäuse sind dank einer speziellen Druckgusslegierung und einer mehrstufigen Versiegelung der Oberfläche perfekt geschützt.
Das ausgeklügelte Verriegelungssystem wird konsequent aus Edelstahl gefertigt. Das bedeutet Langlebigkeit, Korrisionsbeständigkeit und Schlagfestigkeit.
Die Verriegelung der Gehäuse bietet Sicherheit mit System. Unser einzigartiges, patentiertes Bügelsystem gibt der Gehäuseverriegelung sicheren Halt und schützt vor unbeabsichtigtem Öffnen.
Durch die Lasermakierung wird eine Identifizierung auf einem Blick ermöglicht. Damit Sie jedes Produkt sofort zuordnen können, ist eine dauerhafte Kennzeichnung direkt auf das Gehäuse gelasert.
Weidmüller RockStar® Gehäuse IP65 / NEMA Typ 4X sind Ihre erste Wahl, wenn es um Industriegehäuse in der Schutzart IP65 geht.

Allgemeine Bestelldaten

Art	HDC 16B ABU	Ausfuehrung
Best.-Nr.	1208600000	HDC - Gehäuse, Baugröße: 6, Schutzart: IP65, im gestecktem
GTIN (EAN)	4008190881351	Zustand, Anbaugehäuse, Querbügel am Unterteil, Querbügel, nicht
VPE	1 ST	austauschbar, Standard, Größe Kabeleingänge: none
Art	HDC 16B ABU N	Ausfuehrung
Best.-Nr.	2488590000	HDC - Gehäuse, Baugröße: 6, Schutzart: IP65, im gestecktem
GTIN (EAN)	4050118541526	Zustand, Anbaugehäuse, Querbügel am Unterteil, Standard, Größe
VPE	1 ST	Kabeleingänge: none

HDC 40D TSBU 1M25G

Weidmüller Interface GmbH & Co. KG
Klingenbergstraße 26
D-32758 Detmold
Germany

www.weidmueller.com

Zubehör

Sockelgehäuse

Die HDC-Gehäuse sind dank einer speziellen Druckgusslegierung und einer mehrstufigen Versiegelung der Oberfläche perfekt geschützt.
Das ausgeklügelte Verriegelungssystem wird konsequent aus Edelstahl gefertigt. Das bedeutet Langlebigkeit, Korrisionsbeständigkeit und Schlagfestigkeit.
Die Verriegelung der Gehäuse bietet Sicherheit mit System. Unser einzigartiges, patentiertes Bügelsystem gibt der Gehäuseverriegelung sicheren Halt und schützt vor unbeabsichtigtem Öffnen.
Durch die Lasermakierung wird eine Identifizierung auf einem Blick ermöglicht. Damit Sie jedes Produkt sofort zuordnen können, ist eine dauerhafte Kennzeichnung direkt auf das Gehäuse gelasert.
Weidmüller RockStar® Gehäuse IP65 / NEMA Typ 4X sind Ihre erste Wahl, wenn es um Industriegehäuse in der Schutzart IP65 geht.

Allgemeine Bestelldaten

Art	HDC 16B SBU 1PG21G	Ausfuehrung
Best.-Nr.	1656720000	HDC - Gehäuse, Baugröße: 6, Schutzart: IP65, im gestecktem
GTIN (EAN)	4008190409739	Zustand, Sockelgehäuse, Querbügel am Unterteil, Standard, Größe
VPE	1 ST	Kabeleingänge: PG 21
Art	HDC 16B SBU 2PG21G	Ausfuehrung
Best.-Nr.	1656730000	HDC - Gehäuse, Baugröße: 6, Schutzart: IP65, im gestecktem
GTIN (EAN)	4008190409746	Zustand, Sockelgehäuse, Querbügel am Unterteil, Standard, Größe
VPE	1 ST	Kabeleingänge: PG 21
Art	HDC 40D SBU 2PG21G	Ausfuehrung
Best.-Nr.	1656810000	HDC - Gehäuse, Baugröße: 6, Schutzart: IP65, im gestecktem Zustand,
GTIN (EAN)	4008190409821	Sockelgehäuse, Querbügel am Unterteil, hoch, Größe Kabeleingänge:
VPE	1 ST	PG 21
Art	HDC 40D SBU 1PG29G	Ausfuehrung
Best.-Nr.	1656830000	HDC - Gehäuse, Baugröße: 6, Schutzart: IP65, im gestecktem Zustand,
GTIN (EAN)	4008190409845	Sockelgehäuse, Querbügel am Unterteil, hoch, Größe Kabeleingänge:
VPE	1 ST	PG 29
Art	HDC 40D SBU 2PG29G	Ausfuehrung
Best.-Nr.	1656840000	HDC - Gehäuse, Baugröße: 6, Schutzart: IP65, im gestecktem Zustand,
GTIN (EAN)	4008190409852	Sockelgehäuse, Querbügel am Unterteil, hoch, Größe Kabeleingänge:
VPE	1 ST	PG 29
Art	HDC 40D SBU 2M32G	Ausfuehrung
Best.-Nr.	1787110000	HDC - Gehäuse, Baugröße: 6, Schutzart: IP65, im gestecktem Zustand,
GTIN (EAN)	4032248204458	Sockelgehäuse, Querbügel am Unterteil, hoch, Größe Kabeleingänge:
VPE	1 ST	M 32
Art	HDC 40D SBU 2M25G	Ausfuehrung
Best.-Nr.	1787120000	HDC - Gehäuse, Baugröße: 6, Schutzart: IP65, im gestecktem Zustand,
GTIN (EAN)	4032248204465	Sockelgehäuse, Querbügel am Unterteil, hoch, Größe Kabeleingänge:
VPE	1 ST	M 25
Art	HDC 16B SBU 2M25G	Ausfuehrung
Best.-Nr.	1788240000	HDC - Gehäuse, Baugröße: 6, Schutzart: IP65, im gestecktem
GTIN (EAN)	4032248205776	Zustand, Sockelgehäuse, Querbügel am Unterteil, Standard, Größe
VPE	1 ST	Kabeleingänge: M 25

HDC 40D TSBU 1M25G

Weidmüller Interface GmbH & Co. KG
Klingenbergstraße 26
D-32758 Detmold
Germany

www.weidmueller.com

Zubehör

Art	HDC 16B SBU 1M25G	Ausfuehrung
Best.-Nr.	1899980000	HDC - Gehäuse, Baugröße: 6, Schutzart: IP65, im gestecktem
GTIN (EAN)	4032248520718	Zustand, Sockelgehäuse, Querbügel am Unterteil, Standard, Größe
VPE	1 ST	Kabeleingänge: M 25
Art	HDC 40D SBU 1M25G	Ausfuehrung
Best.-Nr.	1902970000	HDC - Gehäuse, Baugröße: 6, Schutzart: IP65, im gestecktem Zustand,
GTIN (EAN)	4032248592951	Sockelgehäuse, Querbügel am Unterteil, hoch, Größe Kabeleingänge:
VPE	1 ST	M 25
Art	HDC 40D SBU 1M32G	Ausfuehrung
Best.-Nr.	1902990000	HDC - Gehäuse, Baugröße: 6, Schutzart: IP65, im gestecktem Zustand,
GTIN (EAN)	4032248592968	Sockelgehäuse, Querbügel am Unterteil, hoch, Größe Kabeleingänge:
VPE	1 ST	M 32
Art	HDC 16B SBU 1M25G N	Ausfuehrung
Best.-Nr.	2560740000	HDC - Gehäuse, Baugröße: 6, Schutzart: IP65, im gestecktem
GTIN (EAN)	4050118673234	Zustand, Sockelgehäuse, Querbügel am Unterteil, Standard, Größe
VPE	1 ST	Kabeleingänge: M 25
Art	HDC 40D SBU 1PG29G N	Ausfuehrung
Best.-Nr.	2560770000	HDC - Gehäuse, Baugröße: 6, Schutzart: IP65, im gestecktem Zustand,
GTIN (EAN)	4050118893595	Sockelgehäuse, Querbügel am Unterteil, hoch, Größe Kabeleingänge:
VPE	1 ST	PG 21
Art	HDC 16B SBU 2M25G N	Ausfuehrung
Best.-Nr.	2560930000	HDC - Gehäuse, Baugröße: 6, Schutzart: IP65, im gestecktem
GTIN (EAN)	4050118673531	Zustand, Sockelgehäuse, Querbügel am Unterteil, Standard, Größe
VPE	1 ST	Kabeleingänge: M 25
Art	HDC 16B SBU 1PG21G N	Ausfuehrung
Best.-Nr.	2560940000	HDC - Gehäuse, Baugröße: 6, Schutzart: IP65, im gestecktem
GTIN (EAN)	4050118676716	Zustand, Sockelgehäuse, Querbügel am Unterteil, Standard, Größe
VPE	1 ST	Kabeleingänge: PG 21
Art	HDC 16B SBU 2PG21G N	Ausfuehrung
Best.-Nr.	2560950000	HDC - Gehäuse, Baugröße: 6, Schutzart: IP65, im gestecktem
GTIN (EAN)	4050118676921	Zustand, Sockelgehäuse, Querbügel am Unterteil, Standard, Größe
VPE	1 ST	Kabeleingänge: PG 21
Art	HDC 40D SBU 2M25G N	Ausfuehrung
Best.-Nr.	2561020000	HDC - Gehäuse, Baugröße: 6, Schutzart: IP65, im gestecktem Zustand,
GTIN (EAN)	4050118676914	Sockelgehäuse, Querbügel am Unterteil, hoch, Größe Kabeleingänge:
VPE	1 ST	PG 21
Art	HDC 40D SBU 1M32G N	Ausfuehrung
Best.-Nr.	2561030000	HDC - Gehäuse, Baugröße: 6, Schutzart: IP65, im gestecktem Zustand,
GTIN (EAN)	4050118676464	Sockelgehäuse, Querbügel am Unterteil, hoch, Größe Kabeleingänge:
VPE	1 ST	PG 21
Art	HDC 40D SBU 2M32G N	Ausfuehrung
Best.-Nr.	2561040000	HDC - Gehäuse, Baugröße: 6, Schutzart: IP65, im gestecktem Zustand,
GTIN (EAN)	4050118676457	Sockelgehäuse, Querbügel am Unterteil, hoch, Größe Kabeleingänge:
VPE	1 ST	PG 21

HDC 40D TSBU 1M25G

Weidmüller Interface GmbH & Co. KG
Klingenbergstraße 26
D-32758 Detmold
Germany

www.weidmueller.com

Zubehör

IP68-Ausführung

Ergänzend zu dem umfangreichen Sortiment an Gehäusen, bietet Weidmüller eine Vielfalt an Kabelverschraubungen für unterschiedlichste Anwendungszwecke an.
Die Kabelverschraubungen aus Messing, Kunststoff und Edelstahl erfüllen passend zu jedem Industriegehäusen die unterschiedlichsten IP Schutzklassen.
Je nach Verschraubungsreihe und Anwendungsgebiet sind die Kabelverschraubungen nach VDE, UL, UR, cULus, DNV GL oder EN 45545 zugelassen und geprüft.

Allgemeine Bestelldaten

Art	VG M25 - MS 68	Ausfuehrung
Best.-Nr.	1772230000	VG MS (Standard Messing Kabelverschraubung),
GTIN (EAN)	4032248129881	Kabelverschraubung, gerade, M 25, 8 mm, OD min. 10 - OD max.
VPE	25 ST	14 mm, IP54, IP66, IP67, IP68 - 5 bar (30 min.), IP69K, Messing,
		vernickelt
Art	VG M25 - K 68	Ausfuehrung
Best.-Nr.	1772310000	VG K (Standard Kunststoff Kabelverschraubung), Kabelverschraubung,
GTIN (EAN)	4032248129973	gerade, M 25, 10 mm, OD min. 13 - OD max. 18 mm, IP54, IP66,
VPE	25 ST	IP67, IP68 - 5 bar (30 min.), Polyamid 6