Datenblatt

RSMS-16 24V- 1CO Z

Weidmüller Interface GmbH & Co. KG
Klingenbergstraße 26
D-32758 Detmold
Germany

www.weidmueller.com

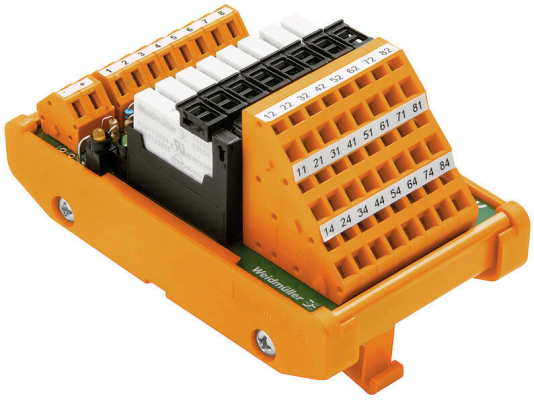

Abbildung ähnlich

Relaissockel (RSM) mit gemeinsamem Plus- und Minuspotenzial für Anschluss an SPS oder andere Steuerungskomponenten. Die Schnittstellen bestehen aus Gruppen von 4, 8 oder 16 RCL-Relais (12,7 mm) oder RSS-Relais (6,1 mm). Der Controlleranschluss kann mit steckbaren Verbindungselementen oder per Direktverkabelung mit IEC 60603-13-Steckern vorbereitet werden. Breites Auswahlspektrum:

- 16/8/6 A-Relais mit 1 oder 2 Wechslerkontakten
- Spannungsbereich 5 bis 230 V
- Verschiedene Verbindungstechniken: Schrauben, Zugfeder oder PUSH IN
- Kompatibel mit den Halbleiterrelais von Weidmüller

Die Relais sorgen dafür, dass Ein- und Ausgang sowie auch benachbarte Relaiskontakte galvanisch getrennt sind. Dadurch können die Spannungen der Controller und Feldelemente sicher umgesetzt werden.

Allgemeine Bestelldaten

Ausfuehrung	Schnittstelle, RSM, Zugfederanschluss
Best.-Nr.	1457100000
Art	RSMS-16 24V- 1CO Z
GTIN (EAN)	4050118263602
VPE	1 ST
Lieferstatus	Abgekündigt

RSMS-16 24V- 1CO Z

Weidmüller Interface GmbH & Co. KG
Klingenbergstraße 26
D-32758 Detmold
Germany

www.weidmueller.com

Technische Daten

Zulassungen

Zulassungen	
ROHS	Konform
UL File Number Search	UL Webseite
Zertifikat-Nr. (UR)	E141197

Abmessungen und Gewichte

Tiefe	76 mm	Tiefe (inch)	2.9921 inch
Höhe	109 mm	Höhe (inch)	4.2913 inch
Breite	112 mm	Breite (inch)	4.4094 inch
Nettogewicht	325 g		

Temperaturen

Lagertemperatur	-40...60 °C	Betriebstemperatur	-25...50 °C

Umweltanforderungen

RoHS-Konformitätsstatus	Konform mit Ausnahme
RoHS-Ausnahme (falls zutreffend/ bekannt)	7a, 7cI
REACH SVHC	Lead 7439-92-1
SCIP	71d9bdc4-a0b5-4af0-93bd-2ad4e523fb14

Bemessungsdaten UL

Betriebstemperatur UL, min.	0 °C	Betriebstemperatur UL, max.	25 °C
Bemessungsspannung DC UN (Versorgung)	24 V	Bemessungsstrom (Versorgung)	1 A
Bemessungsspannung DC UN (Eingang)	24 V	Bemessungsspannung AC UN (Ausgang)	250 V
Nennstrom Imax (Ausgang)	4.5 A		

Allgemeine Angaben

LED-Statusanzeige pro Relais	grün	Versorgungsspannungs-LED-Status	gelb

Anschluss Daten

Anschluss (Feldseite)	LM3RZF 5.08	Anschluss (Steuerseite)	LMZF

Bemessungsdaten

Mechanische Lebensdauer	5 x 106 Schaltungen

Bemessungsdaten Eingang

Eingangsspannung	24 V DC ± 10%	Eingangsstrom	7.1 mA

RSMS-16 24V- 1CO Z

Weidmüller Interface GmbH & Co. KG
Klingenbergstraße 26
D-32758 Detmold
Germany

www.weidmueller.com

Technische Daten

Bemessungsdaten Ausgang

Relaistyp	RSS	Typ des Ausgangs	Potential-free contact
Material der Kontakte	AgNi 90/10	Nennspannung	≤ 250 V AC
Maximaler AC Dauerstrom	4.5 A	Mindestkontaktstrom	100 mA
Mindestkontaktspannung	5 V		

Isolationskoordinaten (EN50178)

Verschmutzungsgrad	2	Impulsspannungsprüfung (1,2/50µs)	6 kV
Durchschlagsfestigkeitsprüfung AC	1.2 kV		

Isolationskoordinaten (EN50178)

Nenn-Eingangsspannung	<50 V AC	Nenn-Ausgangsspannung	250 V AC
Überspannungskategorie Eingang/ Ausgang	III	Überspannungskategorie Ausgang/ Ausgang	II
Verschmutzungsgrad	2	Impulsspannungsprüfung (1,2/50µs)	6 kV
Durchschlagsfestigkeitsprüfung AC	1.2 kV	Abstand Eingang/Ausgang	≥ 5.5 mm

Anschluss Feld

Leiteranschlussquerschnitt min. AWG	AWG 26	Art der Verbindung	Zugfederanschluss
Flexibel mit Hülse, max.	1.5 mm²	Flexibel, max. H05(07) V-K	1.5 mm²
Flexibel, min. H05(07) V-K	0.5 mm²	Fest, max. H05(07) V-U	1.5 mm²
Fest, min. H05(07) V-U	0.5 mm²	Abisolierlänge	7 mm
Klemmbereich, max.	2.5 mm²	Klemmbereich, min.	0.13 mm²
Leiteranschlussquerschnitt max. AWG	AWG 14		

Klassifikationen

ETIM 8.0	EC002780	ETIM 9.0	EC002780
ETIM 10.0	EC002780	ECLASS 14.0	27-14-11-52
ECLASS 15.0	27-14-11-52		

RSMS-16 24V- 1CO Z

Weidmüller Interface GmbH & Co. KG
Klingenbergstraße 26
D-32758 Detmold
Germany

www.weidmueller.com
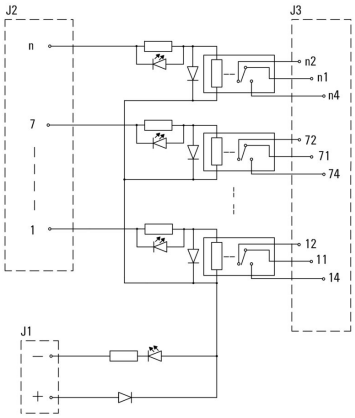
Zeichnungen