Datenblatt

SAIL-M12WM12G-PB-3.0D

Weidmüller Interface GmbH & Co. KG
Klingenbergstraße 26
D-32758 Detmold
Germany

www.weidmueller.com



Verbindungen zwischen zwei I/O Slaves oder zwischen der Steuerung und einem I/O Teilnehmer werden am sichersten über vorkonfektionierte Leitungen realisert. Das Angebot reicht von PROFIBUS- über CANopen-, DeviceNetTM, EtherCAT- bis hin zu Ethernet-Leitungen.

Allgemeine Bestelldaten

Ausfuehrung	Bus-Leitung, Verbindungsleitung, M12 / M12, Polzahl: 2, 3 m, Stift, gewinkelt - Buchse, gerade, Geschirmt: Ja, LED: Nein, Mantelmaterial: PUR, Halogene: Nein
Best.-Nr.	1062320300
Art	SAIL-M12WM12G-PB-3.0D
GTIN (EAN)	4032248812448
VPE	1 ST
Lieferstatus	Abgekündigt
Datum der letzten Bestellung	2026-04-30T00:00:00+02:00

SAIL-M12WM12G-PB-3.0D

Weidmüller Interface GmbH & Co. KG
Klingenbergstraße 26
D-32758 Detmold
Germany

www.weidmueller.com

Technische Daten

Zulassungen

Zulassungen	
ROHS	Konform
UL File Number Search	UL Webseite
Zertifikat-Nr. (cULus)	E307231

Abmessungen und Gewichte

Nettogewicht	251 g

Umweltanforderungen

RoHS-Konformitätsstatus	Konform mit Ausnahme
RoHS-Ausnahme (falls zutreffend/ bekannt)	6c
REACH SVHC	Lead 7439-92-1
SCIP	1c533b66-fcff-4da5-b89f-fd55fbf5cb55

Allgemeine Technische Daten

Codierung	B-codiert	Anschlussgewinde	M12 / M12
Kontaktoberfläche	vergoldet	LED	Nein
Ausführung	Stift, gewinkelt - Buchse, gerade	Gehäusebasismaterial	PUR
Kontaktmaterial	Ni/Au	Nennspannung	250 V
Nennstrom	4 A	Schutzart	IP67
Steckzyklen	≥ 100	Verschmutzungsgrad	3
gebrückt	Nein	Material Gewindering	Messing, vernickelt
Temperaturbereich Gehäuse	-25…+80 °C	Anzugsdrehmoment	M12: 0,8 - 1,2 Nm

Technische Daten Kabel

Kabellänge	3 m	Mantelfarbe	violett
Schleppkettentauglichkeit	Ja	Geschirmt	Ja
Halogene	Nein	Isolation	TPE
Beschleunigung	5 m/s²	Biegeradius min., bewegt	12 x Kabeldurchmesser
Biegeradius, min., fest verlegt	7,5 x Kabeldurchmesser	Biegezyklen	2 Mio
Aderquerschnitt (Print/Online)	PUR 0.25 mm² / PVC 0.34 mm²	Geschwindigkeit	3 m/s
Mantelmaterial	PUR	Kabellänge konfigurierbar	Nein
Mantel nach UL AWM style	20236 (80 °C / 30 V)	Hybridleitung	Nein
Strahlenvernetzt	Nein	Schweißfunkenbeständigkeit	Nein
Aderquerschnitt AWG	AWG 24	Farbcodierung	rot, grün
Temperaturbereich, fest verlegt	-40…70 °C	Schweißperlenfest	Nein
Temperaturbereich, bewegt	-20…60 °C	Polzahl	2
Außendurchmesser	7.8 mm ± 0.2 mm		

Allgemeine Standards

Zertifikat-Nr. (cULus)	E307231

SAIL-M12WM12G-PB-3.0D

Weidmüller Interface GmbH & Co. KG
Klingenbergstraße 26
D-32758 Detmold
Germany

www.weidmueller.com

Technische Daten

Elektrische Eigenschaften

Nennspannung	250 V

Stecker links

Stecker links	M12, B-codiert, IP67, Stiftkontakt, gewinkelt 90°, Kunststoff, geschirmt

Stecker rechts

Stecker rechts	M12, B-codiert, IP67, Buchsenkontakt, gerade, Kunststoff, geschirmt

Klassifikationen

ETIM 8.0	EC002599	ETIM 9.0	EC002599
ETIM 10.0	EC002599	ECLASS 14.0	27-06-03-08
ECLASS 15.0	27-06-03-07		

SAIL-M12WM12G-PB-3.0D

Weidmüller Interface GmbH & Co. KG
Klingenbergstraße 26
D-32758 Detmold
Germany

www.weidmueller.com

Zeichnungen

Maßzeichnung

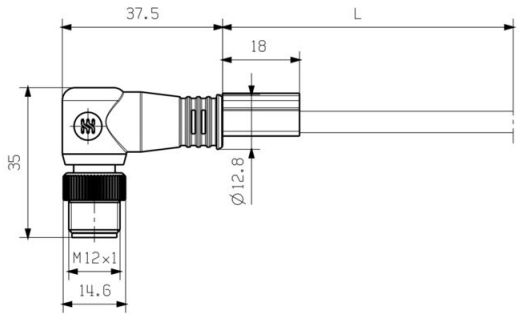

Male, angled

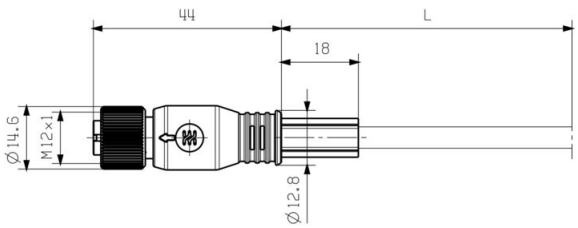

Straight socket

Polbild

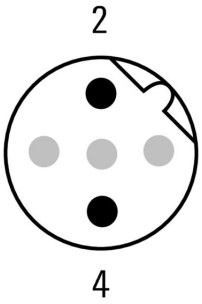

Pin

Polbild

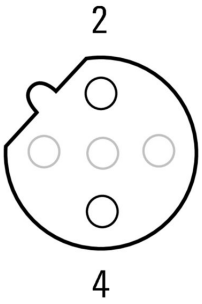

Socket

SAIL-M12WM12G-PB-3.0D

Weidmüller Interface GmbH & Co. KG
Klingenbergstraße 26
D-32758 Detmold
Germany

www.weidmueller.com

Zeichnungen

Schaltbild

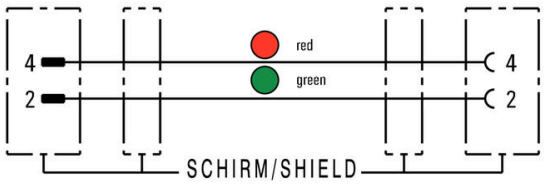

Das ideale Werkzeug: das Verschraubungswerkzeug Screwty ® Drehmoment



Light, securely screwed-in round plug-in connectors. Screwty set DM / VPE: 1 / Order No.: 1920000000 Adapters: M12, M12 F, M8, M8 F