Datenblatt

SAIL-M12GM12W-CD-1.0B

Weidmüller Interface GmbH & Co. KG
Klingenbergstraße 26
D-32758 Detmold
Germany

www.weidmueller.com

Verbindungen zwischen zwei I/O Slaves oder zwischen der Steuerung und einem I/O Teilnehmer werden am sichersten über vorkonfektionierte Leitungen realisert. Das Angebot reicht von PROFIBUS- über CANopen-, DeviceNetTM, EtherCAT- bis hin zu Ethernet-Leitungen.

Allgemeine Bestelldaten

Ausfuehrung	Bus-Leitung, Verbindungsleitung, M12 / M12, Polzahl: 5, 1 m, Stift, gerade – Buchse, 90°, Geschirmt: Ja, LED: Nein, Mantelmaterial: PVC, Halogene: Ja
Best.-Nr.	1062190100
Art	SAIL-M12GM12W-CD-1.0B
GTIN (EAN)	4050118473476
VPE	1 ST

SAIL-M12GM12W-CD-1.0B

Weidmüller Interface GmbH & Co. KG
Klingenbergstraße 26
D-32758 Detmold
Germany

www.weidmueller.com

Technische Daten

Zulassungen

Zulassungen	CE UKCA
ROHS	Konform

Abmessungen und Gewichte

Länge	1 m	Länge (inch)	39.3701 inch
Nettogewicht	80 g		

Umweltanforderungen

RoHS-Konformitätsstatus	Konform mit Ausnahme
RoHS-Ausnahme (falls zutreffend/ bekannt)	6c
REACH SVHC	Lead 7439-92-1
SCIP	1c533b66-fcff-4da5-b89f-fd55fbf5cb55

Allgemeine Technische Daten

Codierung	A-codiert	Anschlussgewinde	M12 / M12
Kontaktoberfläche	vergoldet	LED	Nein
Ausführung	Stift, gerade – Buchse, 90°	Gehäusebasismaterial	PUR
Kontaktmaterial	CuZn35PB2	Nennspannung	125 V
Nennstrom	4 A	Schutzart	IP67
Steckzyklen	≥ 100	Verschmutzungsgrad	3
gebrückt	Nein	Material Gewindering	Messing, vernickelt
Temperaturbereich Gehäuse	-25...+80 °C	Anzugsdrehmoment	M12: 0,8 - 1,2 Nm

Technische Daten Kabel

Kabellänge	1 m	Mantelfarbe	violett
Ölbeständigkeit	in accordance with IEC 60811-2-1	Schleppkettentauglichkeit	Nein
Aderquerschnitt	0.34 mm²	Anzahl der Adern	5
Geschirmt	Ja	Halogene	Ja
Isolation	PVC	Beschleunigung	7 m/s²
Biegeradius, min., fest verlegt	10 x Kabeldurchmesser	Biegezyklen	5 Mio
Aderquerschnitt (Print/Online)	2 x 0,34 mm² + 2 x 0,22 mm²	Flammwidrigkeit	According to IEC 60754-1
Geschwindigkeit	180 m/min	Mantelmaterial	PVC
Konfigurierbare Kabellänge	Nein	Mantel nach UL AWM style	2571 (80 °C)
Hybridleitung	Nein	Strahlenvernetzt	Nein
Schweißfunkenbeständigkeit	Nein	Farbcodierung	rot, schwarz, weiß, blau
Temperaturbereich, fest verlegt	-40...80 °C	Schweißperlenfest	Nein
Temperaturbereich, bewegt	-25...80 °C	Polzahl	5
Außendurchmesser	6.7 mm ± 0.3 mm		

Allgemeine Standards

Steckverbinder Norm	IEC 61076-2-101

SAIL-M12GM12W-CD-1.0B

Weidmüller Interface GmbH & Co. KG
Klingenbergstraße 26
D-32758 Detmold
Germany

www.weidmueller.com

Technische Daten

Elektrische Eigenschaften

Nennspannung	125 V

Kabelspezifische Standards

Giftige Gase	According to EN-50267-2-1

Stecker links

Stecker links	M12, A-codiert, Polzahl: 5, IP67, Stiftkontakt, gerade, Stecker, geschirmt

Stecker rechts

Stecker rechts	M12, A-codiert, Polzahl: 5, IP67, Buchsenkontakt, gewinkelt 0°, Stecker, geschirmt

Klassifikationen

ETIM 8.0	EC002599	ETIM 9.0	EC002599
ETIM 10.0	EC002599	ECLASS 14.0	27-06-03-08
ECLASS 15.0	27-06-03-08		

SAIL-M12GM12W-CD-1.0B

Weidmüller Interface GmbH & Co. KG
Klingenbergstraße 26
D-32758 Detmold
Germany

www.weidmueller.com

Zeichnungen

Maßzeichnung

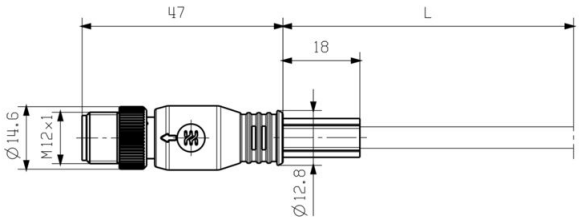

Male, straight

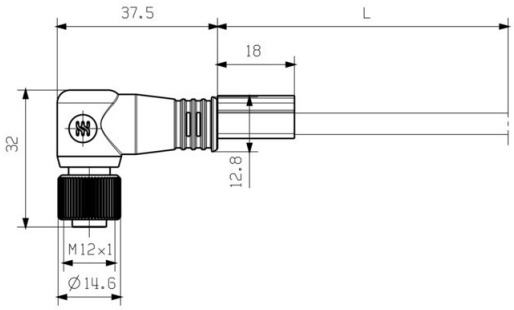

Socket angled

Polbild

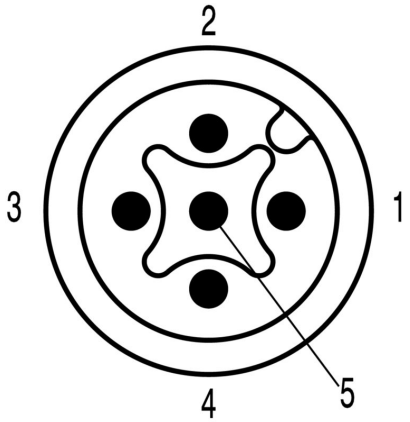

Pin

Polbild

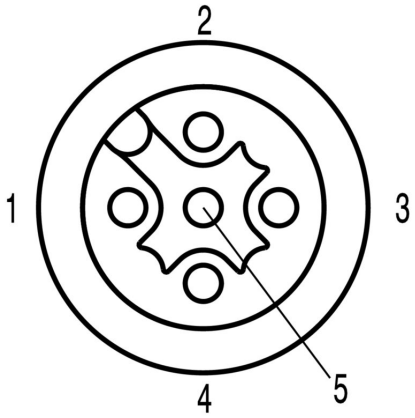

Socket

SAIL-M12GM12W-CD-1.0B

Weidmüller Interface GmbH & Co. KG
Klingenbergstraße 26
D-32758 Detmold
Germany

www.weidmueller.com

Zeichnungen

Schaltbild

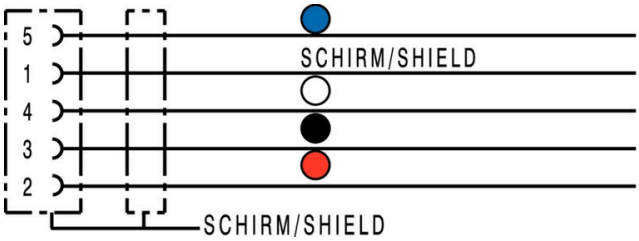

Das ideale Werkzeug: das Verschraubungswerkzeug Screwty ® Drehmoment

Light, securely screwed-in round plug-in connectors. Screwty set DM / VPE: 1 / Order No.: 1920000000 Adapters: M12, M12 F, M8, M8 F