Datenblatt

SAIL-VSA-M8W-3-1.5U

Weidmüller Interface GmbH & Co. KG
Klingenbergstraße 26
D-32758 Detmold
Germany

www.weidmueller.com

Weidmüller bietet Ventilstecker als Verbindungsleitung mit M8/M12 Steckern und mit freiem Leitungsende an. Der Betriebszustand des Ventilsteckers wird durch ein LED anzeigt. Die Ventilstecker besitzen eine Schutzbeschaltung. Das Weidmüllerlieferprogramm umfasst Ventilstecker der Bauformen A, B, C nach DIN und Industriestandard. Die Schutzart IP 67 wird im verschraubten Zustand erfüllt. Die Abgangsrichtung ist gleichfalls entscheidend, daher bietet Weidmüller unterschiedliche Versionen an.

Allgemeine Bestelldaten

Ausfuehrung	Ventilleitung (konfektioniert), Stecker gewinkelt - Ventilstecker, Bauform A (18 mm), M8 = keine, Kabellänge: 1.5 m, PUR, schwarz
Best.-Nr.	1026190150
Art	SAIL-VSA-M8W-3-1.5U
GTIN (EAN)	4032248751297
VPE	1 ST

SAIL-VSA-M8W-3-1.5U

Weidmüller Interface GmbH & Co. KG
Klingenbergstraße 26
D-32758 Detmold
Germany

www.weidmueller.com

Technische Daten

Zulassungen

Zulassungen	CE UKCA
ROHS	Konform

Abmessungen und Gewichte

Nettogewicht	68.64 g

Umweltanforderungen

RoHS-Konformitätsstatus	Konform mit Ausnahme
RoHS-Ausnahme (falls zutreffend/ bekannt)	6c
REACH SVHC	Lead 7439-92-1
SCIP	e8d8af70-4c85-4483-bc8c-9bc5b598e2a9

Allgemeine Technische Daten

Codierung	Bauform A (18 mm), M8 = keine	Anschlussgewinde	M8
Kontaktoberfläche	verzinnt	LED	Ja
Ausführung	Stecker gewinkelt - Ventilstecker	Kontaktmaterial	CuZn
Nennspannung	24 V	Nennstrom	4 A
Schutzart	IP67, im verschraubten Zustand	Material Gewindering	Messing, vernickelt
Schutzbeschaltung	Suppressordiode	Temperaturbereich Gehäuse	-25...+80 °C
Anzugsdrehmoment	M8: 0,5 - 0,6 Nm, M3 Befestigungsschraube: 0,4 Nm		

Technische Daten Kabel

Kabellänge	1.5 m	Mantelfarbe	schwarz
Schleppkettentauglichkeit	Ja	Aderquerschnitt	0.5 mm²
Halogene	Nein	Mantelmaterial	PUR
Temperaturbereich, fest verlegt	-50...80 °C	Temperaturbereich, bewegt	-25...80 °C
Polzahl	3	Außendurchmesser	4.6 mm ± 0.2 mm

Klassifikationen

ETIM 8.0	EC001855	ETIM 9.0	EC001855
ETIM 10.0	EC001855	ECLASS 14.0	27-06-03-12
ECLASS 15.0	27-06-03-12		

SAIL-VSA-M8W-3-1.5U

Weidmüller Interface GmbH & Co. KG
Klingenbergstraße 26
D-32758 Detmold
Germany

www.weidmueller.com

Zeichnungen

Maßzeichnung

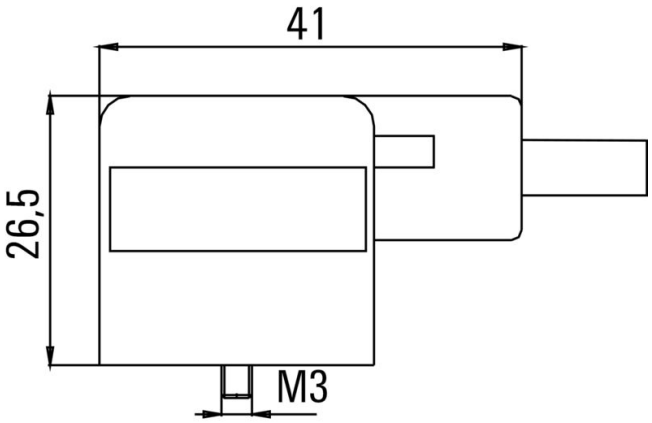

Maßzeichnung

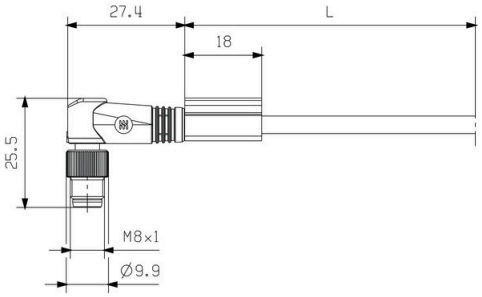

Polbild

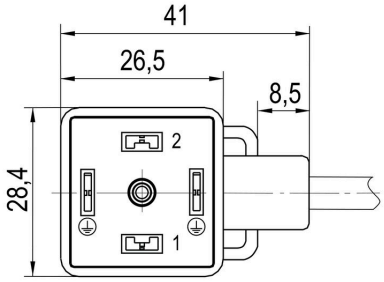

Polbild

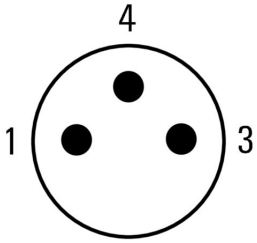
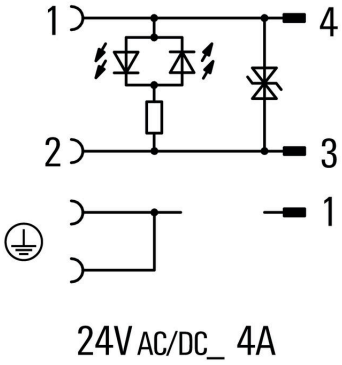
Schaltbild