Datenblatt

HDC S4/2 MS

Weidmüller Interface GmbH & Co. KG
Klingenbergstraße 26
D-32758 Detmold
Germany

www.weidmueller.com

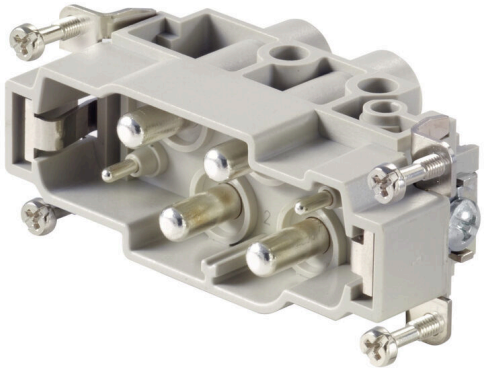

Die MixMate Serie kennzeichnet sich dadurch, das in einem Steckverbinder die gleichzeitige Übertragung von hohen Bemessungströmen und – spannungen aber auch Signale ermöglicht wird.
Die Leiteranschlussebene ist als Schraubelement ausgelegt.
Schraubanschluss

Allgemeine Bestelldaten

Ausfuehrung	HDC - Einsatz, Stift, 830 V, 80 A, Polzahl: 6, Schraubanschluss, Baugröße: 6
Best.-Nr.	1023240000
Art	HDC S4/2 MS
GTIN (EAN)	4032248739417
VPE	1 ST

HDC S4/2 MS

Weidmüller Interface GmbH & Co. KG
Klingenbergstraße 26
D-32758 Detmold
Germany

www.weidmueller.com

Technische Daten

Zulassungen

Zulassungen	
ROHS	Konform
UL File Number Search	UL Webseite
Zertifikat-Nr. (cURus)	E92202

Abmessungen und Gewichte

Tiefe	84.5 mm	Tiefe (inch)	3.3268 inch
Höhe	42 mm	Höhe (inch)	1.6535 inch
Breite	34 mm	Breite (inch)	1.3386 inch
Nettogewicht	113 g		

Temperaturen

Grenztemperatur	-40 °C ... 125 °C

Umweltanforderungen

RoHS-Konformitätsstatus	Konform mit Ausnahme	
RoHS-Ausnahme (falls zutreffend/ bekannt)	6c	
REACH SVHC	Lead 7439-92-1, Potassium perfluorobutane sulfonate 29420-49-3	
SCIP	b67daa31-7dca-434d-8290-da7fb52f83a2	
Chemische Beständigkeit	Substanz	Aceton
	Chemische Beständigkeit	Beständig
	Substanz	Ammoniak, wässrig
	Chemische Beständigkeit	Bedingt beständig
	Substanz	Benzin
	Chemische Beständigkeit	Beständig
	Substanz	Benzol
	Chemische Beständigkeit	Beständig
	Substanz	Dieselöl
	Chemische Beständigkeit	Bedingt beständig
	Substanz	Essigsäure, konzentriert
	Chemische Beständigkeit	Beständig
	Substanz	Kalilauge (Kaliumhydroxid)
	Chemische Beständigkeit	Bedingt beständig
	Substanz	Methanol
	Chemische Beständigkeit	Bedingt beständig
	Substanz	Motorenöl
	Chemische Beständigkeit	Bedingt beständig
	Substanz	Lauge, verdünnt
	Chemische Beständigkeit	Beständig
	Substanz	Fluorchlorkohlenwasserstoffe
	Chemische Beständigkeit	Bedingt beständig
	Substanz	Außengebrauch
	Chemische Beständigkeit	Bedingt beständig

Abmessungen

Breite	34 mm	Länge Sockel	84.5 mm
Höhe Stecker	42 mm		

HDC S4/2 MS

Weidmüller Interface GmbH & Co. KG
Klingenbergstraße 26
D-32758 Detmold
Germany

www.weidmueller.com

Technische Daten

Allgemeine Daten

Polzahl	6	Steckzyklen Ag	≥ 500
Steckzyklen Au	≥ 500	Anschlussart	Schraubanschluss
Baugröße	6	Brennbarkeitsklasse nach UL 94	V-0
Durchgangswiderstand	≤1 mΩ	Farbe	beige
Isolationswiderstand	1010 Ω	Isolierstoff	PC glasfaserverstärkt (UL-gelistet und Bahn-qualifiziert)
Isolierstoffgruppe	IIIa	Oberfläche	Silber passiviert
Typ	Stift	Verschmutzungsgrad	3
Werkstoff	Kupferlegierung	Baureihe	MixMate
Bemessungsspannung (DIN EN 61984)	830 V	Bemessungsspannung nach UL/CSA	600 V AC/DC
Bemessungsstoßspannung (DIN EN 61984)	8 kV	Bemessungsstrom (DIN EN 61984)	80 A
Halogenfrei	true	Geringe Rauchentwicklung gemäß DIN EN 45545-2	Ja
BG	6	Anzahl Signalkontakte	2
Anzahl Leistungskontakte	4		

Anschlussdaten PE

Anschlussart PE	Schraubanschluss	Klingenmaß Schlitz (PE-Anschluss)	SD 1,2 x 6,5
Abisolierlänge PE-Anschluss	13 mm	Anzugsdrehmoment, max. PE-Anschluss	2.5 Nm
Anzugsdrehmoment, min. PE-Anschluss	2 Nm	Befestigungsschraube	M 5
Bemessungsquerschnitt	16 mm²	Leiteranschlussquerschnitt AWG (PE), min.	AWG 20
Leiteranschlussquerschnitt AWG (PE), max.	AWG 6		

Leistungskontakt

Anschlussart Leistungskontakt	Schraubanschluss	
Polzahl Leistungskontakt	4	
Anzugsdrehmoment, max.	0.55 Nm	
Anzugsdrehmoment, min.	0.5 Nm	
Abisolierlänge Leistungskontakt	15 mm	
Klemmbereich, Leistungskontakt, max.	16 mm²	
Klemmbereich, Leistungskontakt, min.	1.5 mm²	
Bemessungsspannung (DIN EN 61984) Leistungskontakt	830 V	
Bemessungsstoßspannung (DIN EN 61984) Leistungskontakt	8 kV	
Bemessungsstrom (DIN EN 61984) Leistungskontakt	80 A	
Bemessungsstrom Stromkreis (UR)	Leiteranschlussquerschnitt AWG	AWG 14
	Bemessungsstrom	30 A
	Leiteranschlussquerschnitt AWG	AWG 12
	Bemessungsstrom	35 A
	Leiteranschlussquerschnitt AWG	AWG 10
	Bemessungsstrom	50 A
	Leiteranschlussquerschnitt AWG	AWG 8
	Bemessungsstrom	70 A
	Leiteranschlussquerschnitt AWG	AWG 6
	Bemessungsstrom	80 A
Bemessungsstrom Signalstromkreis (UR)	Leiteranschlussquerschnitt AWG	AWG 14
	Bemessungsstrom	16 A
Bemessungsstrom Signalstromkreis (cUR)	Leiteranschlussquerschnitt AWG	AWG 14
	Bemessungsstrom	12 A

Weidmüller Interface GmbH & Co. KG
Klingenbergstraße 26
D-32758 Detmold
Germany

www.weidmueller.com

Technische Daten

Bemessungsstrom Stromkreis (cUR)	Leiteranschlussquerschnitt AWG	AWG 14
	Bemessungsstrom	15 A
	Leiteranschlussquerschnitt AWG	AWG 12
	Bemessungsstrom	25 A
	Leiteranschlussquerschnitt AWG	AWG 10
	Bemessungsstrom	29 A
	Leiteranschlussquerschnitt AWG	AWG 8
	Bemessungsstrom	33 A
	Leiteranschlussquerschnitt AWG	AWG 6
	Bemessungsstrom	35 A

Signalkontakt

Anschlussart Signalkontakt	Schraubanschluss	
Polzahl Signalkontakt	2	
Schlüsselweite Signalkontakt	SD 0,6 x 3,5	
Anzugsdrehmoment, max.	0.55 Nm	
Anzugsdrehmoment, min.	0.5 Nm	
Klemmbereich, Signalkontakt, max.	2.5 mm²	
Klemmbereich, Signalkontakt, min.	0.5 mm²	
Abisolierlänge Signalkontakt	8 mm	
Bemessungsspannung (DIN EN 61984) Signalkontakt	400 V	
Bemessungsstoßspannung (DIN EN 61984) Signalkontakt	6 kV	
Bemessungsstrom (DIN EN 61984) Signalkontakt	16 A	
Bemessungsstrom Stromkreis (UR)	Leiteranschlussquerschnitt AWG	AWG 14
	Bemessungsstrom	30 A
	Leiteranschlussquerschnitt AWG	AWG 12
	Bemessungsstrom	35 A
	Leiteranschlussquerschnitt AWG	AWG 10
	Bemessungsstrom	50 A
	Leiteranschlussquerschnitt AWG	AWG 8
	Bemessungsstrom	70 A
	Leiteranschlussquerschnitt AWG	AWG 6
	Bemessungsstrom	80 A
Bemessungsstrom Signalstromkreis (UR)	Leiteranschlussquerschnitt AWG	AWG 14
	Bemessungsstrom	16 A
Bemessungsstrom Signalstromkreis (cUR)	Leiteranschlussquerschnitt AWG	AWG 14
	Bemessungsstrom	12 A
Bemessungsstrom Stromkreis (cUR)	Leiteranschlussquerschnitt AWG	AWG 14
	Bemessungsstrom	15 A
	Leiteranschlussquerschnitt AWG	AWG 12
	Bemessungsstrom	25 A
	Leiteranschlussquerschnitt AWG	AWG 10
	Bemessungsstrom	29 A
	Leiteranschlussquerschnitt AWG	AWG 8
	Bemessungsstrom	33 A
	Leiteranschlussquerschnitt AWG	AWG 6
	Bemessungsstrom	35 A

Ausführung

Klingenmaß Schlitz (Schraubanschluss)	SD 0,8 x 4,0	Leiteranschlussquerschnitt AWG, max.	AWG 6
Abisolierlänge Bemessungsanschluss	15 mm	Anschlussart	Schraubanschluss
Baugröße	6	Durchgangswiderstand	≤1 mΩ
Klemmschraube	M 6	Leiteranschlussquerschnitt AWG, min.	AWG 16

Weidmüller Interface GmbH & Co. KG
Klingenbergstraße 26
D-32758 Detmold
Germany

www.weidmueller.com

Technische Daten

Leiteranschlussquerschnitt, eindrähtig, max.	16 mm²	Leiteranschlussquerschnitt, eindrähtig, min.	0.5 mm²
Leiteranschlussquerschnitt, feindrähtig AEH mit Kunststoffkragen DIN 46228/4, max.	16 mm²	Leiteranschlussquerschnitt, feindrähtig AEH mit Kunststoffkragen DIN 46228/4, min.	0.5 mm²
Leiteranschlussquerschnitt, feindrähtig, max.	16 mm²	Leiteranschlussquerschnitt, feindrähtig, min.	0.5 mm²
Leiteranschlussquerschnitt, max.	16 mm²	Leiteranschlussquerschnitt, min.	1.5 mm²
Oberfläche	Silber passiviert	Werkstoff	Kupferlegierung
BG	6		

Klassifikationen

ETIM 8.0	EC000438	ETIM 9.0	EC000438
ETIM 10.0	EC000438	ECLASS 14.0	27-44-02-05
ECLASS 15.0	27-44-02-05		

Weidmüller Interface GmbH & Co. KG
Klingenbergstraße 26
D-32758 Detmold
Germany

www.weidmueller.com

Zeichnungen

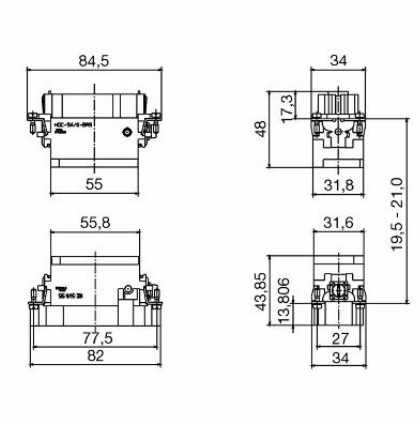

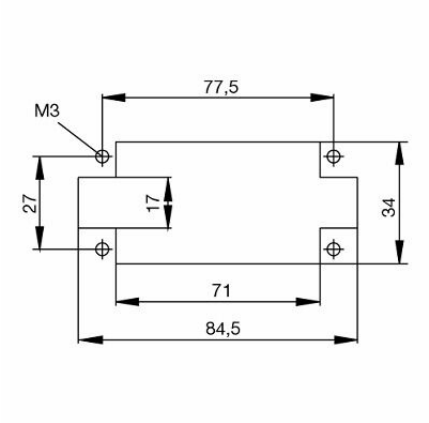

HDC S4/2 MS

Weidmüller Interface GmbH & Co. KG
Klingenbergstraße 26
D-32758 Detmold
Germany

www.weidmueller.com

Zubehör

Schlitz-Schraubendreher

VDE-isolierter Schlitz-Schraubendreher, SDI DIN 7437, ISO 2380/2, Abtrieb nach DIN 5264, ISO 2380/1, SoftFinish-Griff

Allgemeine Bestelldaten

Art	SDIS 0.8X4.0X100	Ausfuehrung
Best.-Nr.	9008400000	Schraubendreher, Schraubendreher
GTIN (EAN)	4032248056361	
VPE	1 ST	
Art	SDS 0.8X4.0X100	Ausfuehrung
Best.-Nr.	9008340000	Schraubendreher, Schraubendreher
GTIN (EAN)	4032248056293	
VPE	1 ST	
Art	SDIS 0.6X3.5X100	Ausfuehrung
Best.-Nr.	9008390000	Schraubendreher, Schraubendreher
GTIN (EAN)	4032248056354	
VPE	1 ST	
Art	SDS 0.6X3.5X100	Ausfuehrung
Best.-Nr.	9008330000	Schraubendreher, Schraubendreher
GTIN (EAN)	4032248056286	
VPE	1 ST	