Datový list

MTS 5/11 V T4 B T

Weidmüller Interface GmbH & Co. KG
Klingenbergstraße 26
D-32758 Detmold
Germany

www.weidmueller.com

Obrázek výrobku

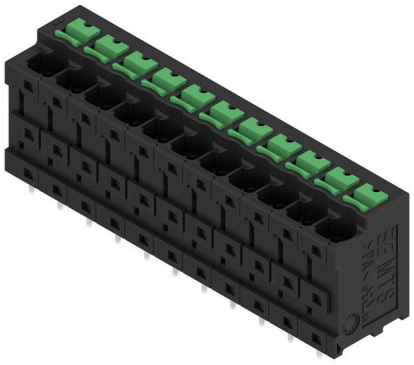

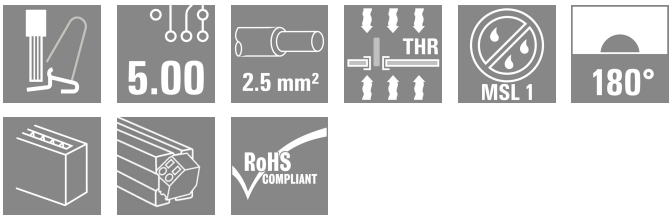

Všeobecné objednací údaje

Verze	Svorka PCB, Svorka DPS, Připojení pájením přetavením průchozím otvorem, Rozteč v mm (P): 5.00 mm, Počet pólů: 11, Tube
Číslo objednávky	2913800000
Typ	MTS 5/11 V T4 B T
GTIN (EAN)	4099986539792
Množství	9 items
Údaje výrobku	IEC: 400 V / 32 A / 0.5 - 4 mm² UL: 300 V / 20 A / AWG 20 - AWG 12
Balení	Tube

Datový list

MTS 5/11 V T4 B T

Weidmüller Interface GmbH & Co. KG
Klingenbergstraße 26
D-32758 Detmold
Germany

www.weidmueller.com

Technické údaje

Osvědčení

Schválení	
ROHS	Shoda
UL File Number Search	Web UL
Č. osvědčení (cURus)	E60693

Rozměry a hmotnosti

Hloubka	13.2 mm	Hloubka (v palcích)	0.5197 inch
Výška	22.35 mm	Výška (v palcích)	0.8799 inch
Nejvyšší nebo nejnižší verze	18.85 mm	Šířka	57.3 mm
Šířka (v palcích)	2.2559 inch	Čistá hmotnost	16.37 g

Teploty

Okolní teplota	-50 °C...125 °C	Teplota instalace	-25 °C to +125 °C

Shoda produktu s prostředím

Stav souladu se směrnicí RoHS	V souladu bez výjimky
REACH SVHC	Ne SVHC nad 0,1 wt%

Parametry systému

Skupina produktů	OMNIMATE 4.0	
Metoda připojení vodiče	SNAP IN s tlačítkem	
Vlastnost, bod sevření	WireReady	
Montáž na PCB desku	Připojení pájením přetavením průchozím otvorem	
Směr výstupu vodiče	180°	
Rozteč v mm (P)	5.00 mm	
Rozteč v palcích (P)	0.197 "	
Počet pólů	11	
Množství řady kolíků	1	
Počet řad	1	
Pájecí kolík, délka (l)	3.5 mm	
Rozměry pájecích pinů	0,6 x 0,8 mm	
Průměr otvoru pájecího očka (D)	1.3 mm	
Tolerance průměru otvoru pájecího očka (D)	+ 0,1 mm	
Počet pájených kolíků na pól	2	
Délka odizolování	9 mm	
Tolerance délky slupování	min.	8 mm
	max.	10 mm
L1 v mm	50.00 mm	
L1 v palcích	1.969 "	
Ochrana bezpečná proti dotyku dle normy DIN VDE 0470	IP 20	
Ochrana bezpečná proti dotyku dle normy DIN VDE 57 106	Bezpečné před dotykem prstů	
Stupeň krytí	IP20	

Datový list

MTS 5/11 V T4 B T

Weidmüller Interface GmbH & Co. KG
Klingenbergstraße 26
D-32758 Detmold
Germany

www.weidmueller.com

Technické údaje

Údaje o materiálu

Izolační materiál	PA 9T	Barevný	černá
Barva provozních prvků	Zelená	Barevný graf (podobné)	RAL 9011
Skupina izolačního materiálu	I	Komparativní index sledování (CTI)	≥ 600
Moisture Level (MSL)	1	Klasifikace hořlavosti UL 94	V-0
Materiál kontaktu	Slitina	Povrch kontaktu	pocínované
Typ cínování	matný povrch	Skladovací teplota, min.	-40 °C
Skladovací teplota, max.	70 °C	Provozní teplota, min.	-50 °C
Provozní teplota, max.	125 °C		

Vodiče vhodné k připojení

Průřez vodiče (jmenovité připojení), min.	0.34 mm²			
Průřez vodiče (jmenovité připojení), max.	4 mm²			
Průřez propojení AWG, min.	AWG 20			
Průřez propojení AWG, max.	AWG 12			
Pevné, min. H05(07) V-U	0.5 mm²			
Pevné, max. H05(07) V-U	2.5 mm²			
Pružné, min. H05(07) V-K	0.5 mm²			
Pružné, max. H05(07) V-K	4 mm²			
dutinkou s plastovým límcem, , DIN 46228 pt 4, min.	0.34 mm²			
dutinkou s plastovým límcem, DIN 46228 pt 4, max.	2.5 mm²			
s vodičem a dutinkou, DIN 46228 pt 1, min.	0.5 mm²			
s vodičem a dutinkou, DIN 46228 pt 1, max.	2.5 mm²			
Vnější průměr (izolace), max.	4.00 mm			
Upínatelný vodič	Průřez připojení vodiče	jmen.	0.34 mm	
	vodičová koncovka	Délka odizolování	jmen.	10 mm
		Doporučená dutinka na konci vodiče	H0,34/12 TK	
	Průřez připojení vodiče	jmen.	0.5 mm²	
	vodičová koncovka	Délka odizolování	jmen.	12 mm
		Doporučená dutinka na konci vodiče	H0,5/16 OR	
		Délka odizolování	jmen.	10 mm
		Doporučená dutinka na konci vodiče	H0,5/10	
	Průřez připojení vodiče	jmen.	0.75 mm²	
	vodičová koncovka	Délka odizolování	jmen.	12 mm
		Doporučená dutinka na konci vodiče	H0,75/16 W	
		Délka odizolování	jmen.	10 mm
		Doporučená dutinka na konci vodiče	H0,75/10	
	Průřez připojení vodiče	jmen.	1 mm²	
	vodičová koncovka	Délka odizolování	jmen.	12 mm
		Doporučená dutinka na konci vodiče	H1,0/16 GE	
		Délka odizolování	jmen.	10 mm
		Doporučená dutinka na konci vodiče	H1,0/10	
	Průřez připojení vodiče	jmen.	1.5 mm²	
	vodičová koncovka	Délka odizolování	jmen.	12 mm
		Doporučená dutinka na konci vodiče	H1,5/16 R	

MTS 5/11 V T4 B T

Weidmüller Interface GmbH & Co. KG
Klingenbergstraße 26
D-32758 Detmold
Germany

www.weidmueller.com

Technické údaje

		Délka odizolování	jmen.	10 mm
		Doporučená dutinka na konci vodiče	H1,5/10	
	Průřez připojení vodiče	jmen.	2.5 mm²	
	vodičová koncovka	Délka odizolování	jmen.	10 mm
		Doporučená dutinka na konci vodiče	H2,5/15D BL	
		Délka odizolování	jmen.	10 mm
		Doporučená dutinka na konci vodiče	H2,5/10	

Jmenovité údaje podle IEC

testováno podle normy	IEC 60664-1, IEC 61984	Jmenovitý proud při minimálním počtu pólů (Tu = 20 °C)	32 A
Jmenovitý proud, max. počet pólů (Tu=20 °C)	32 A	Jmenovitý proud, min. počet pólů (Tu=40 °C)	32 A
Jmenovitý proud při maximálním počtu pólů (Tu = 40 °C)	32 A	Jmenovité napětí pro třídu rázového napětí (stupeň znečištění II/2)	400 V
Jmenovité napětí pro třídu rázového napětí (stupeň znečištění III/2)	400 V	Jmenovité napětí pro třídu rázového napětí (stupeň znečištění III/3)	250 V
Stanovené rázové napětí pro třídu rázového napětí (stupeň znečištění II/2)	4 kV	Stanovené rázové napětí pro třídu rázového napětí (stupeň znečištění III/2)	4 kV
Stanovené rázové napětí pro třídu rázového napětí (stupeň znečištění III/3)	4 kV		

Jmenovité údaje podle CSA

Průřez vodiče AWG, min.	AWG 20	Průřez vodiče AWG, max.	AWG 12

Jmenovité údaje podle UL 1059

Institut (cURus)	CURUS	Č. osvědčení (cURus)	E60693
Jmenovité napětí (aplikační skupina B / UL 1059)	300 V	Jmenovité napětí (aplikační skupina D / UL 1059)	300 V
Jmenovité napětí (aplikační skupina F / UL 1059)	420 V	Jmenovitý proud (aplikační skupina B / UL 1059)	20 A
Jmenovitý proud (aplikační skupina D / UL 1059)	10 A	Průřez vodiče, AWG, min.	AWG 20
Průřez vodiče, AWG, max.	AWG 12	Povrchová vzdálenost (UL 1059), min.	5.6 mm
Bezpečná vzdálenost (UL 1059), min.	4 mm	Odkaz na hodnoty pro schválení	Specifikace jsou maximální hodnoty, podrobnosti viz příslušná certifikace.

Důležitá poznámka

IPC shoda	Shoda: Produkty jsou vyvíjeny, vyráběny a dodávány v souladu s mezinárodními uznávanými standardy a normami a splňují zajištěné vlastnosti uvedené v datovém listu, respektive splňují dekorativní vlastnosti v souladu s IPC-A-610 „Třída 2“. Další nároky na produkty je možné vyhodnotit na požádání.
Poznámky	• Rated current related to rated cross-section & min. No. of poles. • P on drawing = pitch • Rated data refer only to the component itself. Clearance and creepage distances to other components are to be designed in accordance with the relevant application standards. • During transport, it may rarely occur that the clamping points are already closed. The products remain fully functional. To reactivate the SNAP IN function, please press the activation button. • Long term storage of the product with average temperature of 50 °C and maximum humidity 70%, 36 months

MTS 5/11 V T4 B T

Weidmüller Interface GmbH & Co. KG
Klingenbergstraße 26
D-32758 Detmold
Germany

www.weidmueller.com

Technické údaje

Klasifikace

ETIM 8.0	EC002643	ETIM 9.0	EC002643
ETIM 10.0	EC002643	ECLASS 14.0	27-46-01-01
ECLASS 15.0	27-46-01-01		

MTS 5/11 V T4 B T

Weidmüller Interface GmbH & Co. KG
Klingenbergstraße 26
D-32758 Detmold
Germany

www.weidmueller.com

Nákresy

Obrázek výrobku

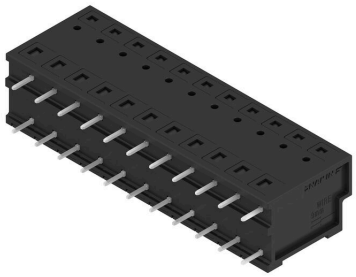

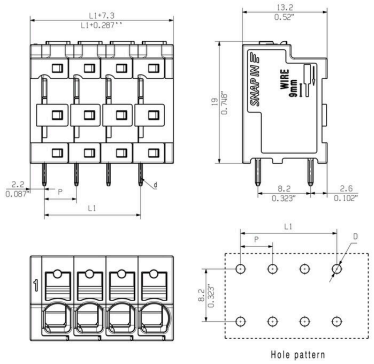

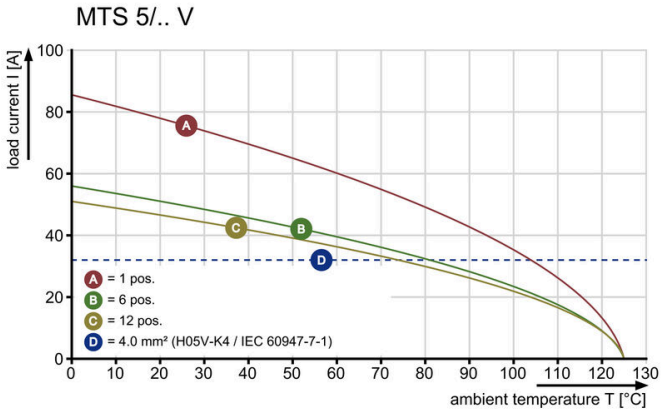

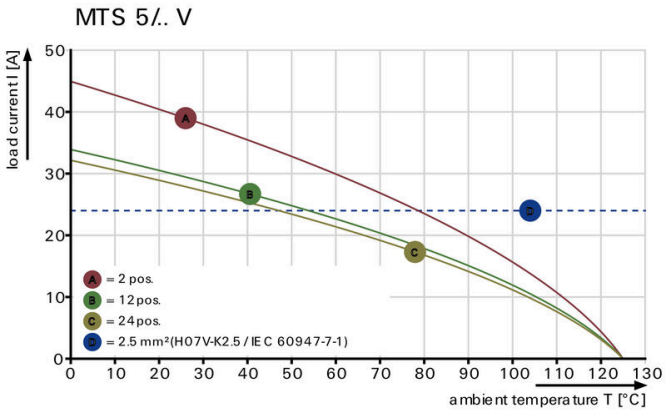



MTS 5/11 V T4 B T

Weidmüller Interface GmbH & Co. KG
Klingenbergstraße 26
D-32758 Detmold
Germany

www.weidmueller.com

Příslušenství

Plochý šroubovák



Plochý šroubovák s kulatou hlavicí SD DIN 5265, ISO 2380/2, výstup podle DIN 5264, ISO 2380/1. hrot ChromTop, rukojeť SoftFinish

Všeobecné objednací údaje

Typ	SDS 0.6X3.5X100	Verze
Číslo objednávky	2749340000	Šroubovák, Šířka čepele (B): 3.5 mm, Délka čepele: 100 mm, Tloušťka čepele (A): 0.6 mm
GTIN (EAN)	4050118895568	
Množství	1 ST	

Typ	SDIS 0.6X3.5X100	Verze
Číslo objednávky	2749810000	Šroubovák, Šířka čepele (B): 3.5 mm, Délka čepele: 100 mm, Tloušťka čepele (A): 0.6 mm
GTIN (EAN)	4050118897012	
Množství	1 ST	