Datový list

HDC 24B TOS 1M40 WMP

Weidmüller Interface GmbH & Co. KG
Klingenbergstraße 26
D-32758 Detmold
Germany

www.weidmueller.com

Naše kryty s přírubovou montáží vyrobené z plastu mají vestavěnou kabelovou průchodku a šroubovou blokádu. Jsou utěsněny přímo na panelovou stěnu a lze je proto použít bez připojovacího krytu. Pouzdra jsou zajímavá svou nízkou hmotností a optimální ochranou před znečištěním, vodou a vibracemi.

Všeobecné objednací údaje

Verze	HDC pouzdra, Instalační velikost: 8, Stupeň krytí: IP66, IP67, v zapojeném stavu, Kabelový vstup shora, Šroub, , Velikost kabelových vstupů: M 40
Číslo objednávky	2716740000
Typ	HDC 24B TOS 1M40 WMP
GTIN (EAN)	4050118803617
Množství	1 items

HDC 24B TOS 1M40 WMP

Weidmüller Interface GmbH & Co. KG
Klingenbergstraße 26
D-32758 Detmold
Germany

www.weidmueller.com

Technické údaje

Osvědčení

Schválení	
ROHS	Shoda
UL File Number Search	Web UL
Č. osvědčení (cURus)	E223801

Rozměry a hmotnosti

Čistá hmotnost	185.68 g

Teploty

Okolní teplota	-40 °C...100 °C

Shoda produktu s prostředím

Stav souladu se směrnicí RoHS	V souladu bez výjimky
REACH SVHC	Ne SVHC nad 0,1 wt%

Kabelová vývodka WMP

Průměr kabelu, min.	19 mm	Průměr kabelu, max.	28 mm
Velikost AF	36 mm	Velikost kabelových vstupů	M 40

Obecné údaje

Klasifikace hořlavosti UL 94	V-0	Provedení povrchu	neošetřené
Stupeň krytí	IP66, IP67, v zapojeném stavu		

Rozměry

Kabelový vstup	s kabelovými průchodkami

Verze

Počet kabelových průchodek	1	Velikost kabelových vstupů	M 40
Horní část/dolní část/víčko	horní část	Kryt	bez krytu
Utahovací moment	3 Nm	Počet kabelových vstupů nahoře	1
Počet kabelových vstupů ze strany	1	Design pouzdra	Kabelový vstup shora
Design zajišťovacího systému	Šroub	Instalační velikost	8
Kabelový vstup	s kabelovými průchodkami	Těsnění	NBR
Barva (RAL)	RAL 9011	BG	8
Vhodné pro systém ModuPlug®	Ano		

Klasifikace

ETIM 8.0	EC000437	ETIM 9.0	EC000437
ETIM 10.0	EC000437	ECLASS 14.0	27-44-02-02
ECLASS 15.0	27-44-02-02		

HDC 24B TOS 1M40 WMP

Weidmüller Interface GmbH & Co. KG
Klingenbergstraße 26
D-32758 Detmold
Germany

www.weidmueller.com

Nákresy

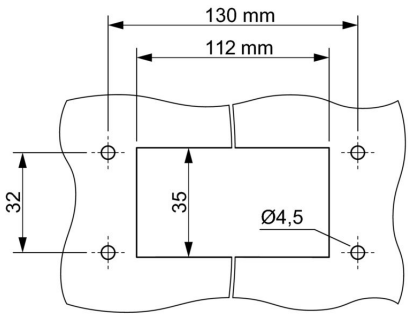

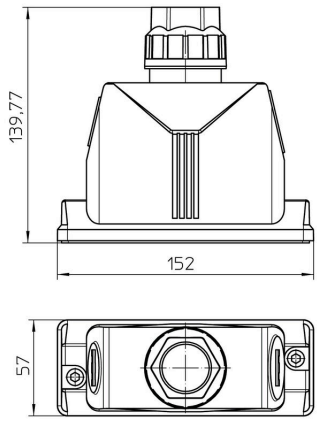

HDC 24B TOS 1M40 WMP

Weidmüller Interface GmbH & Co. KG
Klingenbergstraße 26
D-32758 Detmold
Germany

www.weidmueller.com

Příslušenství

Montážní konzoly

Naše kryty s přírubovou montáží vyrobené z plastu mají vestavěnou kabelovou průchodku a šroubovou blokádu. Jsou utěsněny přímo na panelovou stěnu a lze je proto použít bez připojovacího krytu. Pouzdra jsou zajímavá svou nízkou hmotností a optimální ochranou před znečištěním, vodou a vibracemi.

Všeobecné objednací údaje

Typ	HDC AF SET WM	Verze
Číslo objednávky	2716800000	HDC pouzdra, Instalační velikost: , Stupeň krytí:
GTIN (EAN)	4050118803679	
Množství	1 ST	
Typ	HDC AF WM	Verze
Číslo objednávky	2716790000	HDC pouzdra, Instalační velikost: , Stupeň krytí:
GTIN (EAN)	4050118803662	
Množství	20 ST	