Datový list

IE-PS-M12X-90-P-TH-SC-ST

Weidmüller Interface GmbH & Co. KG
Klingenbergstraße 26
D-32758 Detmold
Germany

www.weidmueller.com



8pólový krimpovací konektor M12 Mini s kódováním X a 90° výstupem kabelu je díky kompaktním rozměrům a 8 výstupním pozicím předurčen pro náročné instalační podmínky. Verze s kabelovou svorkou s širokým rozsahem kabelových svorek od 4 do 9 mm a plně stíněným pouzdrem spolu se stíněným odlehčením tahu představuje univerzální bezpečnostní řešení pro všechny běžné kabely na trhu.

Všeobecné objednací údaje

Číslo objednávky	2662110000
Typ	IE-PS-M12X-90-P-TH-SC-ST
GTIN (EAN)	4050118781854
Množství	1 items

Datový list

IE-PS-M12X-90-P-TH-SC-ST

Weidmüller Interface GmbH & Co. KG
Klingenbergstraße 26
D-32758 Detmold
Germany

www.weidmueller.com

Technické údaje

Osvědčení

ROHS	Shoda

Rozměry a hmotnosti

Průměr	14 mm	Čistá hmotnost	31 g

Teploty

Skladovací teplota		Provozní teplota	-40 °C...70 °C
Teplota instalace			

Shoda produktu s prostředím

Stav souladu se směrnicí RoHS	V souladu s výjimkou
Výjimka ze směrnice RoHS (je-li použitelné/známo)	6c
REACH SVHC	Lead 7439-92-1
SCIP	c50b1fcd-04c8-463f-99b5-8ae8d5ac75a1

Technické údaje – upravitelné zásuvné konektory

Počet pólů	8	Kódování	X-kódování
Povrch kontaktu	Pozlacené	LED	Ne
Typ připojení	Nalisované připojení	Hlavní materiál krytu	Slitina mědi poniklovaná
Průměr kabelu, max.	9 mm	Průměr kabelu, min.	4 mm
Průřez vodiče, max.	0.34 mm²	Průřez vodiče, min.	0.14 mm²
Jmenovité napětí	30 V	Jmenovitý proud	2 A
Stupeň krytí	IP67	Cykly zapojování	≥ 500
Závažnost znečištění	3	Druh kontaktu	Konektor samec
Připojení stínění	Ano, krimpované	Materiál kroužku se závitem	Poniklovaný CuZn
Průřez připojení max.	0.34 mm²	Průřez připojení min.	0.14 mm²

Obecné informace

Počet pólů	8	Připojení 1	M12
Připojení 2	Crimp	Hlavní materiál krytu	Slitina mědi poniklovaná
Připojovací závit	M12	Povrch kontaktu	Pozlacené
Průřez připojení vodičů, jemně stáčené, min.	0.14 mm²	Průřez připojení vodičů, jemně stáčené, max.	0.34 mm²
Průřez vodiče, pevný, min.	0.34 mm²	Průřez vodiče, pevný, max.	0.32 mm²
Průřez připojení vodiče, pružný	0.14...0.34 mm²	Stupeň krytí	IP67
Cykly zapojování	≥ 500		

Elektrické vlastnosti

Jmenovité napětí	30 V

Obecné standardy

Standardní konektor	IEC 61076-2-109

Standardy

Standardní konektor	IEC 61076-2-109

IE-PS-M12X-90-P-TH-SC-ST

Weidmüller Interface GmbH & Co. KG
Klingenbergstraße 26
D-32758 Detmold
Germany

www.weidmueller.com

Technické údaje

Klasifikace

ETIM 8.0	EC002635	ETIM 9.0	EC002635
ETIM 10.0	EC002635	ECLASS 14.0	27-44-01-16
ECLASS 15.0	27-44-01-16		

IE-PS-M12X-90-P-TH-SC-ST

Weidmüller Interface GmbH & Co. KG
Klingenbergstraße 26
D-32758 Detmold
Germany

www.weidmueller.com

Nákresy

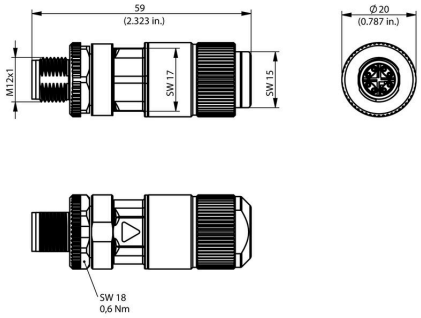

Weidmüller

Weidmüller Interface GmbH & Co. KG
Klingenbergstraße 26
D-32758 Detmold
Germany

www.weidmueller.com

Příslušenství

Screwty® nástroj na kabelové průchodky



Ideální nástroj pro jakoukoliv práci
Screwty® je ideální, všestranný nástroj pro utahování všech běžných kabelů snímačů a akčních členů. I těžko přístupné kulaté konektory jsou se Screwty® nadosah. Jednoduchý otáčivý moment utáhne a povolí konektory bez potřeby nadměrné síly. Screwty® je jedinečné a celkové řešení, protože je lze použít s většinou kabelů a konektorů od jiných prodejců (přes 90 %). Screwty® se skládá z rukojeti a tradičního 1/4" adaptéru. Lze je tedy použít pro všechny velikosti: pro kulaté konektory M12 a M8, pro varianty M12F a M8F a pro přizpůsobitelné konektory samce a samice.

Všeobecné objednací údaje

Typ	SCREWTY SET	Verze
Číslo objednávky	1910000000	Cable gland tool for M8, M12 lines and connectors
GTIN (EAN)	4032248436842	
Množství	1 ST	

Screwty® nástroj na kabelové průchodky s funkcí utahovacího momentu



Ideální nástroj pro jakoukoliv práci
Screwty® je ideální, všestranný nástroj pro utahování všech běžných kabelů snímačů a akčních členů. I těžko přístupné kulaté konektory jsou se Screwty® nadosah. Jednoduchý otáčivý moment utáhne a povolí konektory bez potřeby nadměrné síly. Screwty® je jedinečné a celkové řešení, protože je lze použít s většinou kabelů a konektorů od jiných prodejců (přes 90 %). Screwty® se skládá z rukojeti a tradičního 1/4" adaptéru. Lze je tedy použít pro všechny velikosti: pro kulaté konektory M12 a M8, pro varianty M12F a M8F a pro přizpůsobitelné konektory samce a samice.

Všeobecné objednací údaje

Typ	SCREWTY SET -DM	Verze
Číslo objednávky	1920000000	Cable gland tool for M8, M12 lines and connectors
GTIN (EAN)	4032248436859	
Množství	1 ST	

Weidmüller Interface GmbH & Co. KG
Klingenbergstraße 26
D-32758 Detmold
Germany

www.weidmueller.com

Příslušenství

Screwty® nástroj na kabelové průchodky



Ideální nástroj pro jakoukoliv práci
Screwty® je ideální, všestranný nástroj pro utahování všech běžných kabelů snímačů a akčních členů. I těžko přístupné kulaté konektory jsou se Screwty® nadosah. Jednoduchý otáčivý moment utáhne a povolí konektory bez potřeby nadměrné síly. Screwty® je jedinečné a celkové řešení, protože je lze použít s většinou kabelů a konektorů od jiných prodejců (přes 90 %). Screwty® se skládá z rukojeti a tradičního 1/4" adaptéru. Lze je tedy použít pro všechny velikosti: pro kulaté konektory M12 a M8, pro varianty M12F a M8F a pro přizpůsobitelné konektory samce a samice.

Všeobecné objednací údaje

Typ	SCREWTY- M12 F	Verze
Číslo objednávky	1900020000	Cable gland tool for M12 connectors
GTIN (EAN)	4032248375851	
Množství	1 ST	

Screwty® nástroj na kabelové průchodky s funkcí utahovacího momentu



Ideální nástroj pro jakoukoliv práci
Screwty® je ideální, všestranný nástroj pro utahování všech běžných kabelů snímačů a akčních členů. I těžko přístupné kulaté konektory jsou se Screwty® nadosah. Jednoduchý otáčivý moment utáhne a povolí konektory bez potřeby nadměrné síly. Screwty® je jedinečné a celkové řešení, protože je lze použít s většinou kabelů a konektorů od jiných prodejců (přes 90 %). Screwty® se skládá z rukojeti a tradičního 1/4" adaptéru. Lze je tedy použít pro všechny velikosti: pro kulaté konektory M12 a M8, pro varianty M12F a M8F a pro přizpůsobitelné konektory samce a samice.

Všeobecné objednací údaje

Typ	SCREWTY-M12 F-DM	Verze
Číslo objednávky	1900021000	Cable gland tool for M12 connectors
GTIN (EAN)	4032248436828	
Množství	1 ST	