Data sheet

SAK 2.5/35 GR

Weidmüller Interface GmbH & Co. KG
Klingenbergstraße 26
D-32758 Detmold
Germany

www.weidmueller.com

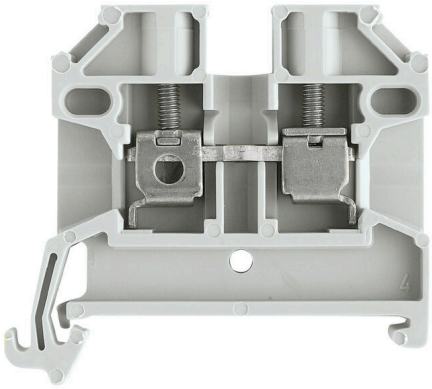

Přívod napájení, signálu a dat je standardním požadavkem v elektrotechnice a stavbě rozváděčů. Mezi vlastnosti, které daný výrobek odlišují, patří izolační materiál, systém připojení a konstrukce svorek. Průchozí svorka je vhodná pro sloučení a/nebo připojení jednoho nebo více vodičů. Mohou mít jednu nebo více úrovní připojení, které jsou na stejném potenciálu nebo vzájemně izolované.

Všeobecné objednací údaje

Verze	Průchozí svorkovnice, Šroubové připojení, Šedá, 2.5 mm², 24 A, 800 V, Počet připojení: 2
Číslo objednávky	2572430000
Typ	SAK 2.5/35 GR
GTIN (EAN)	4050118582482
Množství	100 items
Stav objednávky	Tento produkt v budoucnu už nebude k dispozici.
K dispozici do	2026-06-30T00:00:00+02:00
Alternativní výrobek	WDU 2.5N ZQV

Data sheet

SAK 2.5/35 GR

Weidmüller Interface GmbH & Co. KG
Klingenbergstraße 26
D-32758 Detmold
Germany

www.weidmueller.com

Technical data

Osvědčení

Schválení	
ROHS	Shoda

Rozměry a hmotnosti

Hloubka	40 mm	Hloubka (v palcích)	1.5748 inch
Výška	44.5 mm	Výška (v palcích)	1.752 inch
Šířka	6.1 mm	Šířka (v palcích)	0.2402 inch
Čistá hmotnost	6.33 g		

Teploty

Skladovací teplota	-25 °C...55 °C	Okolní teplota	-50 °C...55 °C
Trvalá provozní teplota, min.	-50 °C	Trvalá provozní teplota, max.	100 °C

Shoda produktu s prostředím

Stav souladu se směrnicí RoHS	Vyhovující
REACH SVHC	Ne SVHC nad 0,1 wt%

Specifikace systému

Nutná koncová deska	Ano	Počet potenciálů	1
Počet úrovní	1	Počet svěrných bodů na úroveň	2
Úrovně propojené interně	Ne	Nosná lišta	TS 35
N-funkce	Ne	PE funkce	Ne
Funkce PEN	Ne		

Údaje materiálu

Základní materiál	PA 66	Barevný	Šedá
Klasifikace hořlavosti UL 94	V-2		

Další technická data

Verze testovaná ve výbušném prostředí	Ano	Typ montáže	Příchytka

Data hodnocení

Jmenovitý průřez	2.5 mm²	Jmenovité napětí	800 V
Jmenovité DC napětí	800 V	Jmenovitý proud	24 A
Proud při maximu vodičů	24 A	Standardy	IEC 60947-7-1
Vnitřní odpor podle IEC 60947-7-x	1.33 mΩ	Ztráta výkonu v souladu s normou IEC 60947-7-x	0.77 W
Závažnost znečištění	3		

Vodiče k upevnění (další připojení)

Typ připojení, další připojení	Šroubové připojení

SAK 2.5/35 GR

Weidmüller Interface GmbH & Co. KG
Klingenbergstraße 26
D-32758 Detmold
Germany

www.weidmueller.com

Technical data

Vodiče k upevnění svorkou (jmenovité připojení)

Průřez propojení AWG, max.	AWG 14	Směr připojení	na straně
Typ připojení	Šroubové připojení	Počet připojení	2
Upínací rozsah, max.	2.5 mm²	Upínací rozsah, min.	0.13 mm²
Průřez propojení AWG, min.	AWG 26	Průřez připojení vodiče, jemně splétaný s koncovkami DIN 46228/4, max.	4 mm²
Průřez připojení vodiče, jemně splétaný s koncovkami DIN 46228/4, min.	0.13 mm²	Průřez připojení vodiče, jemně splétaný s koncovkami DIN 46228/1, max.	4 mm²
Průřez připojení vodiče, jemně splétaný s koncovkami DIN 46228/1, min.	0.13 mm²	Průřez připojení vodičů, jemně stáčené, max.	4 mm²
Průřez připojení vodičů, jemně stáčené, min.	0.13 mm²	Průřez připojení vodičů, splétané, max.	4 mm²
Průřez připojení vodičů, splétané, min.	0.13 mm²	Průřez připojení vodiče, pevné jádro, max.	6 mm²
Průřez připojení vodiče, pevné jádro, min.	0.13 mm²	Průřez připojení vodičů, jemně splétané, min.	0.13 mm²

Všeobecně

Průřez propojení AWG, max.	AWG 14	Průřez propojení AWG, min.	AWG 26
Standardy	IEC 60947-7-1	Nosná lišta	TS 35

Klasifikace

ETIM 8.0	EC000897	ETIM 9.0	EC000897
ETIM 10.0	EC000897	ECLASS 14.0	27-25-01-01
ECLASS 15.0	27-25-01-01		