Data sheet

# SAIE-M8B-8S-H10SMT

**Weidmüller Interface GmbH & Co. KG**
Klingenbergstraße 26
D-32758 Detmold
Germany

www.weidmueller.com

## Podobné ilustraci

Společnost Weidmüller je předním světovým poskytovatelem konektorů. Stěžejním produktem v této řadě jsou konektory, které společnost Weidmüller označuje jménem SAI. Při vývoji SAI produktů se technici společnosti Weidmüller vždy soustředili na dosažení racionální, cenově efektivní koncepce instalace a – spolu s hlavními uživateli – na trh dodávají velmi dobře přijímané produkty, které nastavují světové standardy ve funkčnosti a kvalitě. Nejlepším příkladem jsou nové rozvaděče M12 kódované S a T. Tyto moduly jsou charakteristické velmi vysokým proudem a napětím. Umožňuje to je použít například s třífázovými motory.

### Všeobecné objednací údaje

| | |
|---|---|
| Verze | Vestavěné zástrčky, M8, Montážní závit: M10, Počet pólů: 8, Délka vlákna / kabelu: |
| Číslo objednávky | 2422770000 |
| Typ | SAIE-M8B-8S-H10SMT |
| GTIN (EAN) | 4050118429916 |
| Množství | 25 items |

# SAIE-M8B-8S-H10SMT

**Weidmüller Interface GmbH & Co. KG**
Klingenbergstraße 26
D-32758 Detmold
Germany

www.weidmueller.com

## Technical data

### Osvědčení

| | |
|---|---|
| ROHS | Shoda |

### Rozměry a hmotnosti

| | |
|---|---|
| Čistá hmotnost | 8.91 g |

### Shoda produktu s prostředím

| | |
|---|---|
| Stav souladu se směrnicí RoHS | V souladu s výjimkou |
| Výjimka ze směrnice RoHS (je-li použitelné/známo) | 6c |
| REACH SVHC | Lead 7439-92-1 |
| SCIP | 0ea6d931-f9e9-40a6-89d9-8d67103189d3 |

### Technické údaje o zásuvném konektoru DPS

| | | |
|---|---|---|
| Počet pólů | 8 | |
| Kódování | M8 = ne | |
| Typ montáže | Montáž na zadní panel | |
| Skříně | M8 konektor samice | |
| Výška instalace | 10 mm | |
| Povrch krytu | poniklované | |
| Připojení stínění | Ano | |
| Montážní závit | M12 | |
| Jmenovité napětí | 30 V | |
| Jmenovité napětí | 30 V | |
| Jmenovitý proud | 1.5 A | |
| Jmenovitý proud | 4 A (3, 4 a 5 pólů) / 1,5 A (8 pólů) | |
| Rozsah teplot | -30...80 °C | |
| Stupeň krytí | IP67 | |
| Povrch kontaktu | Au (zlato) | |
| Hlavní materiál krytu | CuZn, poniklované | |
| Připojovací závit | M8 | |
| Utahovací moment | M8: 0,5 Nm | |
| Montážní závit | M10 | |
| Rozpětí utahovacího momentu instalace | 0.8 Nm | |
| Utahovací moment instalace | max. | 0.8 Nm |
| Odpor izolace | 100 MΩ | |
| Závažnost znečištění | 3 (2 vně utěsněného prostoru) | |
| Cykly zapojování | ≥ 100 | |
| Materiál kontaktu | Slitina | |
| Materiál těsnění | FPM | |
| Aretační matice, materiál | Poniklovaný CuZn | |
| Materiál krytu montovaného s přírubou | Poniklovaný CuZn | |
| Spárovací materiál | PUR | |

### Obecné informace

| | | | |
|---|---|---|---|
| Počet pólů | 8 | Hlavní materiál krytu | CuZn, poniklované |
| Připojovací závit | M8 | Materiál kontaktu | Slitina |
| Povrch kontaktu | Au (zlato) | Typ montáže | Montáž na zadní panel |
| Stupeň krytí | IP67 | Cykly zapojování | ≥ 100 |

# SAIE-M8B-8S-H10SMT

**Weidmüller Interface GmbH & Co. KG**
Klingenbergstraße 26
D-32758 Detmold
Germany

www.weidmueller.com

## Technical data

### Systémové parametry

| | | | |
|---|---|---|---|
| Počet pólů | 8 | Množství řady kolíků | 1 |
| Odpor izolace | 100 MΩ | Stupeň krytí | IP67 |
| Cykly zapojování | ≥ 100 | | |

### Udaje o materiálu

| | | | |
|---|---|---|---|
| Materiál kontaktu | Slitina | Povrch kontaktu | Au (zlato) |

### Důležitá poznámka

Poznámky

### Klasifikace

| | | | |
|---|---|---|---|
| ETIM 8.0 | EC003568 | ETIM 9.0 | EC003568 |
| ETIM 10.0 | EC003568 | ECLASS 14.0 | 27-44-01-10 |
| ECLASS 15.0 | 27-44-01-10 | | |

**SAIE-M8B-8S-H10SMT**

**Weidmüller Interface GmbH & Co. KG**
Klingenbergstraße 26
D-32758 Detmold
Germany

www.weidmueller.com

# Drawings

## Rozměrový výkres

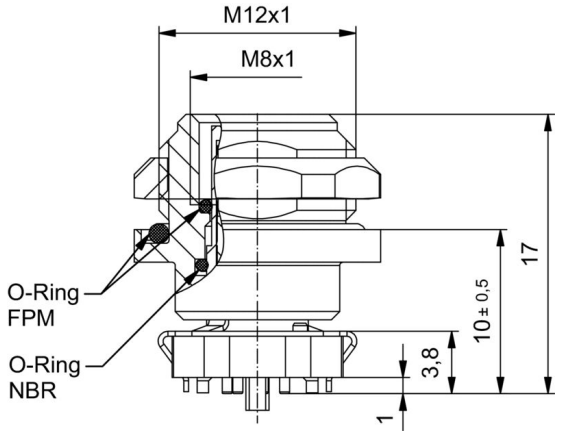


## DPS design

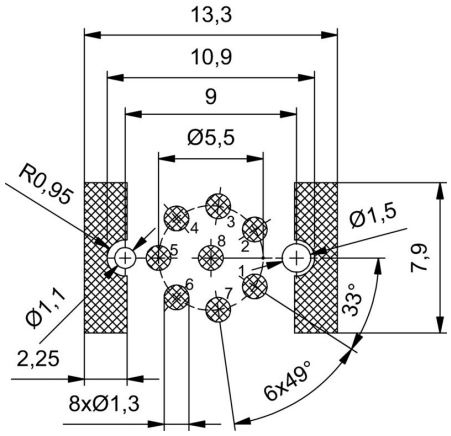

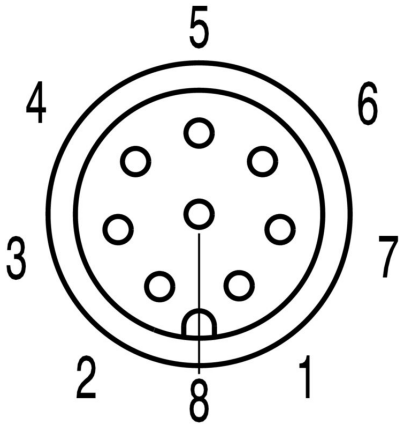
## Schéma pólů