Datový list

SAIE-M12S-5-H12TL-M16

Weidmüller Interface GmbH & Co. KG
Klingenbergstraße 26
D-32758 Detmold
Germany

www.weidmueller.com

Podobné ilustraci

Společnost Weidmüller je předním světovým poskytovatelem konektorů. Stěžejním produktem v této řadě jsou konektory, které společnost Weidmüller označuje jménem SAI. Při vývoji SAI produktů se technici společnosti Weidmüller vždy soustředili na dosažení racionální, cenově efektivní koncepce instalace a – spolu s hlavními uživateli – na trh dodávají velmi dobře přijímané produkty, které nastavují světové standardy ve funkčnosti a kvalitě. Nejlepším příkladem jsou nové rozvaděče M12 kódované S a T. Tyto moduly jsou charakteristické velmi vysokým proudem a napětím. Umožňuje to je použít například s třífázovými motory.

Všeobecné objednací údaje

Verze	Vestavěné zástrčky, M12, Montážní závit: M 16 x 1,5, Počet pólů: 5, Délka vlákna / kabelu:
Číslo objednávky	2421860000
Typ	SAIE-M12S-5-H12TL-M16
GTIN (EAN)	4050118430509
Množství	10 items

SAIE-M12S-5-H12TL-M16

Weidmüller Interface GmbH & Co. KG
Klingenbergstraße 26
D-32758 Detmold
Germany

www.weidmueller.com

Technické údaje

Osvědčení

ROHS	Shoda

Rozměry a hmotnosti

Čistá hmotnost	20 g

Shoda produktu s prostředím

Stav souladu se směrnicí RoHS	V souladu s výjimkou
Výjimka ze směrnice RoHS (je-li použitelné/známo)	6c
REACH SVHC	Lead 7439-92-1
SCIP	0ea6d931-f9e9-40a6-89d9-8d67103189d3

Technické údaje o zásuvném konektoru DPS

Počet pólů	5	
Kódování	A-kódování	
Typ montáže	Montáž na zadní panel	
Skříně	M12 konektor samec	
Výška instalace	12 mm	
Připojení stínění	Ne	
Jmenovité napětí	60 V	
Jmenovité napětí	250 V (4 póly) / 60 V (5 pólů) / 30 V (8 pólů)	
Jmenovitý proud	4 A	
Jmenovitý proud	4 A (4 a 5 pólů) / 2 A (8 pólů)	
Rozsah teplot	-30...80 °C	
Stupeň krytí	IP67	
Povrch kontaktu	Au (zlato)	
Hlavní materiál krytu	CuZn, poniklované	
Připojovací závit	M12	
Utahovací moment	M12: 0,8 Nm	
Montážní závit	M 16 x 1,5	
Rozpětí utahovacího momentu instalace	1.2 Nm	
Utahovací moment instalace	max.	1.2 Nm
Odpor izolace	100 MΩ	
Závažnost znečištění	3 (2 vně utěsněného prostoru)	
Cykly zapojování	≥ 100	
Materiál kontaktu	Slitina	
Aretační matice, materiál	Poniklovaný CuZn	
Materiál krytu montovaného s přírubou	Poniklovaný CuZn	

Obecné informace

Počet pólů	5	Hlavní materiál krytu	CuZn, poniklované
Připojovací závit	M12	Materiál kontaktu	Slitina
Povrch kontaktu	Au (zlato)	Typ montáže	Montáž na zadní panel
Stupeň krytí	IP67	Cykly zapojování	≥ 100

Systémové parametry

Počet pólů	5	Množství řady kolíků	1
Odpor izolace	100 MΩ	Stupeň krytí	IP67
Cykly zapojování	≥ 100		

SAIE-M12S-5-H12TL-M16

Weidmüller Interface GmbH & Co. KG
Klingenbergstraße 26
D-32758 Detmold
Germany

www.weidmueller.com

Technické údaje

Udaje o materiálu

Materiál kontaktu	Slitina	Povrch kontaktu	Au (zlato)

Důležitá poznámka

Poznámky

Klasifikace

ETIM 6.0	EC002638	ETIM 7.0	EC003568
ETIM 8.0	EC003568	ETIM 9.0	EC003568
ETIM 10.0	EC003568	ECLASS 9.0	27-44-03-09
ECLASS 9.1	27-44-03-09	ECLASS 10.0	27-44-03-09
ECLASS 11.0	27-44-01-10	ECLASS 12.0	27-44-01-10
ECLASS 13.0	27-44-01-10	ECLASS 14.0	27-44-01-10
ECLASS 15.0	27-44-01-10		

SAIE-M12S-5-H12TL-M16

Weidmüller Interface GmbH & Co. KG
Klingenbergstraße 26
D-32758 Detmold
Germany

www.weidmueller.com

Nákresy

Rozměrový výkres

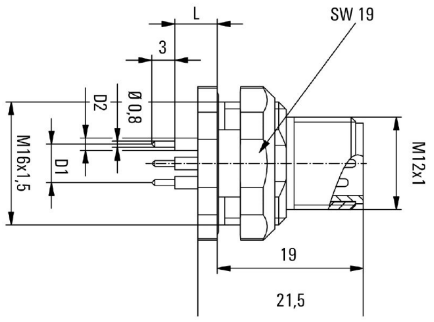

L (board-to-board distance) =
12mm D1 = 5,0 mm D2 = 1,6 mm

DPS design

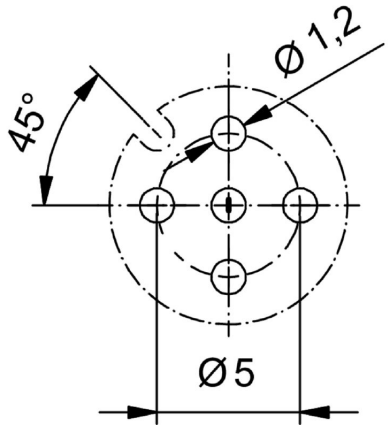

Přední panel

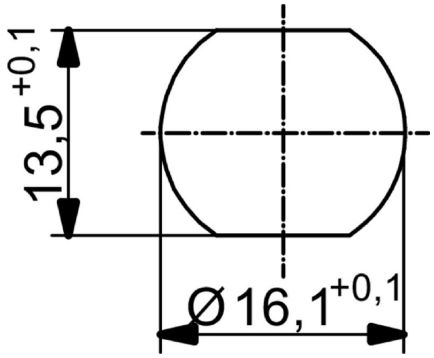

Schéma pólů

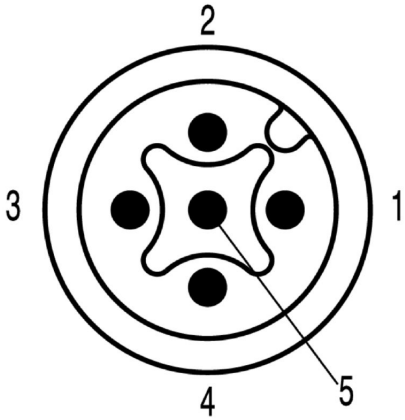

M12 = A-coded

Weidmüller Interface GmbH & Co. KG
Klingenbergstraße 26
D-32758 Detmold
Germany

www.weidmueller.com

Nákresy