Data sheet

# BLZP 5.00HC/22/180F SN BK BX

**Weidmüller Interface GmbH & Co. KG**
Klingenbergstraße 26
D-32758 Detmold
Germany

www.weidmueller.com

## Obrázek výrobku

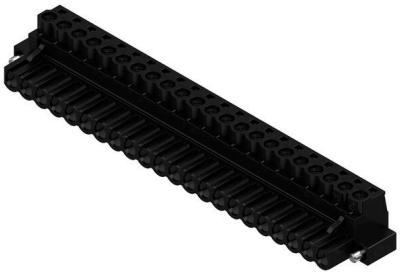

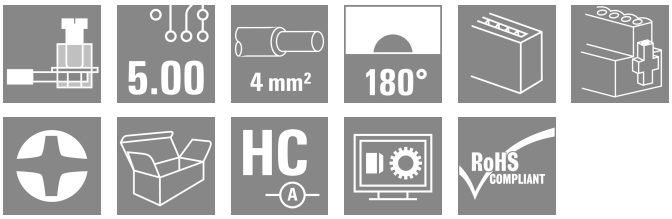


Konektor samice se systémem připojení upínacím třmenem s rovným (180°) směrem vývodu. Konektory samice poskytují prostor na označení a lze je kódovat. Připojení pomocí příruby nebo uvolňovací západky. Také poskytují integrovaný plus/mínus šroub, ochranu před chybným zapojením vodiče a jsou dodávány s otevřeným upínacím třmenem. HC = Vysoký proud.

### Všeobecné objednací údaje

| | |
|---|---|
| Verze | Zásuvný konektor PCB plug in, zdířka, 5.00 mm, Počet pólů: 22, 180°, Připojení s upínacím třmenem, Upínací rozsah, max. : 4 mm², Box |
| Číslo objednávky | 1955830000 |
| Typ | BLZP 5.00HC/22/180F SN BK BX |
| GTIN (EAN) | 4032248634385 |
| Množství | 12 items |
| Údaje výrobku | IEC: 400 V / 23 A / 0.2 - 4 mm²<br>UL: 300 V / 20 A / AWG 26 - AWG 12 |
| Balení | Box |

# BLZP 5.00HC/22/180F SN BK BX

**Weidmüller Interface GmbH & Co. KG**
Klingenbergstraße 26
D-32758 Detmold
Germany

www.weidmueller.com

## Technical data

### Osvědčení

| | |
|---|---|
| Schválení | |
| ROHS | Shoda |
| UL File Number Search | Web UL |
| Č. osvědčení (cURus) | E60693 |

### Rozměry a hmotnosti

| | | | |
|---|---|---|---|
| Hloubka | 20.1 mm | Hloubka (v palcích) | 0.7913 inch |
| Výška | 16.1 mm | Výška (v palcích) | 0.6339 inch |
| Šířka | 120 mm | Šířka (v palcích) | 4.7244 inch |
| Čistá hmotnost | 39.32 g | | |

### Shoda produktu s prostředím

| | | |
|---|---|---|
| Stav souladu se směrnicí RoHS | V souladu bez výjimky | |
| REACH SVHC | Ne SVHC nad 0,1 wt% | |
| Uhlíková stopa výrobku | Kolébka k bráně | 0,527 kg CO2 eq. |

### Systémové parametry

| | | | | |
|---|---|---|---|---|
| Skupina produktů | OMNIMATE Signal - řada BL/SL 5,00 | | | |
| Typ připojení | Připojení v provozu | | | |
| Metoda připojení vodiče | Připojení s upínacím třmenem | | | |
| Rozteč v mm (P) | 5.00 mm | | | |
| Rozteč v palcích (P) | 0.197 " | | | |
| Směr výstupu vodiče | 180° | | | |
| Počet pólů | 22 | | | |
| L1 v mm | 105.00 mm | | | |
| L1 v palcích | 4.137 " | | | |
| Počet řad | 1 | | | |
| Množství řady kolíků | 1 | | | |
| Jmenovitý průřez | 4 mm² | | | |
| Ochrana bezpečná proti dotyku dle normy DIN VDE 57 106 | Bezpečné před dotykem prstů | | | |
| Ochrana bezpečná proti dotyku dle normy DIN VDE 0470 | IP20 zapojené/ IP10 nezapojené | | | |
| Stupeň krytí | IP20 | | | |
| Objemový odpor | ≤5 mΩ | | | |
| Může být kódováno | Ano | | | |
| Délka odizolování | 7 mm | | | |
| Svěrný šroub | M 2,5 | | | |
| Hrot šroubováku | 0,6 x 3,5, PH 1, PZ 1 | | | |
| Standard hrotu šroubováku | DIN 5264, ISO 8764/2-PH, ISO 8764/2-PZ | | | |
| Cykly zapojování | 25 | | | |
| Zásuvná síla / pól, max. | 10 N | | | |
| Tažná síla / pól, max. | 9 N | | | |
| Utahovací moment | Typ krouticího momentu | Připojení vodiče | | |
| | Informace o použití | Utahovací moment | min. | 0.4 Nm |
| | | | max. | 0.5 Nm |
| | Typ krouticího momentu | Příruba šroubu | | |
| | Informace o použití | Utahovací moment | min. | 0.2 Nm |
| | | | max. | 0.25 Nm |

# BLZP 5.00HC/22/180F SN BK BX

**Weidmüller Interface GmbH & Co. KG**
Klingenbergstraße 26
D-32758 Detmold
Germany

www.weidmueller.com

## Technical data

### Balení

| | | | |
|---|---|---|---|
| Balení | Box | Délka VPE | 350.00 mm |
| Šířka VPE | 135.00 mm | Výška VPE | 30.00 mm |

### Údaje o materiálu

| | | | |
|---|---|---|---|
| Izolační materiál | PBT | Barevný | černá |
| Barevný graf (podobné) | RAL 9011 | Skupina izolačního materiálu | IIIa |
| Komparativní index sledování (CTI) | ≥ 200 | Odpor izolace | ≥ 10<sup>8</sup> Ω |
| Moisture Level (MSL) | | Klasifikace hořlavosti UL 94 | V-0 |
| Materiál kontaktu | Slitina | Povrch kontaktu | pocínované |
| Struktura vrstev kontaktu konektoru | 4...8 µm Sn hot-dip tinned | Skladovací teplota, min. | -40 °C |
| Skladovací teplota, max. | 70 °C | Provozní teplota, min. | -50 °C |
| Provozní teplota, max. | 100 °C | Teplotní rozsah, instalace, min. | -25 °C |
| Teplotní rozsah, instalace, max. | 100 °C | | |

### Vodiče vhodné k připojení

| | |
|---|---|
| Upínací rozsah, min. | 0.13 mm² |
| Upínací rozsah, max. | 4 mm² |
| Průřez propojení AWG, min. | AWG 30 |
| Průřez propojení AWG, max. | AWG 12 |
| Pevné, min. H05(07) V-U | 0.2 mm² |
| Pevné, max. H05(07) V-U | 4 mm² |
| Pružné, min. H05(07) V-K | 0.2 mm² |
| Pružné, max. H05(07) V-K | 4 mm² |
| dutinkou s plastovým límcem, , DIN 46228 pt 4, min. | 0.2 mm² |
| dutinkou s plastovým límcem, DIN 46228 pt 4, max. | 2.5 mm² |
| s vodičem a dutinkou, DIN 46228 pt 1, min. | 0.2 mm² |
| s vodičem a dutinkou, DIN 46228 pt 1, max. | 4 mm² |
| Zasuňte měřič v souladu s EN 60999 a x b; ø | 2,8 mm x 2,4 mm |

| | | | | |
|---|---|---|---|---|
| Upínatelný vodič | Průřez připojení vodiče | Typ | zapojeno tenkým vodičem | |
| | | jmen. | 0.5 mm² | |
| | vodičová koncovka | Délka odizolování | jmen. | 6 mm |
| | | Doporučená dutinka na konci vodiče | H0,5/6 | |
| | Průřez připojení vodiče | Typ | zapojeno tenkým vodičem | |
| | | jmen. | 1 mm² | |
| | vodičová koncovka | Délka odizolování | jmen. | 6 mm |
| | | Doporučená dutinka na konci vodiče | H1,0/6 | |
| | Průřez připojení vodiče | Typ | zapojeno tenkým vodičem | |
| | | jmen. | 1.5 mm² | |
| | vodičová koncovka | Délka odizolování | jmen. | 7 mm |
| | | Doporučená dutinka na konci vodiče | H1,5/7 | |
| | Průřez připojení vodiče | Typ | zapojeno tenkým vodičem | |
| | | jmen. | 2.5 mm² | |
| | vodičová koncovka | Délka odizolování | jmen. | 7 mm |

# BLZP 5.00HC/22/180F SN BK BX

**Weidmüller Interface GmbH & Co. KG**
Klingenbergstraße 26
D-32758 Detmold
Germany

www.weidmueller.com

## Technical data

| | | | |
|---|---|---|---|
| | | Doporučená dutinka na konci vodiče | H2,5/7 |
| | Průřez připojení vodiče | Typ | zapojeno tenkým vodičem |
| | | jmen. | 0.75 mm² |
| | vodičová koncovka | Délka odizolování | jmen. 6 mm |
| | | Doporučená dutinka na konci vodiče | H0,75/6 |
| Referenční text | Vnější průměr plastové objímky by neměl být větší než rozteč (P), Délka koncovek se vybírá v závislosti na produktu a jmenovitém napětí. | | |

### Jmenovité údaje podle IEC

| | | | |
|---|---|---|---|
| testováno podle normy | IEC 60664-1, IEC 61984 | Jmenovitý proud, min. počet pólů (Tu=20 °C) | 23 A |
| Jmenovitý proud, max. počet pólů (Tu=20 °C) | 18 A | Jmenovitý proud, min. počet pólů (Tu=40 °C) | 21 A |
| Jmenovitý proud, max. počet pólů (Tu=40 °C) | 16 A | Jmenovité napětí pro třídu přepětí / stupeň znečištění II/2 | 400 V |
| Jmenovité napětí pro třídu přepětí / stupeň znečištění III/2 | 320 V | Jmenovité napětí pro třídu přepětí / stupeň znečištění III/3 | 250 V |
| Jmenovité impulzní napětí pro třídu přepětí / stupeň znečištění II/2 | 4 kV | Jmenovité impulzní napětí pro třídu přepětí / stupeň znečištění III/2 | 4 kV |
| Jmenovité impulzní napětí pro třídu přepětí / stupeň znečištění III/3 | 4 kV | Krátkodobý odpor proti zkratovému proudu | 3 x 1 s se 120 A |

### Jmenovité údaje podle CSA

| | | | |
|---|---|---|---|
| Institut (CSA) | CSA | Č. osvědčení (CSA) | 200039-1121690 |
| Jmenovité napětí (aplikační skupina B / CSA) | 300 V | Jmenovité napětí (aplikační skupina C / CSA) | 50 V |
| Jmenovité napětí (aplikační skupina D / CSA) | 300 V | Jmenovitý proud (aplikační skupina B / CSA) | 20 A |
| Jmenovitý proud (aplikační skupina D / CSA) | 20 A | Průřez vodiče AWG, min. | AWG 30 |
| Průřez vodiče AWG, max. | AWG 12 | Odkaz na hodnoty pro schválení | Specifikace jsou maximální hodnoty, podrobnosti viz příslušná certifikace. |

### Jmenovité údaje podle UL 1059

| | | | |
|---|---|---|---|
| Institut (cURus) | CURUS | Č. osvědčení (cURus) | E60693 |
| Jmenovité napětí (aplikační skupina B / UL 1059) | 300 V | Jmenovité napětí (aplikační skupina D / UL 1059) | 300 V |
| Jmenovitý proud (aplikační skupina B / UL 1059) | 20 A | Jmenovitý proud (aplikační skupina D / UL 1059) | 10 A |
| Průřez vodiče, AWG, min. | AWG 26 | Průřez vodiče, AWG, max. | AWG 12 |
| Odkaz na hodnoty pro schválení | Specifikace jsou maximální hodnoty, podrobnosti viz příslušná certifikace. | | |

### Důležitá poznámka

| | |
|---|---|
| IPC shoda | Shoda: Produkty jsou vyvíjeny, vyráběny a dodávány v souladu s mezinárodními uznávanými standardy a normami a splňují zajištěné vlastnosti uvedené v datovém listu, respektive splňují dekorativní vlastnosti v souladu s IPC-A-610 „Třída 2". Další nároky na produkty je možné vyhodnotit na požádání. |
| Poznámky | • Additional variants on request<br>• Gold-plated contact surfaces on request<br>• Rated current related to rated cross-section & min. No. of poles.<br>• Wire end ferrule without plastic collar to DIN 46228/1<br>• Wire end ferrule with plastic collar to DIN 46228/4 |

# BLZP 5.00HC/22/180F SN BK BX

**Weidmüller Interface GmbH & Co. KG**
Klingenbergstraße 26
D-32758 Detmold
Germany

www.weidmueller.com

## Technical data

- P on drawing = pitch
- Rated data refer only to the component itself. Clearance and creepage distances to other components are to be designed in accordance with the relevant application standards.
- In accordance with IEC 61984, OMNIMATE-connectors are connectors without breaking capacity (COC). During designated use, connectors are not allowed to be engaged or disengaged when live or under load
- Long term storage of the product with average temperature of 50 °C and maximum humidity 70%, 36 months

### Klasifikace

| | | | |
|---|---|---|---|
| ETIM 8.0 | EC002638 | ETIM 9.0 | EC002638 |
| ETIM 10.0 | EC002638 | ECLASS 14.0 | 27-46-02-02 |
| ECLASS 15.0 | 27-46-02-02 | | |

# BLZP 5.00HC/22/180F SN BK BX

**Weidmüller Interface GmbH & Co. KG**
Klingenbergstraße 26
D-32758 Detmold
Germany

www.weidmueller.com

## Drawings

### Obrázek výrobku

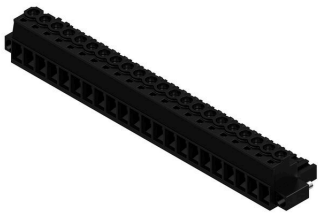

### Dimensional drawing

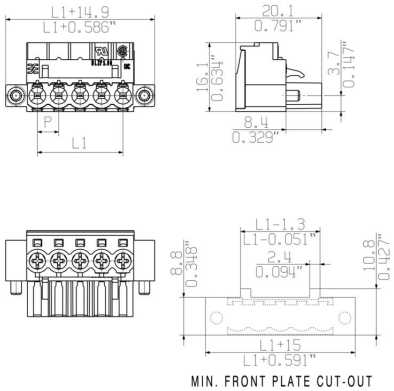


### Graph

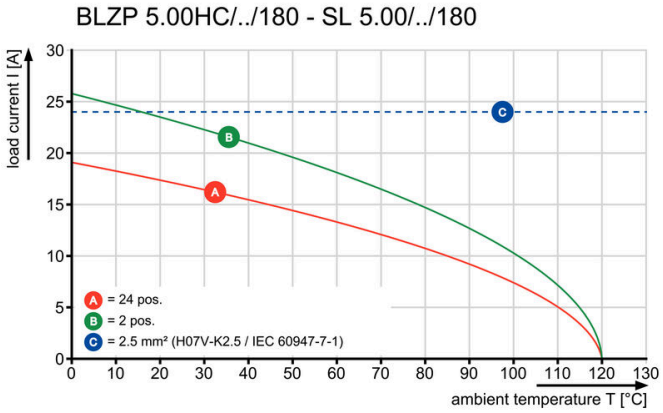

# BLZP 5.00HC/22/180F SN BK BX

**Weidmüller Interface GmbH & Co. KG**
Klingenbergstraße 26
D-32758 Detmold
Germany

www.weidmueller.com

## Accessories

### Odlehčení

Pro časté změny zátěže: „tažné zařízení“ pro zásuvné konektory
Odlehčení tahu dokáže více než jen odlehčit vodičům:
Jednoduše nacvakněte na zástrčku a
- svazek vodičů
- vodicí kabely
- použití jako pomůcka připojování a odpojování

Bez poškození připojovacích bodů, jasná, uspořádaná kabeláž a jednoduchá manipulace.
Výhody pro uživatele: trvalé těžké připojení pro drsné průmyslové podmínky a pohodlné ovládání zajišťují vylepšenou dostupnost systému.

### Všeobecné objednací údaje

| | | |
|---|---|---|
| Typ | BLZ 5.00 ZE04 OR BX | Verze |
| Číslo objednávky | 1652100000 | Zásuvný konektor PCB plug in, Příslušenství, Uvolnění napětí, Oranžová, Počet pólů: 4 |
| GTIN (EAN) | 4008190401771 | |
| Množství | 50 ST | |
| Typ | BLZ 5.00 ZE08 OR BX | Verze |
| Číslo objednávky | 1652040000 | Zásuvný konektor PCB plug in, Příslušenství, Uvolnění napětí, Oranžová, Počet pólů: 8 |
| GTIN (EAN) | 4008190401719 | |
| Množství | 50 ST | |
| Typ | BLZ 5.00 ZE08 BK BX | Verze |
| Číslo objednávky | 1652060000 | Zásuvný konektor PCB plug in, Příslušenství, Uvolnění napětí, černá, Počet pólů: 8 |
| GTIN (EAN) | 4008190401733 | |
| Množství | 50 ST | |

### Kódovací prvky

Připojuje pouze to, co má být připojeno: správné připojení na správném místě.
Kódovací prvky a blokovací zařízení jasně přiřazují připojovací prvky během výrobního procesu a provozu.
Kódovací prvky a blokovací zařízení se vkládají před montáží nebo během fáze osazování kabelu. Alternativa společnosti Weidmüller online konfigurace pomocí konfigurátoru variant pro okódování před dodávkou.
Nesprávná instalace na obvodové desce a nesprávné zapojení připojovacích prvků už není možné.
Výhoda: žádné řešení problémů při výrobě a žádné provozní chyby u uživatele.

### Všeobecné objednací údaje

| | | |
|---|---|---|
| Typ | BLZ/SL KO OR BX | Verze |
| Číslo objednávky | 1573010000 | Zásuvný konektor PCB plug in, Příslušenství, Kódovací prvek, Oranžová, Počet pólů: 1 |
| GTIN (EAN) | 4008190048396 | |
| Množství | 100 ST | |

# BLZP 5.00HC/22/180F SN BK BX

**Weidmüller Interface GmbH & Co. KG**
Klingenbergstraße 26
D-32758 Detmold
Germany

www.weidmueller.com

## Accessories

| | | |
|---|---|---|
| Typ | BLZ/SL KO BK BX | Verze |
| Číslo objednávky | 1545710000 | Zásuvný konektor PCB plug in, Příslušenství, Kódovací prvek, černá, Počet pólů: 1 |
| GTIN (EAN) | 4008190087142 | |
| Množství | 50 ST | |

### Plochý šroubovák

Plochý šroubovák s kulatou hlavicí SD DIN 5265, ISO 2380/2, výstup podle DIN 5264, ISO 2380/1. hrot ChromTop, rukojeť SoftFinish

### Všeobecné objednací údaje

| | | |
|---|---|---|
| Typ | SDS 0.6X3.5X100 | Verze |
| Číslo objednávky | 2749340000 | Šroubovák, Šířka čepele (B): 3.5 mm, Délka čepele: 100 mm, Tloušťka čepele (A): 0.6 mm |
| GTIN (EAN) | 4050118895568 | |
| Množství | 1 ST | |

| | | |
|---|---|---|
| Typ | SDIS 0.6X3.5X100 | Verze |
| Číslo objednávky | 2749810000 | Šroubovák, Šířka čepele (B): 3.5 mm, Délka čepele: 100 mm, Tloušťka čepele (A): 0.6 mm |
| GTIN (EAN) | 4050118897012 | |
| Množství | 1 ST | |

### Křížový šroubovák, Phillips

Křížový šroubovák, Phillips, SDK PH DIN 5262, ISO 8764/2-PH, výstup podle ISO 8764-PH, hrot ChromTop, rukojeť SoftFinish

### Všeobecné objednací údaje

| | | |
|---|---|---|
| Typ | SDK PH1 X 80 | Verze |
| Číslo objednávky | 2749410000 | Šroubovák, Šířka čepele (B): 4.5 mm, 80 mm, Tloušťka čepele (A): 1 |
| GTIN (EAN) | 4050118895636 | |
| Množství | 1 ST | |

# BLZP 5.00HC/22/180F SN BK BX

**Weidmüller Interface GmbH & Co. KG**
Klingenbergstraße 26
D-32758 Detmold
Germany

www.weidmueller.com

## Accessories

### Křížový šroubovák, Pozidriv

Křížový šroubovák, Pozidriv, SDK PZ DIN 5262, ISO 8764/2-PZ, výstup podle ISO 8764/1-PZ, hrot ChromTop, rukojeť SoftFinish

### Všeobecné objednací údaje

| | | |
|---|---|---|
| Typ | SDK PZ1 X 80 | Verze |
| Číslo objednávky | 2749440000 | Šroubovák, Šířka čepele (B): 14.5 mm, 80 mm, Tloušťka čepele (A): 1 |
| GTIN (EAN) | 4050118895667 | |
| Množství | 1 ST | |

# BLZP 5.00HC/22/180F SN BK BX

**Weidmüller Interface GmbH & Co. KG**
Klingenbergstraße 26
D-32758 Detmold
Germany

www.weidmueller.com

## Counterpart

### SL-SMT 5.00HC/180LF Box

Konektor samec odolný proti vysoké teplotě, baleno v krabici nebo na pásce. Na pásce, s 1,5 mm pájecími piny, optimalizováno pro automatickou montáž. 3,2 mm pájecí hrot vhodný pro pájení přetavením a vlnou. Konektory samci nabízejí prostor pro označení a lze je kódovat. HC = Vysoký proud.

#### Všeobecné objednací údaje

| | | |
|---|---|---|
| Typ | SL-SMT 5.00HC/22/180LF ... | Verze |
| Číslo objednávky | 1841590000 | Zásuvný konektor PCB plug in, řada kolíků, Pájená příruba, Připojení pájením přetavením průchozím otvorem, 5.00 mm, Počet pólů: 22, 180°, Pájecí kolík, délka (l): 3.2 mm, pocínované, černá, Box |
| GTIN (EAN) | 4032248352494 | |
| Množství | 12 ST | |

### SL-SMT 5.00HC/90LF Box

Konektor samec odolný proti vysoké teplotě, baleno v krabici nebo na pásce. Na pásce, s 1,5 mm pájecími piny, optimalizováno pro automatickou montáž. 3,2 mm pájecí hrot vhodný pro pájení přetavením a vlnou. Konektory samci nabízejí prostor pro označení a lze je kódovat. HC = Vysoký proud.

#### Všeobecné objednací údaje

| | | |
|---|---|---|
| Typ | SL-SMT 5.00HC/22/90LF 3... | Verze |
| Číslo objednávky | 1840550000 | Zásuvný konektor PCB plug in, řada kolíků, Pájená příruba, Připojení pájením přetavením průchozím otvorem, 5.00 mm, Počet pólů: 22, 90°, Pájecí kolík, délka (l): 3.2 mm, pocínované, černá, Box |
| GTIN (EAN) | 4032248351398 | |
| Množství | 12 ST | |

### SLDV-THR 5.00/180FLF

Odolný proti vysokým teplotám, dvouúrovňový, příčně vysunutý, zavřený konektor samec s možností pájecí příruby. 1,5 mm pájecí pin vhodný pro pájení přetavením. 3,2 mm dlouhý pin vhodný pro pájení přetavením a vlnou. Konektory samci nabízejí prostor pro označení a lze je kódovat.

# BLZP 5.00HC/22/180F SN BK BX

**Weidmüller Interface GmbH & Co. KG**
Klingenbergstraße 26
D-32758 Detmold
Germany

www.weidmueller.com

## Counterpart

### Všeobecné objednací údaje

| | | |
|---|---|---|
| Typ | SLDV-THR 5.00/44/180FLF... | Verze |
| Číslo objednávky | 1883330000 | Zásuvný konektor PCB plug in, řada kolíků, Příruba / pájená příruba, Připojení pájením přetavením průchozím otvorem, 5.00 mm, Počet pólů: 44, 180°, Pájecí kolík, délka (l): 3.2 mm, pocínované, černá, Box |
| GTIN (EAN) | 4032248487684 | |
| Množství | 10 ST | |