# Datový list

## S2L 3.50/12/90 3.5SN OR BX

**Weidmüller Interface GmbH & Co. KG**
Klingenbergstraße 26
D-32758 Detmold
Germany

www.weidmueller.com

### Obrázek výrobku

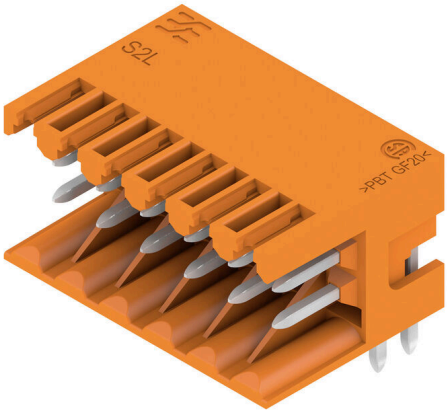


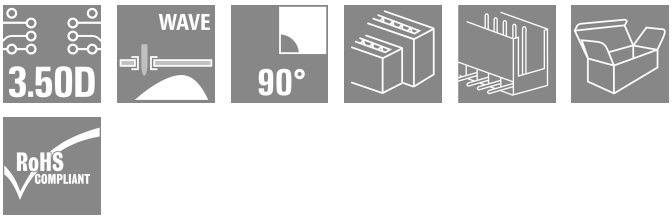


Zahnutý dvouúrovňový konektor samec k dispozici se zavřenými stranami nebo s přírubou (konektory samci s otevřenými stranami na požádání). Konektory samci s 3,5 mm dlouhými piny jsou navrženy pro pájení vlnou a jsou baleny v krabici. Lze je na DPS přišroubovat. Konektory samci poskytují prostor na označení a lze je kódovat.

### Všeobecné objednací údaje

| | |
|---|---|
| Verze | Zásuvný konektor PCB plug in, řada kolíků, otevřená strana, Připojení pájením přetavením průchozím otvorem, 3.50 mm, Počet pólů: 12, 90°, Pájecí kolík, délka (l): 3.5 mm, pocínované, Oranžová, Box |
| Číslo objednávky | 1728180000 |
| Typ | S2L 3.50/12/90 3.5SN OR BX |
| GTIN (EAN) | 4032248039678 |
| Množství | 84 items |
| Údaje výrobku | IEC: 250 V / 10 A<br>UL: 150 V / 10 A |
| Balení | Box |

# Datový list

## S2L 3.50/12/90 3.5SN OR BX

**Weidmüller Interface GmbH & Co. KG**
Klingenbergstraße 26
D-32758 Detmold
Germany

www.weidmueller.com

# Technické údaje

### Osvědčení

| | |
|---|---|
| Schválení | |
| ROHS | Shoda |
| UL File Number Search | Web UL |
| Č. osvědčení (UR) | E60693 |

### Rozměry a hmotnosti

| | | | |
|---|---|---|---|
| Hloubka | 14.2 mm | Hloubka (v palcích) | 0.5591 inch |
| Výška | 14 mm | Výška (v palcích) | 0.5512 inch |
| Nejvyšší nebo nejnižší verze | 10.5 mm | Šířka | 21 mm |
| Šířka (v palcích) | 0.8268 inch | Čistá hmotnost | 2 g |

### Shoda produktu s prostředím

| | |
|---|---|
| Stav souladu se směrnicí RoHS | V souladu bez výjimky |
| REACH SVHC | Ne SVHC nad 0,1 wt% |

### Balení

| | | | |
|---|---|---|---|
| Balení | Box | Délka VPE | 351.00 mm |
| Šířka VPE | 136.00 mm | Výška VPE | 25.00 mm |

### Parametry systému

| | | | |
|---|---|---|---|
| Skupina produktů | OMNIMATE Signal - B2L/ S2L 3,50 - 2řadé | Typ připojení | Připojení desky |
| Montáž na PCB desku | Připojení pájením přetavením průchozím otvorem | Rozteč v mm (P) | 3.50 mm |
| Rozteč v palcích (P) | 0.138 " | Výstupní tvarovka | 90° |
| Počet pólů | 12 | Počet pájených kolíků na pól | 1 |
| Pájecí kolík, délka (l) | 3.5 mm | Rozměry pájecích pinů | d = 1,0 mm, Osmiúhlý |
| Průměr otvoru pájecího očka (D) | 1.3 mm | Tolerance průměru otvoru pájecího očka (D) | + 0,1 mm |
| L1 v mm | 17.50 mm | L1 v palcích | 0.689 " |
| Počet řad | 1 | Množství řady kolíků | 2 |
| Ochrana bezpečná proti dotyku dle normy DIN VDE 57 106 | Při odpojování bezpečné před dotykem prstů/ při připojování bezpečný hřbet ruky | Ochrana bezpečná proti dotyku dle normy DIN VDE 0470 | IP20 zapojené/ IP10 nezapojené |
| Může být kódováno | Ano | Zásuvná síla / pól, max. | 5 N |
| Tažná síla / pól, max. | 4 N | | |

### Údaje o materiálu

| | | | |
|---|---|---|---|
| Izolační materiál | PBT | Barevný | Oranžová |
| Barevný graf (podobné) | RAL 2000 | Skupina izolačního materiálu | IIIa |
| Komparativní index sledování (CTI) | ≥ 200 | Moisture Level (MSL) | |
| Klasifikace hořlavosti UL 94 | V-0 | Materiál kontaktu | Slitina |
| Povrch kontaktu | pocínované | Struktura vrstev pájeného připojení | 2...3 µm Ni / 5...7 µm Sn glossy |
| Skladovací teplota, min. | -40 °C | Skladovací teplota, max. | 70 °C |

# Datový list

## S2L 3.50/12/90 3.5SN OR BX

**Weidmüller Interface GmbH & Co. KG**
Klingenbergstraße 26
D-32758 Detmold
Germany

www.weidmueller.com

# Technické údaje

| | | | |
|---|---|---|---|
| Provozní teplota, min. | -50 °C | Provozní teplota, max. | 100 °C |
| Teplotní rozsah, instalace, min. | -30 °C | Teplotní rozsah, instalace, max. | 100 °C |

### Jmenovité údaje podle IEC

| | | | |
|---|---|---|---|
| testováno podle normy | IEC 60664-1, IEC 61984 | Jmenovitý proud, min. počet pólů (Tu=20 °C) | 10 A |
| Jmenovitý proud, max. počet pólů (Tu=20 °C) | 10 A | Jmenovitý proud, min. počet pólů (Tu=40 °C) | 9 A |
| Jmenovitý proud, max. počet pólů (Tu=40 °C) | 8.5 A | Jmenovité napětí pro třídu přepětí / stupeň znečištění II/2 | 250 V |
| Jmenovité napětí pro třídu přepětí / stupeň znečištění III/2 | 125 V | Jmenovité napětí pro třídu přepětí / stupeň znečištění III/3 | 80 V |
| Jmenovité impulzní napětí pro třídu přepětí / stupeň znečištění II/2 | 2.5 kV | Jmenovité impulzní napětí pro třídu přepětí / stupeň znečištění III/2 | 2.5 kV |
| Jmenovité impulzní napětí pro třídu přepětí / stupeň znečištění III/3 | 2.5 kV | Krátkodobý odpor proti zkratovému proudu | 3 x 1 s s 77 A |

### Jmenovité údaje podle CSA

| | | | |
|---|---|---|---|
| Institut (CSA) | CSA | Č. osvědčení (CSA) | 200039-1488444 |
| Jmenovité napětí (aplikační skupina B / CSA) | 150 V | Jmenovitý proud (aplikační skupina B / CSA) | 5 A |
| Odkaz na hodnoty pro schválení | Specifikace jsou maximální hodnoty, podrobnosti viz příslušná certifikace. | | |

### Jmenovité údaje podle UL 1059

| | | | |
|---|---|---|---|
| Institut (UR) | UR | Č. osvědčení (UR) | E60693 |
| Jmenovité napětí (aplikační skupina B / UL 1059) | 150 V | Jmenovité napětí (aplikační skupina C / UL 1059) | 50 V |
| Jmenovitý proud (aplikační skupina B / UL 1059) | 10 A | Jmenovitý proud (aplikační skupina C / UL 1059) | 10 A |
| Odkaz na hodnoty pro schválení | Specifikace jsou maximální hodnoty, podrobnosti viz příslušná certifikace. | | |

### Důležitá poznámka

| | |
|---|---|
| IPC shoda | Shoda: Produkty jsou vyvíjeny, vyráběny a dodávány v souladu s mezinárodními uznávanými standardy a normami a splňují zajištěné vlastnosti uvedené v datovém listu, respektive splňují dekorativní vlastnosti v souladu s IPC-A-610 „Třída 2“. Další nároky na produkty je možné vyhodnotit na požádání. |
| Poznámky | • Additional variants on request<br>• Gold-plated contact surfaces on request<br>• Spacing between rows: see hole layout<br>• Rated current related to rated cross-section & min. No. of poles.<br>• Diameter of solder eyelet D = 1.3+0.1 mm<br>• P on drawing = pitch<br>• Rated data refer only to the component itself. Clearance and creepage distances to other components are to be designed in accordance with the relevant application standards.<br>• In accordance with IEC 61984, OMNIMATE-connectors are connectors without breaking capacity (COC). During designated use, connectors are not allowed to be engaged or disengaged when live or under load<br>• Long term storage of the product with average temperature of 50 °C and maximum humidity 70%, 36 months |

### Klasifikace

| | | | |
|---|---|---|---|
| ETIM 8.0 | EC002637 | ETIM 9.0 | EC002637 |
| ETIM 10.0 | EC002637 | ECLASS 14.0 | 27-46-02-01 |

# S2L 3.50/12/90 3.5SN OR BX

**Weidmüller Interface GmbH & Co. KG**
Klingenbergstraße 26
D-32758 Detmold
Germany

www.weidmueller.com

## Technické údaje

| | |
|---|---|
| ECLASS 15.0 | 27-46-02-01 |

# S2L 3.50/12/90 3.5SN OR BX

**Weidmüller Interface GmbH & Co. KG**
Klingenbergstraße 26
D-32758 Detmold
Germany

www.weidmueller.com

## Nákresy

### Obrázek výrobku

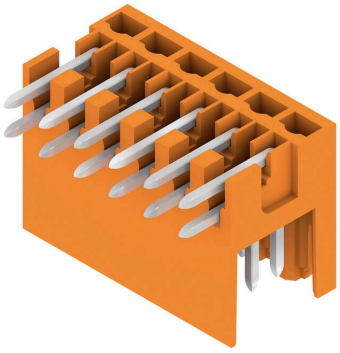

### Dimensional drawing

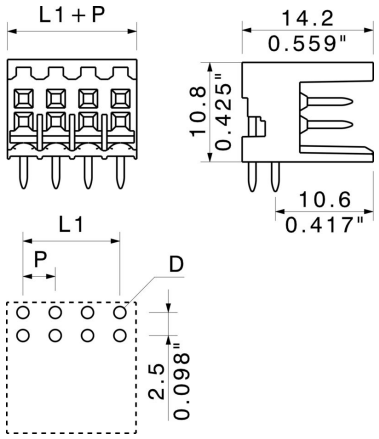

# S2L 3.50/12/90 3.5SN OR BX

**Weidmüller Interface GmbH & Co. KG**
Klingenbergstraße 26
D-32758 Detmold
Germany

www.weidmueller.com

## Příslušenství

### LED světlovody



Efektivita:  spojení mezi LED a předním panelem.
Světlovodné kontrolky uživateli umožňují monitorovat stavy spínání bez potřeby speciálního designu: optický plast směřuje světlo ze standardní LED přes ohyby do konektoru nebo skrz přední panel.
Prvky z optického vlákna se jednoduše připnou za příslušné 90° zahnuté konektory samce (90° směr vývodu). Verze s různými výškami příchozích světelných paprsků docilují maximální světelné efektivity pro LED s různými designy nebo výškami.
Výhody oproti běžným řešením:
- Není potřeba žádná další LED obvodová deska za předním panelem
- Není potřeba žádná zvlášť instalovaná LED „s dlouhými nožičkami“
- Zahnutý optický kabel pro maximální světelnou efektivitu
- Jednoduché vrty v předním panelu vzhledem ke kruhovému tvaru světelného paprsku
- Snadné dodržení správných vzdušných a povrchových vzdáleností
- Lze rozdělit pro menší počet pólů

Výsledek: zjednodušený výrobní proces, nižší náklady a zjednodušený design

#### Všeobecné objednací údaje

| | | |
|---|---|---|
| Typ | S2L/S2C 3.5 FLA 20/10 | Verze |
| Číslo objednávky | 1699580000 | Zásuvný konektor PCB plug in, Příslušenství, Širokoúhlý displej, Transparentní, Počet pólů: 10 |
| GTIN (EAN) | 4008190891350 | |
| Množství | 100 ST | |

### Kódovací prvky



Připojuje pouze to, co má být připojeno: správné připojení na správném místě.
Kódovací prvky a blokovací zařízení jasně přiřazují připojovací prvky během výrobního procesu a provozu.
Kódovací prvky a blokovací zařízení se vkládají před montáží nebo během fáze osazování kabelu. Alternativa společnosti Weidmüller online konfigurace pomocí konfigurátoru variant pro okódování před dodávkou.
Nesprávná instalace na obvodové desce a nesprávné zapojení připojovacích prvků už není možné.
Výhoda: žádné řešení problémů při výrobě a žádné provozní chyby u uživatele.

#### Všeobecné objednací údaje

| | | |
|---|---|---|
| Typ | B2L/S2L 3.50 KO BK BX | Verze |
| Číslo objednávky | 1849740000 | Zásuvný konektor PCB plug in, Příslušenství, Kódovací prvek, černá, Počet pólů: 1 |
| GTIN (EAN) | 4032248378203 | |
| Množství | 100 ST | |

# S2L 3.50/12/90 3.5SN OR BX

**Weidmüller Interface GmbH & Co. KG**
Klingenbergstraße 26
D-32758 Detmold
Germany

www.weidmueller.com

## Příslušenství

| | | |
|---|---|---|
| Typ | B2L/S2L 3.50 KO OR BX | Verze |
| Číslo objednávky | 1849730000 | Zásuvný konektor PCB plug in, Příslušenství, Kódovací prvek, Oranžová, Počet pólů: 1 |
| GTIN (EAN) | 4032248378197 | |
| Množství | 100 ST | |