Datový list

KWPN-M8/-150 90

Weidmüller Interface GmbH & Co. KG
Klingenbergstraße 26
D-32758 Detmold
Germany

www.weidmueller.com

Použití izolovaných vodičů uživatelům zaručuje dlouhodobou konzistentní kvalitu elektrického připojení.

- Široká řada izolovaných a neizolovaných kabelových ok a konektorů
- Tubulární kabelová oka podle současných standardů trhu (Euroseries)
- Kompresní kabelová oka podle DIN 46235
- Plechová kabelová oka podle DIN 46234
- Izolovaná kruhová kabelová oka podle DIN 46237
- Izolovaná kolíková kabelová oka podle DIN 46231

Všeobecné objednací údaje

Verze	kabelové oko, konec svorky, 150 mm²
Číslo objednávky	1497790000
Typ	KWPN-M8/-150 90
GTIN (EAN)	4050118307085
Množství	25 items

KWPN-M8/-150 90

Weidmüller Interface GmbH & Co. KG
Klingenbergstraße 26
D-32758 Detmold
Germany

www.weidmueller.com

Technické údaje

Osvědčení

ROHS	Shoda

Rozměry a hmotnosti

Čistá hmotnost	121.9 g

Shoda produktu s prostředím

Stav souladu se směrnicí RoHS	V souladu bez výjimky
REACH SVHC	Ne SVHC nad 0,1 wt%

Technické údaje

Verze	DIN řada 46235, 90°

Konektory

Průřez vodiče	150 mm²	Izolace	není k dispozici
Otvor	M8	Vnitřní průměr hřídele (d1)	17 mm
Vnější průměr hřídele (d3)	23.5 mm	Délka hřídele (a)	35 mm
Délka připojení (l)	26.8 mm	Vnitřní průměr objímky (d2)	8.4 mm
Šířka příruby (b)	34 mm	Identifikační číslo Cu	22 K

Klasifikace

ETIM 6.0	EC001050	ETIM 7.0	EC001050
ETIM 8.0	EC001050	ETIM 9.0	EC001050
ETIM 10.0	EC001050	ECLASS 9.0	27-40-02-03
ECLASS 9.1	27-40-02-03	ECLASS 10.0	27-40-02-03
ECLASS 11.0	27-40-02-03	ECLASS 12.0	27-40-02-03
ECLASS 13.0	27-40-02-03	ECLASS 14.0	27-40-02-03
ECLASS 15.0	27-40-02-03		

KWPN-M8/-150 90

Weidmüller Interface GmbH & Co. KG
Klingenbergstraße 26
D-32758 Detmold
Germany

www.weidmueller.com

Nákresy

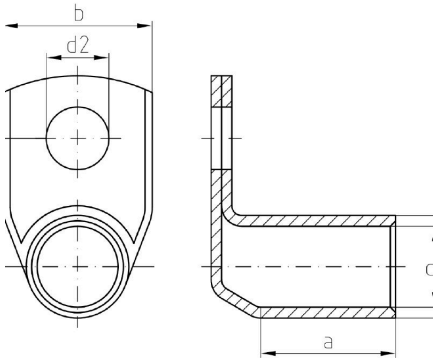

Weidmüller Interface GmbH & Co. KG
Klingenbergstraße 26
D-32758 Detmold
Germany

www.weidmueller.com

Příslušenství

Nářadí

Krimpovací nástroje na kabelová oka, konektory a dutinky s výměnnými vložkami
- extrémně rychlá práce díky hydraulické podpoře
- široký rozsah zpracování do 300 mm²
- Rychlá krimpovací hlava otočná o 270°
- automatické omezení tlaku a sledování pomocí tlakového senzoru
- elektronické ovládání a monitorování procesu krimpování
- Ukládání všech krimpovacích cyklů a chybových hlášek do interní paměti
- Čtení všech cyklů a chybových hlášek přes USB
- Lithiový akumulátor s indikátorem stavu nabití: 18 V, 2 Ah

Všeobecné objednací údaje

Typ	EPG 45	Verze
Číslo objednávky	1500830000	Nástroj k nalisování koncovek, 6mm², 150mm², Šestihranné krimpování, WM krimpování, Krimpování - odsazení, Lichoběžníkové krimpování, Oválné krimpování
GTIN (EAN)	4050118309317	
Množství	1 ST	

... pro tubulární kabelová oka (podle EN 13600)

Krimpovací nástroje na kabelová oka, konektory a dutinky s výměnnými vložkami
- extrémně rychlá práce díky hydraulické podpoře
- široký rozsah zpracování do 300 mm²
- Rychlá krimpovací hlava otočná o 270°
- automatické omezení tlaku a sledování pomocí tlakového senzoru
- elektronické ovládání a monitorování procesu krimpování
- Ukládání všech krimpovacích cyklů a chybových hlášek do interní paměti
- Čtení všech cyklů a chybových hlášek přes USB
- Lithiový akumulátor s indikátorem stavu nabití: 18 V, 2 Ah

Všeobecné objednací údaje

Typ	ES EPG 45 WM 150	Verze
Číslo objednávky	1994550000	150mm², WM krimpování
GTIN (EAN)	4050118379785	
Množství	1 ST	

KWPN-M8/-150 90

Weidmüller Interface GmbH & Co. KG
Klingenbergstraße 26
D-32758 Detmold
Germany

www.weidmueller.com

Příslušenství

... pro kompresní kabelová oka (podle DIN 46235)

Krimpovací nástroje na kabelová oka, konektory a dutinky s výměnnými vložkami
- extrémně rychlá práce díky hydraulické podpoře
- široký rozsah zpracování do 300 mm²
- Rychlá krimpovací hlava otočná o 270°
- automatické omezení tlaku a sledování pomocí tlakového senzoru
- elektronické ovládání a monitorování procesu krimpování
- Ukládání všech krimpovacích cyklů a chybových hlášek do interní paměti
- Čtení všech cyklů a chybových hlášek přes USB
- Lithiový akumulátor s indikátorem stavu nabití: 18 V, 2 Ah

Všeobecné objednací údaje

Typ	ES EPG 45 HEX 150	Verze
Číslo objednávky	1994540000	150mm², Šestihranné krimpování
GTIN (EAN)	4050118379778	
Množství	1 ST	

Nářadí

Krimpovací nástroje na kabelová oka, konektory a dutinky s výměnnými vložkami
- extrémně rychlá práce díky hydraulické podpoře
- široký rozsah zpracování do 300 mm²
- Rychlá krimpovací hlava otočná o 270°
- automatické omezení tlaku a sledování pomocí tlakového senzoru
- elektronické ovládání a monitorování procesu krimpování
- Ukládání všech krimpovacích cyklů a chybových hlášek do interní paměti
- Čtení všech cyklů a chybových hlášek přes USB
- Lithiový akumulátor s indikátorem stavu nabití: 18 V, 2 Ah

Všeobecné objednací údaje

Typ	EPG 60	Verze
Číslo objednávky	2453810000	Lisovací nástroje, Nářadí, Nástroj k nalisování koncovek, 6mm², 300mm², Šestihranné krimpování, WM krimpování, Krimpování - odsazení, Lichoběžníkové krimpování, Oválné krimpování
GTIN (EAN)	4050118468434	
Množství	1 ST	

Weidmüller Interface GmbH & Co. KG
Klingenbergstraße 26
D-32758 Detmold
Germany

www.weidmueller.com

Příslušenství

... pro tubulární kabelová oka

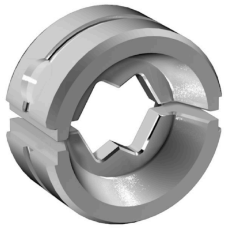

Krimpovací nástroje na kabelová oka, konektory a dutinky s výměnnými vložkami
- extrémně rychlá práce díky hydraulické podpoře
- široký rozsah zpracování do 300 mm²
- Rychlá krimpovací hlava otočná o 270°
- automatické omezení tlaku a sledování pomocí tlakového senzoru
- elektronické ovládání a monitorování procesu krimpování
- Ukládání všech krimpovacích cyklů a chybových hlášek do interní paměti
- Čtení všech cyklů a chybových hlášek přes USB
- Lithiový akumulátor s indikátorem stavu nabití: 18 V, 2 Ah

Všeobecné objednací údaje

Typ	ES EPG/HPG 60 WM 150	Verze
Číslo objednávky	2469620000	Vložka nástroje k nalisování koncovek, 150mm², WM krimpování
GTIN (EAN)	4050118483871	
Množství	1 ST	

... pro kompresní kabelová oka

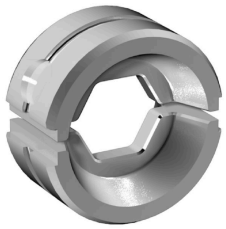

Krimpovací nástroje na kabelová oka, konektory a dutinky s výměnnými vložkami
- extrémně rychlá práce díky hydraulické podpoře
- široký rozsah zpracování do 300 mm²
- Rychlá krimpovací hlava otočná o 270°
- automatické omezení tlaku a sledování pomocí tlakového senzoru
- elektronické ovládání a monitorování procesu krimpování
- Ukládání všech krimpovacích cyklů a chybových hlášek do interní paměti
- Čtení všech cyklů a chybových hlášek přes USB
- Lithiový akumulátor s indikátorem stavu nabití: 18 V, 2 Ah

Všeobecné objednací údaje

Typ	ES EPG/HPG 60 HEX 150	Verze
Číslo objednávky	2505240000	Vložka nástroje k nalisování koncovek, 150mm², Šestihranné krimpování
GTIN (EAN)	4050118519631	
Množství	1 ST	

KWPN-M8/-150 90

Weidmüller Interface GmbH & Co. KG
Klingenbergstraße 26
D-32758 Detmold
Germany

www.weidmueller.com

Příslušenství

Nářadí

Krimpovací nástroje na kabelová oka, konektory a dutinky s výměnnými vložkami
- extrémně rychlá práce díky hydraulické podpoře
- široký rozsah zpracování do 400 mm²
- Rychlá krimpovací hlava otočná o 360°
- automatické omezení tlaku a sledování pomocí tlakového senzoru
- Další vlastnosti řady APG:
- elektronické ovládání a monitorování procesu krimpování
- Ukládání všech krimpovacích cyklů a chybových hlášek do interní paměti
- Čtení všech cyklů a chybových hlášek přes USB

Všeobecné objednací údaje

Typ	HPG 60	Verze
Číslo objednávky	2453820000	6mm², 300mm², Šestihranné krimpování, WM krimpování, Krimpování - odsazení, Lichoběžníkové krimpování, Oválné krimpování
GTIN (EAN)	4050118468427	
Množství	1 ST	

... pro tubulární kabelová oka (podle EN 13600)

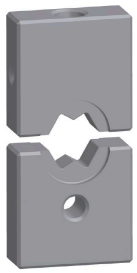

Krimpovací nástroje na kabelová oka, konektory a dutinky s výměnnými vložkami
- extrémně rychlá práce díky hydraulické podpoře
- široký rozsah zpracování do 400 mm²
- Rychlá krimpovací hlava otočná o 360°
- automatické omezení tlaku a sledování pomocí tlakového senzoru
- Další vlastnosti řady APG:
- elektronické ovládání a monitorování procesu krimpování
- Ukládání všech krimpovacích cyklů a chybových hlášek do interní paměti
- Čtení všech cyklů a chybových hlášek přes USB

Všeobecné objednací údaje

Typ	ES APG 80 WM 150	Verze
Číslo objednávky	1502550000	150mm², WM krimpování
GTIN (EAN)	4050118310825	
Množství	1 ST	

KWPN-M8/-150 90

Weidmüller Interface GmbH & Co. KG
Klingenbergstraße 26
D-32758 Detmold
Germany

www.weidmueller.com

Příslušenství

... pro kompresní kabelová oka (podle DIN 46235)

Krimpovací nástroje na kabelová oka, konektory a dutinky s výměnnými vložkami
- extrémně rychlá práce díky hydraulické podpoře
- široký rozsah zpracování do 400 mm²
- Rychlá krimpovací hlava otočná o 360°
- automatické omezení tlaku a sledování pomocí tlakového senzoru
- Další vlastnosti řady APG:
- elektronické ovládání a monitorování procesu krimpování
- Ukládání všech krimpovacích cyklů a chybových hlášek do interní paměti
- Čtení všech cyklů a chybových hlášek přes USB

Všeobecné objednací údaje

Typ	ES APG 80 HEX 150	Verze
Číslo objednávky	1502720000	150mm², Šestihranné krimpování
GTIN (EAN)	4050118310900	
Množství	1 ST	