Data sheet

KWPN-M8/-35 90

Weidmüller Interface GmbH & Co. KG
Klingenbergstraße 26
D-32758 Detmold
Germany

www.weidmueller.com

Použití izolovaných vodičů uživatelům zaručuje dlouhodobou konzistentní kvalitu elektrického připojení.

- Široká řada izolovaných a neizolovaných kabelových ok a konektorů
- Tubulární kabelová oka podle současných standardů trhu (Euroseries)
- Kompresní kabelová oka podle DIN 46235
- Plechová kabelová oka podle DIN 46234
- Izolovaná kruhová kabelová oka podle DIN 46237
- Izolovaná kolíková kabelová oka podle DIN 46231

Všeobecné objednací údaje

Verze	kabelové oko, konec svorky,35 mm²
Číslo objednávky	1497550000
Typ	KWPN-M8/-35 90
GTIN (EAN)	4050118307146
Množství	100 items

KWPN-M8/-35 90

Weidmüller Interface GmbH & Co. KG
Klingenbergstraße 26
D-32758 Detmold
Germany

www.weidmueller.com

Technical data

Osvědčení

ROHS	Shoda

Rozměry a hmotnosti

Čistá hmotnost	30.4 g

Shoda produktu s prostředím

Stav souladu se směrnicí RoHS	V souladu bez výjimky
REACH SVHC	Ne SVHC nad 0,1 wt%

Technické údaje

Verze	DIN řada 46235, 90°

Konektory

Průřez vodiče	35 mm²	Izolace	není k dispozici
Otvor	M8	Vnitřní průměr hřídele (d1)	8.2 mm
Vnější průměr hřídele (d3)	12.5 mm	Délka hřídele (a)	20 mm
Délka připojení (l)	18.8 mm	Vnitřní průměr objímky (d2)	8.4 mm
Šířka příruby (b)	17 mm	Identifikační číslo Cu	12 K

Klasifikace

ETIM 8.0	EC001050	ETIM 9.0	EC001050
ETIM 10.0	EC001050	ECLASS 14.0	27-40-02-03
ECLASS 15.0	27-40-02-03		

KWPN-M8/-35 90

Weidmüller Interface GmbH & Co. KG
Klingenbergstraße 26
D-32758 Detmold
Germany

www.weidmueller.com

Drawings

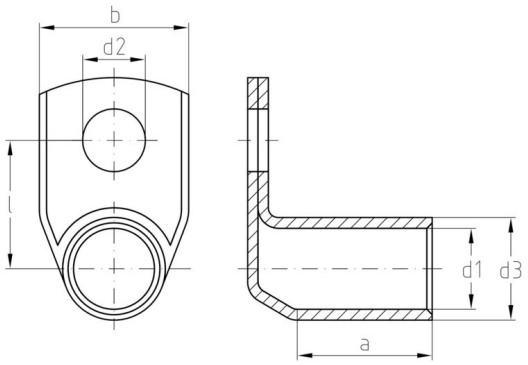

KWPN-M8/-35 90

Weidmüller Interface GmbH & Co. KG
Klingenbergstraße 26
D-32758 Detmold
Germany

www.weidmueller.com

Accessories

Krimpovací nástroj pro tubulární (EN 13600) a kompresní kabelová oka (DIN 46235)

Krimpovací nástroje pro tubulární a kompresní kabelová oka s otočnou krimpovací hvězdou.
- Integrovaná krimpovací hvězda pro různé průřezy
- Šestihranné krimpovací nástroje pro kompresní kabelová oka
- WM-Form krimpovací nástroje pro tubulární kabelová oka
- široký rozsah zpracování do 70 nebo 120 mm²

Všeobecné objednací údaje

Typ	PZ PK 6/70	Verze
Číslo objednávky	1500470000	6mm², 70mm², Šestihranné krimpování
GTIN (EAN)	4050118309263	
Množství	1 ST	
Typ	PZ PK 10/120	Verze
Číslo objednávky	1500480000	10mm², 120mm², Šestihranné krimpování
GTIN (EAN)	4050118309089	
Množství	1 ST	

Nářadí

Krimpovací nástroje na kabelová oka, konektory a dutinky s výměnnými vložkami
- extrémně rychlá práce díky hydraulické podpoře
- široký rozsah zpracování do 300 mm²
- Rychlá krimpovací hlava otočná o 270°
- automatické omezení tlaku a sledování pomocí tlakového senzoru
- elektronické ovládání a monitorování procesu krimpování
- Ukládání všech krimpovacích cyklů a chybových hlášek do interní paměti
- Čtení všech cyklů a chybových hlášek přes USB
- Lithiový akumulátor s indikátorem stavu nabití: 18 V, 2 Ah

Všeobecné objednací údaje

Typ	EPG 45	Verze
Číslo objednávky	1500830000	Nástroj k nalisování koncovek, 6mm², 150mm², Šestihranné krimpování, WM krimpování, Krimpování - odsazení, Lichoběžníkové krimpování, Oválné krimpování
GTIN (EAN)	4050118309317	
Množství	1 ST	

Weidmüller Interface GmbH & Co. KG
Klingenbergstraße 26
D-32758 Detmold
Germany

www.weidmueller.com

Accessories

... pro tubulární kabelová oka (podle EN 13600)

Krimpovací nástroje na kabelová oka, konektory a dutinky s výměnnými vložkami
- extrémně rychlá práce díky hydraulické podpoře
- široký rozsah zpracování do 300 mm²
- Rychlá krimpovací hlava otočná o 270°
- automatické omezení tlaku a sledování pomocí tlakového senzoru
- elektronické ovládání a monitorování procesu krimpování
- Ukládání všech krimpovacích cyklů a chybových hlášek do interní paměti
- Čtení všech cyklů a chybových hlášek přes USB
- Lithiový akumulátor s indikátorem stavu nabití: 18 V, 2 Ah

Všeobecné objednací údaje

Typ	ES EPG 45 WM 16/35	Verze
Číslo objednávky	1500920000	35mm², WM krimpování
GTIN (EAN)	4050118309478	
Množství	1 ST	

... pro kompresní kabelová oka (podle DIN 46235)

Krimpovací nástroje na kabelová oka, konektory a dutinky s výměnnými vložkami
- extrémně rychlá práce díky hydraulické podpoře
- široký rozsah zpracování do 300 mm²
- Rychlá krimpovací hlava otočná o 270°
- automatické omezení tlaku a sledování pomocí tlakového senzoru
- elektronické ovládání a monitorování procesu krimpování
- Ukládání všech krimpovacích cyklů a chybových hlášek do interní paměti
- Čtení všech cyklů a chybových hlášek přes USB
- Lithiový akumulátor s indikátorem stavu nabití: 18 V, 2 Ah

Všeobecné objednací údaje

Typ	ES EPG 45 HEX 16/35	Verze
Číslo objednávky	1500950000	35mm², Šestihranné krimpování
GTIN (EAN)	4050118309492	
Množství	1 ST	

KWPN-M8/-35 90

Weidmüller Interface GmbH & Co. KG
Klingenbergstraße 26
D-32758 Detmold
Germany

www.weidmueller.com

Accessories

Nářadí

Krimpovací nástroje na kabelová oka, konektory a dutinky s výměnnými vložkami
- extrémně rychlá práce díky hydraulické podpoře
- široký rozsah zpracování do 300 mm²
- Rychlá krimpovací hlava otočná o 270°
- automatické omezení tlaku a sledování pomocí tlakového senzoru
- elektronické ovládání a monitorování procesu krimpování
- Ukládání všech krimpovacích cyklů a chybových hlášek do interní paměti
- Čtení všech cyklů a chybových hlášek přes USB
- Lithiový akumulátor s indikátorem stavu nabití: 18 V, 2 Ah

Všeobecné objednací údaje

Typ	EPG 60	Verze
Číslo objednávky	2453810000	Lisovací nástroje, Nářadí, Nástroj k nalisování koncovek, 6mm², 300mm², Šestihranné krimpování, WM krimpování, Krimpování - odsazení, Lichoběžníkové krimpování, Oválné krimpování
GTIN (EAN)	4050118468434	
Množství	1 ST	

... pro tubulární kabelová oka

Krimpovací nástroje na kabelová oka, konektory a dutinky s výměnnými vložkami
- extrémně rychlá práce díky hydraulické podpoře
- široký rozsah zpracování do 300 mm²
- Rychlá krimpovací hlava otočná o 270°
- automatické omezení tlaku a sledování pomocí tlakového senzoru
- elektronické ovládání a monitorování procesu krimpování
- Ukládání všech krimpovacích cyklů a chybových hlášek do interní paměti
- Čtení všech cyklů a chybových hlášek přes USB
- Lithiový akumulátor s indikátorem stavu nabití: 18 V, 2 Ah

Všeobecné objednací údaje

Typ	ES EPG/HPG 60 WM 35	Verze
Číslo objednávky	2469570000	Vložka nástroje k nalisování koncovek, 35mm², WM krimpování
GTIN (EAN)	4050118483826	
Množství	1 ST	

Weidmüller Interface GmbH & Co. KG
Klingenbergstraße 26
D-32758 Detmold
Germany

www.weidmueller.com

Accessories

... pro kompresní kabelová oka

Krimpovací nástroje na kabelová oka, konektory a dutinky s výměnnými vložkami
- extrémně rychlá práce díky hydraulické podpoře
- široký rozsah zpracování do 300 mm²
- Rychlá krimpovací hlava otočná o 270°
- automatické omezení tlaku a sledování pomocí tlakového senzoru
- elektronické ovládání a monitorování procesu krimpování
- Ukládání všech krimpovacích cyklů a chybových hlášek do interní paměti
- Čtení všech cyklů a chybových hlášek přes USB
- Lithiový akumulátor s indikátorem stavu nabití: 18 V, 2 Ah

Všeobecné objednací údaje

Typ	ES EPG/HPG 60 HEX 35	Verze
Číslo objednávky	2505190000	Vložka nástroje k nalisování koncovek, 35mm², Šestihranné krimpování
GTIN (EAN)	4050118519587	
Množství	1 ST	

Nářadí

Krimpovací nástroje na kabelová oka, konektory a dutinky s výměnnými vložkami
- extrémně rychlá práce díky hydraulické podpoře
- široký rozsah zpracování do 400 mm²
- Rychlá krimpovací hlava otočná o 360°
- automatické omezení tlaku a sledování pomocí tlakového senzoru
- Další vlastnosti řady APG:
- elektronické ovládání a monitorování procesu krimpování
- Ukládání všech krimpovacích cyklů a chybových hlášek do interní paměti
- Čtení všech cyklů a chybových hlášek přes USB

Všeobecné objednací údaje

Typ	HPG 60	Verze
Číslo objednávky	2453820000	6mm², 300mm², Šestihranné krimpování, WM krimpování, Krimpování - odsazení, Lichoběžníkové krimpování, Oválné krimpování
GTIN (EAN)	4050118468427	
Množství	1 ST	

KWPN-M8/-35 90

Weidmüller Interface GmbH & Co. KG
Klingenbergstraße 26
D-32758 Detmold
Germany

www.weidmueller.com

Accessories

... pro tubulární kabelová oka (podle EN 13600)

Krimpovací nástroje na kabelová oka, konektory a dutinky s výměnnými vložkami
- extrémně rychlá práce díky hydraulické podpoře
- široký rozsah zpracování do 400 mm²
- Rychlá krimpovací hlava otočná o 360°
- automatické omezení tlaku a sledování pomocí tlakového senzoru
- Další vlastnosti řady APG:
- elektronické ovládání a monitorování procesu krimpování
- Ukládání všech krimpovacích cyklů a chybových hlášek do interní paměti
- Čtení všech cyklů a chybových hlášek přes USB

Všeobecné objednací údaje

Typ	ES APG 80 WM 35	Verze
Číslo objednávky	1502490000	35mm², WM krimpování
GTIN (EAN)	4050118310597	
Množství	1 ST	

... pro kompresní kabelová oka (podle DIN 46235)

Krimpovací nástroje na kabelová oka, konektory a dutinky s výměnnými vložkami
- extrémně rychlá práce díky hydraulické podpoře
- široký rozsah zpracování do 400 mm²
- Rychlá krimpovací hlava otočná o 360°
- automatické omezení tlaku a sledování pomocí tlakového senzoru
- Další vlastnosti řady APG:
- elektronické ovládání a monitorování procesu krimpování
- Ukládání všech krimpovacích cyklů a chybových hlášek do interní paměti
- Čtení všech cyklů a chybových hlášek přes USB

Všeobecné objednací údaje

Typ	ES APG 80 HEX 35	Verze
Číslo objednávky	1502650000	35mm², Šestihranné krimpování
GTIN (EAN)	4050118310696	
Množství	1 ST	