Datový list

RSMS-16 24V- 1CO S

Weidmüller Interface GmbH & Co. KG
Klingenbergstraße 26
D-32758 Detmold
Germany

www.weidmueller.com

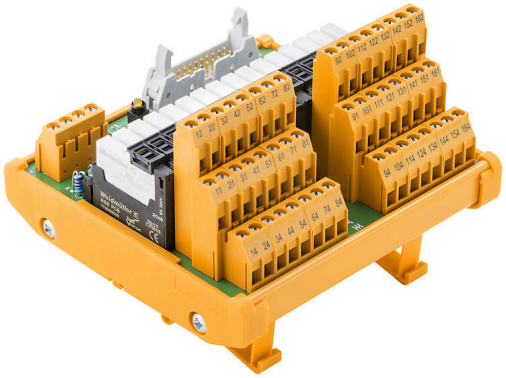

Podobné ilustraci

Reléové základny (RSM) se souhlasným kladným nebo záporným vstupem k připojení k PLC nebo k jinému typu řadiče. Rozhraní se skládají ze skupin po 4, 8 nebo 16 RCL relé (12,7 mm) nebo RSS (6,1 mm). Připojení k řadiči lze provést pomocí zásuvných konektorů nebo pomocí přímé kabeláže s konektory podle IEC 60603-13. Široká řada možností

- 1 nebo 2 přepínací kontakty s 16/8/6 A relé
- Napětí od 5 do 230 V
- Připojení šrouby, tažnou pružinou nebo PUSH-IN
- Kompatibilní s polovodičovými relé společnosti Weidmüller

Řada relé poskytuje galvanické oddělení mezi vstupem a výstupem a také mezi sousedními kontakty na relé. To umožňuje bezpečnou úpravu různých napětí v řadičích a periferních zařízeních.

Všeobecné objednací údaje

Verze	Rozhraní, RSM, Šroubové připojení
Číslo objednávky	1457010000
Typ	RSMS-16 24V- 1CO S
GTIN (EAN)	4050118263268
Množství	1 items

RSMS-16 24V- 1CO S

Weidmüller Interface GmbH & Co. KG
Klingenbergstraße 26
D-32758 Detmold
Germany

www.weidmueller.com

Technické údaje

Osvědčení

Schválení	
ROHS	Shoda
UL File Number Search	Web UL
Č. osvědčení (UR)	E141197

Rozměry a hmotnosti

Hloubka	85 mm	Hloubka (v palcích)	3.3464 inch
Výška	109 mm	Výška (v palcích)	4.2913 inch
Šířka	112 mm	Šířka (v palcích)	4.4094 inch
Čistá hmotnost	359 g		

Teploty

Skladovací teplota	-40...60 °C	Provozní teplota	-25...50 °C

Shoda produktu s prostředím

Stav souladu se směrnicí RoHS	V souladu s výjimkou
Výjimka ze směrnice RoHS (je-li použitelné/známo)	7a, 7cI
REACH SVHC	Lead 7439-92-1
SCIP	71d9bdc4-a0b5-4af0-93bd-2ad4e523fb14

Jmenovité údaje UL

Jmenovitý proud IN	7.1 A	Provozní teplota UL, min.	0 °C
Provozní teplota UL, max.	25 °C	Jmenovité napětí DC UN (napájení)	24 V
Jmenovitý proud (napájení)	1 A	Jmenovité napětí DC UN (vstup)	24 V
Jmenovité napětí AC UN (výstup)	250 V	Jmenovitý proud Imax. (výstup)	4.5 A

Obecné údaje

Stavový displej LED relé	zelená	LED stav napětí napájení	žlutá

Údaje o připojení

Připojení (strana periferie)	LL3R 5.08 mm	Připojení k řídící straně	LP 5,08 mm, LL 5,08 mm

Jmenovité údaje

Mechanická životnost	5x 106 spínací cykly

Hodnocení, datový vstup

Vstupní napětí	24 V DC ± 10%	Vstupní proud	7.1 mA

Jmenovité údaje, výstup

Typ relé	RSS	Typ výstupu	Bezpotenciálový kontakt
Materiál kontaktů	AgNi 90/10	Jmenovité napětí	≤ 250 V AC

RSMS-16 24V- 1CO S

Weidmüller Interface GmbH & Co. KG
Klingenbergstraße 26
D-32758 Detmold
Germany

www.weidmueller.com

Technické údaje

Max. AC proud	4.5 A	Minimální proud kontaktu	100 mA
Minimální napětí kontaktu	5 V		

Koordinace izolace (EN 50178)

Jmenovitý vstup izolace	<50 V AC	Jmenovitý výstup izolace	250 V AC
Kategorie přepětí vstup/výstup	III	Kategorie přepětí výstup/výstup	II
Závažnost úrovně znečištění	2	Test pulzního napětí (1,2/50µs)	6 kV
Zkušební napětí izolace AC	1.2 kV	Vzdušný prostor vstup/výstup	≥ 5.5 mm

Koordinace izolace (EN50178)

Závažnost úrovně znečištění	2	Test pulzního napětí (1,2/50µs)	6 kV
Zkušební napětí izolace AC	1.2 kV		

Připojovací pole

Min. průřez vodiče, AWG	AWG 26	Typ připojení	Šroubové připojení
Objímka s plastovou manžetou, max.	2.5 mm²	Pružné s objímkou, min.	0.5 mm²
Pružné s objímkou, max.	2.5 mm²	Pružné, max. H05(07) V-K	4 mm²
Pružné, min. H05(07) V-K	0.5 mm²	Pevné, max. H05(07) V-U	6 mm²
Pevné, min. H05(07) V-U	0.5 mm²	Délka odizolování	6 mm
Utahovací moment, max.	0.6 Nm	Utahovací moment, min.	0.5 Nm
Rozsah upnutí, max.	6 mm²	Rozsah upnutí, min.	0.5 mm²
Max. průřez vodiče, AWG	AWG 12		

Klasifikace

ETIM 8.0	EC002780	ETIM 9.0	EC002780
ETIM 10.0	EC002780	ECLASS 14.0	27-14-11-52
ECLASS 15.0	27-14-11-52		

RSMS-16 24V- 1CO S

Weidmüller Interface GmbH & Co. KG
Klingenbergstraße 26
D-32758 Detmold
Germany

www.weidmueller.com
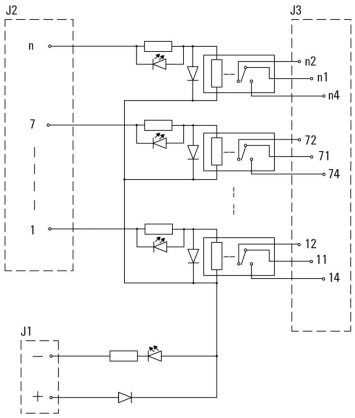
Nákresy