Datový list

HDC 16B ABU

Weidmüller Interface GmbH & Co. KG
Klingenbergstraße 26
D-32758 Detmold
Germany

www.weidmueller.com

Speciální slitina litá pod tlakem a vícevrstvé povrchové těsnění poskytuje úplnou ochranu pro kryty HDC.
Chytře navržený blokovací systém je vyroben z nerezové oceli. To zaručuje dlouhou životnost s vysokou odolností proti korozi a nárazům.
Blokovací systém krytu nabízí integrovanou bezpečnost. Náš unikátní patentovaný pružinový systém zajišťuje blokování krytu pevným držením a zabraňuje náhodnému otevření.
Laserový popis umožňuje snadnou a rychlou identifikaci. Každý kryt je trvale označen laserovým popisem tak, aby každý produkt mohl být rychle rozpoznaný a umístěný.
Weidmüller RockStar® IP65 / NEMA typ 4X kryty - vaše nejlepší volba pro průmyslové kryty s ochranou IP65.

Všeobecné objednací údaje

Verze	HDC pouzdra, Instalační velikost: 6, Stupeň krytí: IP65, v zapojeném stavu, Přepážkový kryt, Boční uzamykací svorka na dolní straně, Nevýměnná boční uzamykací svorka, Standardně, Velikost kabelových vstupů: none
Číslo objednávky	1208600000
Typ	HDC 16B ABU
GTIN (EAN)	4008190881351
Množství	1 items

HDC 16B ABU

Weidmüller Interface GmbH & Co. KG
Klingenbergstraße 26
D-32758 Detmold
Germany

www.weidmueller.com

Technické údaje

Osvědčení

Schválení	
ROHS	Shoda
UL File Number Search	Web UL
Č. osvědčení (cURus)	E92202

Rozměry a hmotnosti

Výška	29.3 mm	Výška (v palcích)	1.1535 inch
Šířka	55 mm	Šířka (v palcích)	2.1654 inch
Rozměr při montáži – výška	32 mm	Rozměr při montáži – šířka	103 mm
Čistá hmotnost	159 g		

Teploty

Mezní teplota	-40 °C ... 125 °C

Shoda produktu s prostředím

Stav souladu se směrnicí RoHS	V souladu bez výjimky	
REACH SVHC	Potassium perfluorobutane sulfonate 29420-49-3	
SCIP	e98b2b24-ba23-41bf-8d19-0dda3647412f	
Chemická odolnost	Látka	Aceton
	Chemická odolnost	Podmíněně odolné
	Látka	Vrtací olej
	Chemická odolnost	Odolné
	Látka	Nafta
	Chemická odolnost	Odolné
	Látka	Etylalkohol
	Chemická odolnost	Odolné
	Látka	Převodový olej
	Chemická odolnost	Odolné
	Látka	Hydraulický olej
	Chemická odolnost	Odolné
	Látka	Chladivo
	Chemická odolnost	Odolné
	Látka	Petrolejový benzin
	Chemická odolnost	Odolné
	Látka	Pot
	Chemická odolnost	Odolné
	Látka	Prémiový benzín
	Chemická odolnost	Podmíněně odolné
	Látka	Voda
	Chemická odolnost	Odolné
	Látka	UV
	Chemická odolnost	Nestabilní
	Látka	Ozón
	Chemická odolnost	Nestabilní

Obecné údaje

Provedení povrchu	Práškové lakování	Stupeň krytí	IP65, v zapojeném stavu

HDC 16B ABU

Weidmüller Interface GmbH & Co. KG
Klingenbergstraße 26
D-32758 Detmold
Germany

www.weidmueller.com

Technické údaje

Rozměry

Délka rozteče otvorů A2	103 mm	Kabelový vstup	Ne
Šířka pouzdra C	43 mm	Šířka základny C1	47 mm
Celková délka pouzdra	93.3 mm	Výška pouzdra B	29.5 mm
Výška základny B1	5.3 mm		

Verze

Počet kabelových průchodek	0	Velikost kabelových vstupů	none
Horní část/dolní část/víčko	dolní část	Kryt	bez krytu
Počet kabelových vstupů ze strany	0	Design pouzdra	Přepážkový kryt
Design zajišťovacího systému	Boční uzamykací svorka na dolní straně, Nevýměnná boční uzamykací svorka	Design	Standardně
Instalační velikost	6	Kabelový vstup	Ne
Typ	Bulkhead (průchodka)	Verze svorky	Boční uzamykací svorka
Těsnění	NBR	Barva (RAL)	RAL 7035
BG	6	Vhodné pro systém ModuPlug®	Ano

Důležitá poznámka

Informace o produktu	Při montáži skříní se ujistěte, že je ploché těsnění správně usazeno.

Klasifikace

ETIM 8.0	EC000437	ETIM 9.0	EC000437
ETIM 10.0	EC000437	ECLASS 14.0	27-44-02-02
ECLASS 15.0	27-44-02-02		

HDC 16B ABU

Weidmüller Interface GmbH & Co. KG
Klingenbergstraße 26
D-32758 Detmold
Germany

www.weidmueller.com

Nákresy

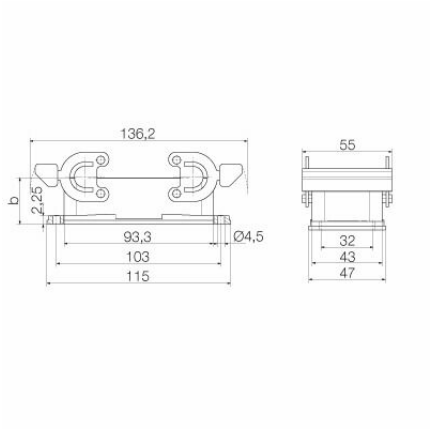

HDC 16B ABU

Weidmüller Interface GmbH & Co. KG
Klingenbergstraße 26
D-32758 Detmold
Germany

www.weidmueller.com

Příslušenství

Kryt, vstup kabelu na horní straně

Speciální slitina litá pod tlakem a vícevrstvé povrchové těsnění poskytuje úplnou ochranu pro kryty HDC.
Chytře navržený blokovací systém je vyroben z nerezové oceli. To zaručuje dlouhou životnost s vysokou odolností proti korozi a nárazům.
Blokovací systém krytu nabízí integrovanou bezpečnost. Náš unikátní patentovaný pružinový systém zajišťuje blokování krytu pevným držením a zabraňuje náhodnému otevření.
Laserový popis umožňuje snadnou a rychlou identifikaci. Každý kryt je trvale označen laserovým popisem tak, aby každý produkt mohl být rychle rozpoznaný a umístěný.
Weidmüller RockStar® IP65 / NEMA typ 4X kryty - vaše nejlepší volba pro průmyslové kryty s ochranou IP65.

Všeobecné objednací údaje

Typ	HDC 40D TOBU 2M25	Verze
Číslo objednávky	1208380000	HDC pouzdra, Instalační velikost: 6, Stupeň krytí: IP65, v zapojeném stavu, Kabelový vstup shora, Pouzdro zástrčky, Boční uzamykací svorka na dolní straně, vysoký, Velikost kabelových vstupů: M 25
GTIN (EAN)	4032248100248	
Množství	1 ST	
Typ	HDC 16B TOBU 1PG21G	Verze
Číslo objednávky	1656590000	HDC pouzdra, Instalační velikost: 6, Stupeň krytí: IP65, v zapojeném stavu, Kabelový vstup shora, Pouzdro zástrčky, Boční uzamykací svorka na dolní straně, Standardně, Velikost kabelových vstupů: PG 21
GTIN (EAN)	4008190409609	
Množství	1 ST	
Typ	HDC 40D TOBU 1PG21G	Verze
Číslo objednávky	1656630000	HDC pouzdra, Instalační velikost: 6, Stupeň krytí: IP65, v zapojeném stavu, Kabelový vstup shora, Pouzdro zástrčky, Boční uzamykací svorka na dolní straně, vysoký, Velikost kabelových vstupů: PG 21
GTIN (EAN)	4008190409647	
Množství	1 ST	
Typ	HDC 40D TOBU 1PG29G	Verze
Číslo objednávky	1656650000	HDC pouzdra, Instalační velikost: 6, Stupeň krytí: IP65, v zapojeném stavu, Kabelový vstup shora, Pouzdro zástrčky, Boční uzamykací svorka na dolní straně, vysoký, Velikost kabelových vstupů: PG 29
GTIN (EAN)	4008190409661	
Množství	1 ST	
Typ	HDC 40D TOBU 1M32G	Verze
Číslo objednávky	1787060000	HDC pouzdra, Instalační velikost: 6, Stupeň krytí: IP65, v zapojeném stavu, Kabelový vstup shora, Pouzdro zástrčky, Boční uzamykací svorka na dolní straně, vysoký, Velikost kabelových vstupů: M 32
GTIN (EAN)	4032248204304	
Množství	1 ST	
Typ	HDC 40D TOBU 1M25G	Verze
Číslo objednávky	1787070000	HDC pouzdra, Instalační velikost: 6, Stupeň krytí: IP65, v zapojeném stavu, Kabelový vstup shora, Pouzdro zástrčky, Boční uzamykací svorka na dolní straně, vysoký, Velikost kabelových vstupů: M 25
GTIN (EAN)	4032248204410	
Množství	1 ST	
Typ	HDC 16B TOBU 1M25G	Verze
Číslo objednávky	1788210000	HDC pouzdra, Instalační velikost: 6, Stupeň krytí: IP65, v zapojeném stavu, Kabelový vstup shora, Pouzdro zástrčky, Boční uzamykací svorka na dolní straně, Standardně, Velikost kabelových vstupů: M 25
GTIN (EAN)	4032248205745	
Množství	1 ST	

HDC 16B ABU

Weidmüller Interface GmbH & Co. KG
Klingenbergstraße 26
D-32758 Detmold
Germany

www.weidmueller.com

Příslušenství

Kryt, vstup kabelu na straně

Speciální slitina litá pod tlakem a vícevrstvé povrchové těsnění poskytuje úplnou ochranu pro kryty HDC.
Chytře navržený blokovací systém je vyroben z nerezové oceli. To zaručuje dlouhou životnost s vysokou odolností proti korozi a nárazům.
Blokovací systém krytu nabízí integrovanou bezpečnost. Náš unikátní patentovaný pružinový systém zajišťuje blokování krytu pevným držením a zabraňuje náhodnému otevření.
Laserový popis umožňuje snadnou a rychlou identifikaci. Každý kryt je trvale označen laserovým popisem tak, aby každý produkt mohl být rychle rozpoznaný a umístěný.
Weidmüller RockStar® IP65 / NEMA typ 4X kryty - vaše nejlepší volba pro průmyslové kryty s ochranou IP65.

Všeobecné objednací údaje

Typ	HDC 16B TSBU 1PG21G	Verze
Číslo objednávky	1656480000	HDC pouzdra, Instalační velikost: 6, Stupeň krytí: IP65, v zapojeném stavu, Kabelový vstup ze strany, Pouzdro zástrčky, Boční uzamykací svorka na dolní straně, Standardně, Velikost kabelových vstupů: PG 21
GTIN (EAN)	4008190409494	
Množství	1 ST	
Typ	HDC 40D TSBU 1PG21G	Verze
Číslo objednávky	1656520000	HDC pouzdra, Instalační velikost: 6, Stupeň krytí: IP65, v zapojeném stavu, Kabelový vstup ze strany, Pouzdro zástrčky, Boční uzamykací svorka na dolní straně, vysoký, Velikost kabelových vstupů: PG 21
GTIN (EAN)	4008190409531	
Množství	1 ST	
Typ	HDC 40D TSBU 1PG29G	Verze
Číslo objednávky	1656540000	HDC pouzdra, Instalační velikost: 6, Stupeň krytí: IP65, v zapojeném stavu, Kabelový vstup ze strany, Pouzdro zástrčky, Boční uzamykací svorka na dolní straně, vysoký, Velikost kabelových vstupů: PG 29
GTIN (EAN)	4008190409555	
Množství	1 ST	
Typ	HDC 40D TSBU 1M32G	Verze
Číslo objednávky	1787000000	HDC pouzdra, Instalační velikost: 6, Stupeň krytí: IP65, v zapojeném stavu, Kabelový vstup ze strany, Pouzdro zástrčky, Boční uzamykací svorka na dolní straně, vysoký, Velikost kabelových vstupů: M 32
GTIN (EAN)	4032248204243	
Množství	1 ST	
Typ	HDC 40D TSBU 1M25G	Verze
Číslo objednávky	1787010000	HDC pouzdra, Instalační velikost: 6, Stupeň krytí: IP65, v zapojeném stavu, Kabelový vstup ze strany, Pouzdro zástrčky, Boční uzamykací svorka na dolní straně, vysoký, Velikost kabelových vstupů: M 25
GTIN (EAN)	4032248204250	
Množství	1 ST	
Typ	HDC 16B TSBU 1M25G	Verze
Číslo objednávky	1788180000	HDC pouzdra, Instalační velikost: 6, Stupeň krytí: IP65, v zapojeném stavu, Kabelový vstup ze strany, Pouzdro zástrčky, Boční uzamykací svorka na dolní straně, Standardně, Velikost kabelových vstupů: M 25
GTIN (EAN)	4032248205714	
Množství	1 ST	
Typ	HDC 16B TSBU 1M40G	Verze
Číslo objednávky	1809620000	HDC pouzdra, Instalační velikost: 6, Stupeň krytí: IP65, v zapojeném stavu, Kabelový vstup ze strany, Pouzdro zástrčky, Boční uzamykací svorka na dolní straně, Standardně, Velikost kabelových vstupů: M 40
GTIN (EAN)	4032248284979	
Množství	1 ST	

HDC 16B ABU

Weidmüller Interface GmbH & Co. KG
Klingenbergstraße 26
D-32758 Detmold
Germany

www.weidmueller.com

Příslušenství

Typ	HDC 40D TSBU 1M40G	Verze
Číslo objednávky	1904800000	HDC pouzdra, Instalační velikost: 6, Stupeň krytí: IP65, v zapojeném stavu, Kabelový vstup ze strany, Pouzdro zástrčky, Boční uzamykací svorka na dolní straně, vysoký, Velikost kabelových vstupů: M 40
GTIN (EAN)	4032248521852	
Množství	1 ST	

Kryt

Speciální slitina litá pod tlakem a vícevrstvé povrchové těsnění poskytuje úplnou ochranu pro kryty HDC.
Chytře navržený blokovací systém je vyroben z nerezové oceli. To zaručuje dlouhou životnost s vysokou odolností proti korozi a nárazům.
Blokovací systém krytu nabízí integrovanou bezpečnost. Náš unikátní patentovaný pružinový systém zajišťuje blokování krytu pevným držením a zabraňuje náhodnému otevření.
Laserový popis umožňuje snadnou a rychlou identifikaci. Každý kryt je trvale označen laserovým popisem tak, aby každý produkt mohl být rychle rozpoznaný a umístěný.
Weidmüller RockStar® IP65 / NEMA typ 4X kryty - vaše nejlepší volba pro průmyslové kryty s ochranou IP65.

Všeobecné objednací údaje

Typ	HDC 16B DODQ 4BO	Verze
Číslo objednávky	1665260000	HDC pouzdra, Instalační velikost: 6, Stupeň krytí: IP65, v zapojeném stavu, Kryt dolní části pouzdra, Boční uzamykací svorka na dolní straně, Standardně, Velikost kabelových vstupů: none
GTIN (EAN)	4008190421960	
Množství	1 ST	