Datový list

RS ELCO 20/20RM S

Weidmüller Interface GmbH & Co. KG
Klingenbergstraße 26
D-32758 Detmold
Germany

www.weidmueller.com

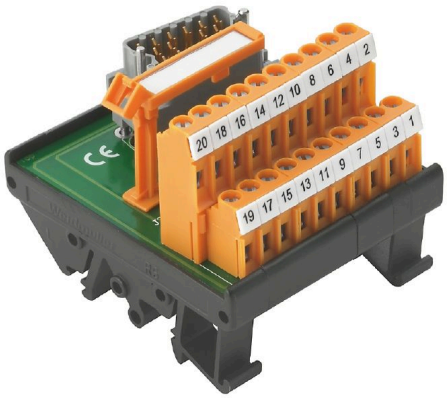

Kontaktní vložky ELCO se používají v elektrárnách, rafinériích a v různých provozních aplikacích – vždy, když je potřeba stabilní a spolehlivý přenos signálů. Konektor ELCO nabízí spolehlivé připojení a vysoký signální výkon. Řada rozhraní RS ELCO a předem sestavené kabely PAC ELCO byly speciálně navrženy pro tyto požadavky.

Všeobecné objednací údaje

Verze	Rozhraní, RS ELCO, Zásuvný konektor ELCO, 20, LP2N 5,08 mm
Číslo objednávky	1126610000
Typ	RS ELCO 20/20RM S
GTIN (EAN)	4032248908219
Množství	1 items

RS ELCO 20/20RM S

Weidmüller Interface GmbH & Co. KG
Klingenbergstraße 26
D-32758 Detmold
Germany

www.weidmueller.com

Technické údaje

Osvědčení

Schválení	
ROHS	Shoda
UL File Number Search	Web UL
Č. osvědčení (UR)	E141197

Rozměry a hmotnosti

Hloubka	60 mm	Hloubka (v palcích)	2.3622 inch
Výška	70 mm	Výška (v palcích)	2.7559 inch
Šířka	60 mm	Šířka (v palcích)	2.3622 inch
Čistá hmotnost	105.6 g		

Teploty

Skladovací teplota	-40...60 °C	Provozní teplota	-25...50 °C

Shoda produktu s prostředím

Stav souladu se směrnicí RoHS	V souladu s výjimkou
Výjimka ze směrnice RoHS (je-li použitelné/známo)	6c
REACH SVHC	Lead 7439-92-1
SCIP	7b5ffb72-271d-4c73-8b09-bd0aaee3697a

Jmenovité údaje UL

Jmenovitý proud IN	1.5 A	Provozní teplota UL, min.	-25 °C
Provozní teplota UL, max.	50 °C	Jmenovité napětí UN	150 V AC / 200 V DC

Údaje o připojení

Počet pólů (řídící strana)	20pólová zástrčka	Polarita, kodifikace hardwaru	1
Připojení (strana periferie)	LP2N 5,08 mm	Materiál kontaktů (řídící strana)	Slitina fosforového bronzu
Připojení k řídící straně	Zásuvný konektor ELCO		

Jmenovité údaje

Jmenovité napětí	150 V AC / 200 V DC	Jmenovitý proud na připojení	1.5 A
Celkový provozní proud	30 A		

Koordinace izolace (EN50178)

Podle normy	DIN EN 50178	Jmenovité napětí izolace	<150 V AC
Kategorie přepětí	II	Závažnost úrovně znečištění	2
Test pulzního napětí (1,2/50µs)	2.5 kV	Zkušební napětí izolace AC	0.8 kV

Připojovací pole

Min. průřez vodiče, AWG	AWG 26	Typ připojení	Šroubové připojení
Objímka s plastovou manžetou, max.	2.5 mm²	Pružné s objímkou, min.	0.5 mm²
Pružné s objímkou, max.	2.5 mm²	Pružné, max. H05(07) V-K	4 mm²
Pružné, min. H05(07) V-K	0.5 mm²	Pevné, max. H05(07) V-U	6 mm²

RS ELCO 20/20RM S

Weidmüller Interface GmbH & Co. KG
Klingenbergstraße 26
D-32758 Detmold
Germany

www.weidmueller.com

Technické údaje

Pevné, min. H05(07) V-U	0.5 mm²	Délka odizolování	6 mm
Utahovací moment, max.	0.6 Nm	Utahovací moment, min.	0.5 Nm
Rozsah upnutí, max.	6 mm²	Rozsah upnutí, min.	0.5 mm²
Max. průřez vodiče, AWG	AWG 12		

Klasifikace

ETIM 8.0	EC002780	ETIM 9.0	EC002780
ETIM 10.0	EC002780	ECLASS 14.0	27-14-11-52
ECLASS 15.0	27-14-11-52		

RS ELCO 20/20RM S

Weidmüller Interface GmbH & Co. KG
Klingenbergstraße 26
D-32758 Detmold
Germany

www.weidmueller.com
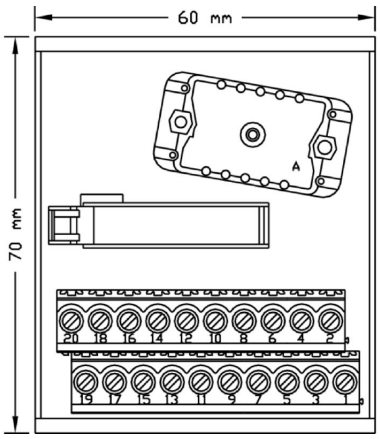
Nákresy