Datový list

# VSSC6 TRLDMOV240VAC/DC

**Weidmüller Interface GmbH & Co. KG**
Klingenbergstraße 26
D-32758 Detmold
Germany

www.weidmueller.com

Přepěťová ochrana s jednotlivými součástkami
s varistory v designu svorky
V designu svorek lze používat varistory z oxidů kovů. Jsou schváleny pro maximální napětí se sinovým vlnovým průběhem s výkonovým provozem, které je vytištěno na součástce. Jakékoliv napětí přesahující povolené maximum se bezpečně vybije během 25 ns. Varistory se používají pro středně vysoké až vysoké výkony.

## Všeobecné objednací údaje

| | |
|---|---|
| Verze | Ochrana přístrojů a řídicích jednotek před přepětím, Ochrana proti rázovému napětí k měření a kontrole |
| Číslo objednávky | 1064860000 |
| Typ | VSSC6 TRLDMOV240VAC/DC |
| GTIN (EAN) | 4032248830114 |
| Množství | 5 items |

# VSSC6 TRLDMOV240VAC/DC

**Weidmüller Interface GmbH & Co. KG**
Klingenbergstraße 26
D-32758 Detmold
Germany

www.weidmueller.com

## Technické údaje

### Osvědčení

| | |
|---|---|
| Schválení | |
| ROHS | Shoda |
| UL File Number Search | Web UL |
| Č. osvědčení (UL) | E311081 |

### Rozměry a hmotnosti

| | | | |
|---|---|---|---|
| Hloubka | 81 mm | Hloubka (v palcích) | 3.189 inch |
| Výška | 88.5 mm | Výška (v palcích) | 3.4842 inch |
| Šířka | 6.2 mm | Šířka (v palcích) | 0.2441 inch |
| Čistá hmotnost | 64 g | | |

### Teploty

| | | | |
|---|---|---|---|
| Skladovací teplota | -40 °C...80 °C | Provozní teplota | -40 ...70 |
| Vlhkost | 5...96 % | | |

### Pravděpodobnost selhání

| | | | |
|---|---|---|---|
| SIL v souladu s IEC 61508 | 3 | MTTF | 3085 a |
| SFF | 97.57 % | λges | 37 |
| PFH v 1*10-9 za hodinu | 0.9 | | |

### Shoda produktu s prostředím

| | |
|---|---|
| Stav souladu se směrnicí RoHS | V souladu bez výjimky |
| REACH SVHC | Ne SVHC nad 0,1 wt% |

### Jmenovité údaje UL

| | | | |
|---|---|---|---|
| Č. osvědčení (UL) | E311081 | Osvědčení UL | UL Zertifikat - PDF/ E311081VOL1SEC3.pdf (application/pdf) |

### Jmenovité údaje IEC / EN

| | | | |
|---|---|---|---|
| Počet pólů | 1 | Jmenovité napětí (AC) | 240 V |
| Jmenovité napětí (DC) | 339 V | Jmenovitý proud IN | 12 A |
| Typ napětí | AC/DC | Objemový odpor | <0.1 Ω |
| Kapacitní odpor | 0,5 nF | Standardy | According to IEC61643-21 |
| Vybíjecí proud, max. (8/20 µs) | 12 kA | Kategorie požadavků podle normy IEC 61643-21 | C1, C2 |
| Ztráta při zapojování | ≤ 0,5 dB | Max. trvalé napětí, Uc (AC) | 288 V |
| Max. trvalé napětí, Uc (DC) | 407 V | Proudová zatížitelnost při rázovém proudu C1 | 0,5 kA 8/20 µs 1 kV 1,2/50 µs |
| Přetížení – režim selhání | Mód 1 | Vybíjecí proud Imax. (8/20 µs) vodič-PE | 6 kA |
| Proudová zatížitelnost při rázovém proudu C2 | 1,5 kA 8/20 µs | | |

# VSSC6 TRLDMOV240VAC/DC

**Weidmüller Interface GmbH & Co. KG**
Klingenbergstraße 26
D-32758 Detmold
Germany

www.weidmueller.com

## Technické údaje

### CSA údaje o ochraně

| | | | |
|---|---|---|---|
| Plyn, třída D | IIA | Plyn, třídy A, B | IIC |
| Vstupní proud, max. II | 12 A | Plyn, třída C | IIB |
| Interní induktance, max. LI | 0 µH | Vnitřní výkon, max. CI | 1 nF |
| Vstupní napětí, max. Ui | 407 V | | |

### Koordinace izolace podle normy EN 50178

| | | | |
|---|---|---|---|
| Kategorie rázového napětí | III | Závažnost znečištění | 2 |

### Obecné údaje

| | | | |
|---|---|---|---|
| Optický funkční displej | Ano | Segment | Měření a regulace |
| Verze | Ochrana proti rázovému napětí k měření a kontrole | Design | Svorka |
| Klasifikace hořlavosti UL 94 | V-0 | Barevný | černá |
| Stupeň krytí | IP20 | Nosná lišta | TS 35 |
| Izolační funkce | Ano | Možnost testování | Funkční šroub s testovacím konektorem, připojení 1, 2, 4, 5 |

### Další detaily o osvědčení

| | |
|---|---|
| GOST certifikát | GOST-Zertifikat - PDF/7950_n1-n4.pdf (application/pdf) |

### Data připojení

| | | | |
|---|---|---|---|
| Délka odizolování | 10 mm | Typ připojení | Šroubové připojení |
| Utahovací moment, min. | 0.5 Nm | Utahovací moment, max. | 0.8 Nm |
| Upínací rozsah, min. | 0.5 mm² | Upínací rozsah, max. | 4 mm² |
| Průřez vodiče, pevný, min. | 0.5 mm² | Průřez vodiče, pevný, max. | 6 mm² |
| Průřez vodiče, pružný, AEH (DIN 46228-1), min. | 0.5 mm² | Průřez vodiče, pružný, AEH (DIN 46228-1), max. | 4 mm² |
| Průřez připojení vodičů, splétané, min. | 0.5 mm² | Průřez připojení vodičů, splétané, max. | 4 mm² |

### Elektrické údaje

| | |
|---|---|
| Typ napětí | AC/DC |

### Obecné údaje

| | | | |
|---|---|---|---|
| Počet pólů | 1 | Stupeň krytí | IP20 |
| Barevný | černá | | |

### Důležitá poznámka

| | |
|---|---|
| Informace o produktu | Režim 1: Uveďte, kde byla část SPD omezující napětí odpojena. Funkce omezující napětí již není k dispozici, ale kabel je stále funkční. |

### Klasifikace

| | | | |
|---|---|---|---|
| ETIM 8.0 | EC000943 | ETIM 9.0 | EC000943 |
| ETIM 10.0 | EC000943 | ECLASS 14.0 | 27-17-15-01 |
| ECLASS 15.0 | 27-17-15-01 | | |

# VSSC6 TRLDMOV240VAC/DC

**Weidmüller Interface GmbH & Co. KG**
Klingenbergstraße 26
D-32758 Detmold
Germany

www.weidmueller.com

## Nákresy

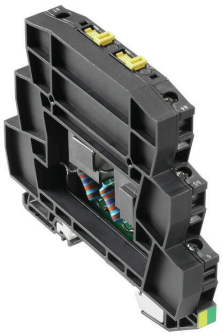

Podobné ilustraci

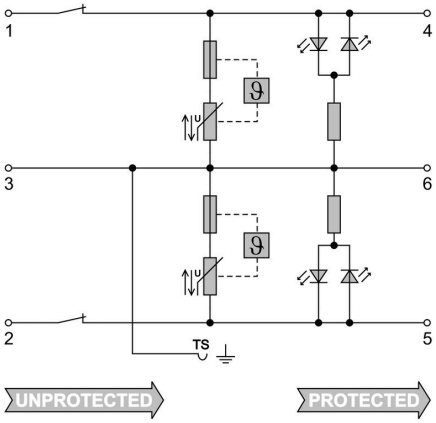


Circuit diagram

# VSSC6 TRLDMOV240VAC/DC

**Weidmüller Interface GmbH & Co. KG**
Klingenbergstraße 26
D-32758 Detmold
Germany

www.weidmueller.com

## Příslušenství

### Příslušenství (koncové desky)

Koncové desky (AP) pro řadu výrobků VSSC ve světle modré a černé

### Všeobecné objednací údaje

| | | |
|---|---|---|
| Typ | AP VSSC6 | Verze |
| Číslo objednávky | 1063110000 | VSSC, Bočnice |
| GTIN (EAN) | 4032248947553 | |
| Množství | 50 ST | |

### Testovací adapter a testovací zásuvky

Testovací adaptéry a testovací zástrčky se používají pro elektrické připojení mezi svorkovnicemi a testovacím zařízením. Tímto způsobem lze elektrický kontakt vytvořit v propojeném stavu a měření lze provést snadno.

### Všeobecné objednací údaje

| | | |
|---|---|---|
| Typ | PS 2.3 RT | Verze |
| Číslo objednávky | 0180400000 | Testovací adaptér (svorka), 230 V, 20 mA |
| GTIN (EAN) | 4008190060121 | |
| Množství | 20 ST | |

# VSSC6 TRLDMOV240VAC/DC

**Weidmüller Interface GmbH & Co. KG**
Klingenbergstraße 26
D-32758 Detmold
Germany

www.weidmueller.com

## Příslušenství

### Prázdné

Štítek Dekafix (DEK) je univerzální štítek pro všechny vodiče a zásuvné konektory i elektronické sub-sestavy. Tento systém je ideální pro krátké číselné sekvence a zahrnuje širokou řadu předtištěných značek.
Pásky pro rychlou instalaci v jediném pracovním kroku. Potisk je dobře čitelný, má perfektní kontrast a je k dispozici v různých šířkách.

- Široká řada potištěných značek pro okamžité použití
- Pásky pro rychlou instalaci
- Značky na konektory vhodné pro všechny kabelové konektory
- K dispozici jako čisté MultiCard, nebo se standardním potiskem

Pro vlastní potisk: Prosíme zašlete nám soubor pro náš software na značení M-Print PRO nebo M-Print PRO Online (bez instalace) s vašimi požadavky na značení.

### Všeobecné objednací údaje

| | | |
|---|---|---|
| Typ | DEK 5/5 MC NE WS | Verze |
| Číslo objednávky | 1609801044 | Dekafix, Označení svorek, 5 x 5 mm, Rozteč v mm (P): 5.00 Weidmueller, Bílá |
| GTIN (EAN) | 4008190397111 | |
| Množství | 1000 ST | |

### SnapMark

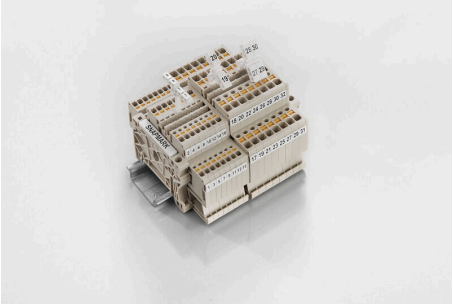

SnapMark - tento držák na značky byl vyvinut speciálně pro dvouúrovňové svorky řady I - IDK 1,5N. Flexibilní otočný mechanismus umožňuje snadné přidání nebo odebrání propojek. Lze jej použít se čtyřmi štítky DEK 5 nebo se dvěma štítky na středové konektory WS 10/5.

### Všeobecné objednací údaje

| | | |
|---|---|---|
| Typ | SNAPMARK I | Verze |
| Číslo objednávky | 1805880000 | Označení skupiny, Označení svorek, 23 x 5 mm, Rozteč v mm (P): 5.00 Weidmueller, Bílá |
| GTIN (EAN) | 4032248273614 | |
| Množství | 50 ST | |