数据信息页

# PCF 7.50/06/180 3.5SN OR BX

**Weidmüller Interface GmbH & Co. KG**
Klingenbergstraße 26
D-32758 Detmold
Germany

www.weidmueller.com

## 产品图片

插图类似

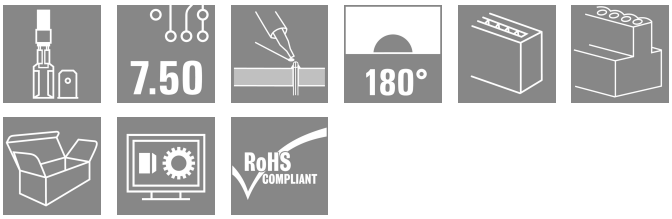


90°、135° 和 180° 导线出线方向的扁平联接，用于 6.3 和 2.8 mm 扁平联接器，间距 7.50 mm

## 通用订货数据

| | |
|---|---|
| 版本 | PCB 接线端子, 7.50 mm, 回路数: 6, 180°, 焊脚长度 (l): 3.5 mm, 镀锡, 橙色, 插套联接, 盒装 |
| 订货号 | 9500660000 |
| 类型 | PCF 7.50/06/180 3.5SN OR BX |
| GTIN (EAN) | 4008190191696 |
| 数量 | 100 items |
| 产品数据 | IEC: 1000 V / 24 A<br>UL: 300 V / 15 A |
| 包装 | 盒装 |

# PCF 7.50/06/180 3.5SN OR BX

**Weidmüller Interface GmbH & Co. KG**
Klingenbergstraße 26
D-32758 Detmold
Germany

www.weidmueller.com

## 技术数据

### 审批

| | |
|---|---|
| MAMID 认证 | |
| ROHS | 一致 |
| UL File Number Search | UL 网站 |
| UR 证书号 | E60693 |

### 尺寸和重量

| | | | |
|---|---|---|---|
| 深 | 9.8 mm | 深度 (英寸) | 0.3858 inch |
| 高度 | 18.4 mm | 高度 (英寸) | 0.7244 inch |
| 最低安装高度 | 14.9 mm | 宽度 | 42.3 mm |
| 宽度 (英寸) | 1.6654 inch | 净重 | 5.56 g |

### 环保产品合规

| | |
|---|---|
| RoHS 合规状态 | 合规，无例外 |
| REACH SVHC | 不超过 0.1 wt% 的高度关注物质 (SVHC) |

### 系统规格

| | | | |
|---|---|---|---|
| 产品系列 | PCF | 导线连接方式 | 插套联接 |
| 安装在印刷线路板上 | THT 焊接联接 | 导线出线方向 | 180° |
| 间距 P（单位：mm） | 7.50 mm | 间距 P（单位：inch） | 0.295 " |
| 回路数 | 6 | 插针排数 | 1 |
| 由客户装配 | 无 | 层数 | 1 |
| 焊脚长度 (l) | 3.5 mm | 焊针规格 | 0.8 x 1.0mm, 0.75 x 0.9 mm |
| 焊接孔直径 (D) | 1.3 mm | 焊接孔直径公差 (D) | + 0.1 mm |
| 每回路的焊脚数目 | 2 | L1（mm） | 37.50 mm |
| L1（inch） | 1.476 " | 防触电保护（按照DIN VDE 0470） | IP 00 |
| 防护等级 | IP20 | 通道电阻 | 1.20 mΩ |

### 材料数据

| | | | |
|---|---|---|---|
| 绝缘材料 | PA | 颜色编码 | 橙色 |
| 比色表 (相似) | RAL 2000 | 绝缘材料组 | I |
| 相比漏电起痕指数（CTI） | ≥ 600 | Moisture Level (MSL) | |
| 阻燃等级符合 UL 94 | V-2 | 触点材料 | 铜合金 |
| 插针镀层 | 镀锡 | 焊接连接的焊层结构 | 1.5...3 µm Ni / 5...7 µm Sn |
| 最低存放温度. | -40 °C | 最高存放温度 | 70 °C |
| 最低操作温度 | -50 °C | 最高操作温度 | 100 °C |
| 最小安装温度 | -25 °C | 最大安装温度范围 | 100 °C |

### 适用导线

| | |
|---|---|
| 参考文本 | 根据产品和额定电压选择管状端头的长度。，塑料套环的外径不应大于节距 (P) |

### 额定数据符合 CSA 标准

| | | | |
|---|---|---|---|
| 机构 | CSA | CSA 认证号 | 12400-282 |
| 额定电压 (使用组 B / CSA) | 300 V | 额定电压 (使用组 C / CSA) | 150 V |

## PCF 7.50/06/180 3.5SN OR BX

**Weidmüller Interface GmbH & Co. KG**
Klingenbergstraße 26
D-32758 Detmold
Germany

www.weidmueller.com

## 技术数据

| | | | |
|---|---|---|---|
| 额定电压 (使用组 D / CSA) | 300 V | 额定电流 (使用组 B / CSA) | 15 A |
| 额定电流 (使用组 C / CSA) | 15 A | 额定电流 (使用组 D / CSA) | 10 A |
| 参见认证参数 | 规格为最大值，详情参见认证证书。 | | |

### 额定数据符合 UL 1059 标准

| | | | |
|---|---|---|---|
| 机构 | UR | UR 证书号 | E60693 |
| 额定电压 (使用组 B / UL 1059) | 300 V | 额定电压 (使用组 C / UL 1059) | 150 V |
| 额定电压 (使用组 D / UL 1059) | 300 V | 额定电流 (使用组 B / UL 1059) | 15 A |
| 额定电流 (使用组 C / UL 1059) | 15 A | 额定电流 (使用组 D / UL 1059) | 10 A |
| 参见认证参数 | 规格为最大值，详情参见认证证书。 | | |

### 包装

| | | | |
|---|---|---|---|
| 包装 | 盒装 | VPE 长度 | 134.00 mm |
| VPE 宽度 | 119.00 mm | VPE 高度 | 98.00 mm |

### 类型测试

| | | |
|---|---|---|
| 测试标识的耐久性 | 测试 | 原产地标志, 类型鉴别, 批准标识 UL, 批准标识 CSA, 耐久性 |
| | 评价 | 传递 |

### 额定数据符合 IEC 标准

| | | | |
|---|---|---|---|
| 依据标准进行测试 | IEC 60664-1, IEC 61984 | 额定电流，最小回路数 (Tu = 20°C) | 24 A |
| 额定电流，最大回路数 (Tu = 20°C) | 26 A | 额定电流，最小回路数 (Tu = 40°C) | 24 A |
| 额定电流，最大回路数 (Tu = 40°C) | 23 A | 额定电压值（过电压等级II/污染等级2） | 1000 V |
| 额定电压值（过电压等级III/污染等级2） | 690 V | 额定电压值（过电压等级III/污染等级3） | 500 V |
| 额定冲击电压（过压等级 II/污染等级2） | 6 kV | 额定冲击电压（过压等级III/污染等级2） | 6 kV |
| 额定冲击电压（过压等级III/污染等级3） | 6 kV | 瞬时耐电流 | 3 x 1s， 192 A |

### 重要注意事项

| | |
|---|---|
| IPC 标准的符合性 | 符合性：该产品根据国际认可的标准进行开发、生产和交付，符合数据页中确保的特性，装饰性特性满足 IPC-A-610 “等级 2”。其他针对产品的权利主张可以应要求进行评估。 |
| 备注 | • Long term storage of the product with average temperature of 50 °C and maximum humidity 70%, 36 months |

### 分类

| | | | |
|---|---|---|---|
| ETIM 8.0 | EC002643 | ETIM 9.0 | EC002643 |
| ETIM 10.0 | EC002643 | ECLASS 14.0 | 27-46-01-01 |
| ECLASS 15.0 | 27-46-01-01 | | |

## PCF 7.50/06/180 3.5SN OR BX

**Weidmüller Interface GmbH & Co. KG**
Klingenbergstraße 26
D-32758 Detmold
Germany

www.weidmueller.com

# 图纸
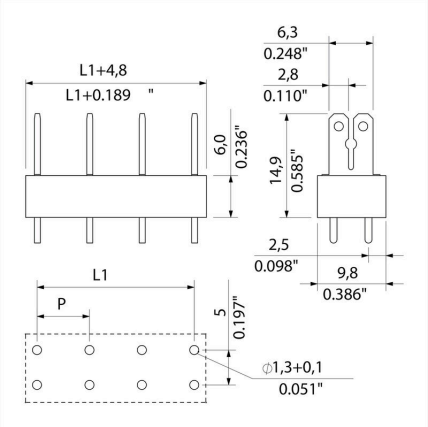
### Dimensional drawing