数据信息页

ACT20X-2HAI-2SAO-S

Weidmüller Interface GmbH & Co. KG
Klingenbergstraße 26
D-32758 Detmold
Germany

www.weidmueller.com

产品图片，与插图相似

ACT20X-HAI-SAO/ 2HAI-2SAO HART-协议透明的供电隔离器能够将来自防爆区 0 的
4...20 mA 信号传输到安全区。可以通过装置向外部传感器供电
。
发生故障时，内置报警触点发出警告；
有助于故障排除，并增强系统可用性。
导轨安装型供电隔离器可选择单通道或双通道规格。
每通道宽度仅为 11 mm，可以
节省电气柜内的空间。

通用订货数据

版本	EX signal isolating converter, HART®, 2-channel, Ex-input: 4 - 20 mA, Safe-output: 4-20mA
订货号	8965440000
类型	ACT20X-2HAI-2SAO-S
GTIN (EAN)	4032248785056
数量	1 items

ACT20X-2HAI-2SAO-S

Weidmüller Interface GmbH & Co. KG
Klingenbergstraße 26
D-32758 Detmold
Germany

www.weidmueller.com

技术数据

审批

认证	CE; CULUS; DEKRAATEX; DETNORVER; FMEX; FUSAFETY; IECEXDEK
认证	DNVGL;
MAMID 认证	
ROHS	一致
UL File Number Search	UL 网站
证书号 (cULus)	E337701

尺寸和重量

深	113.6 mm	深度 (英寸)	4.4724 inch
高度	119.2 mm	高度 (英寸)	4.6929 inch
宽度	22.5 mm	宽度 (英寸)	0.8858 inch
净重	212 g		

温度

存储温度	-20 °C...85 °C	工作温度	-20 °C...60 °C
湿度	0...95 % （无凝结）		

失效概率

SIL PAPER	SIL certificate - PDF/ Cert_Weidmueller_070902_P0002_C006_V2R1.pdf (application/pdf)	SIL 符合 IEC 61508	2
MTBF	315 a		

环保产品合规

RoHS 合规状态	合规， 有例外
RoHS 豁免 （如适用/已知）	7a, 7cI
REACH SVHC	Lead 7439-92-1
SCIP	2f6dd957-421a-46db-a0c2-cf1609156924

Assembling

安装方式	卡入安装式支持轨道	安装导轨已装备	TS 35
安装位置	水平或垂直		

输入 EX

型号	本安回路, 主动 (拉电流) 或 被动 (灌电流)	余纹波 （电流回路）	<7.5 mVeff
传感器电源	> 16 V DC	断线时的输出信号	< 1 mA
输入电流	4...20 mA	电压降时供电	<4.5 V
电压降时不供电	<6 V		

ACT20X-2HAI-2SAO-S

Weidmüller Interface GmbH & Co. KG
Klingenbergstraße 26
D-32758 Detmold
Germany

www.weidmueller.com

技术数据

输出

输出路数	2	负载阻抗电流	≤ 600 Ω
类型	主动 (拉电流) 或被动 (灌电流)	输出电流	4...20 mA
输出信号限制	< 28 mA	负载稳定性	≤ 终值的 0.01 %/ 100 Ω

输出 （状态）

滞后	0.1 mA (开关阈)	类型	状态继电器, 1 NC（无电压）
警报功能	设备错误, 无供电电压	警报输出数目	1
额定开关电压	≤ 125 V AC / 110 V DC （安全范围） ≤ 32 V AC / 32 V DC （区域2）	持续电流	≤ 0.5 A AC / 0.3 A DC （安全区）, ≤ 0.5 A AC / 1 A DC （区 2）
额定功率	≤ 62.5 VA / 32 W (安全范围) ≤ 16 VA / 32 W (区域 2)		

通用参数

联接类型	螺钉联接	精度	< 跨度的 0.1%
湿度	0...95 % （无凝结）	防护等级	IP20
电源电压	19.2...31.2 V DC	阶跃响应时间	≤ 5 ms
功耗	≤ 1.9 W	温度系数	小于跨度/°C (TU) 的 0.01%
基于 HART® 的信号转发类型	未变更	配置	带 FDT/DTM 软件, 需要配置适配器 8978580000 CBX200 USB
工作海拔	≤ 2000 m	支持 HART® 透明度	是

绝缘参数

EMC 标准	EN 61326-1	标准	EN 61010-1
过压等级	II	污染等级	2
绝缘电压	2.6 kV (输入/输出)	额定电压	300 V

防爆应用参数 (ATEX)

安装位置	设备安装在安全区域， 区域 2

安全相关的基本参数

Description of the "safe state"	analogue Output ≤ 3.6 mA or output ≥ 21 mA	Tproof	5 a
Total failure rate for safe detected failures (λSD)	0 FIT	设备类型	A
硬件容错 (HFT)	0	安全等级	SIL 2, 通过专用接线接入 2 个设备时， 为 SIL 3
Safe Failure Fraction (SFF)	80 %	Mean Time To Repair (MTTR)	24 h
Total failure rate for safe undetected failures (λSU)	0 FIT	Total failure rate for dangerous detected failures (λDD)	173 FIT
Total failure rate for dangerous undetected failures (λDU)	41 FIT	故障概率 PFH	4.1 x 10-8 h-1
Demand mode	High		

ACT20X-2HAI-2SAO-S

Weidmüller Interface GmbH & Co. KG
Klingenbergstraße 26
D-32758 Detmold
Germany

www.weidmueller.com

技术数据

安全参数 低需求模式

Average Probability of Failure on Demand (PFDavg)	1.92 x 10-4 (Tproof = 1 year), 3.67 x 10-4 (Tproof = 2 years), 8.92 x 10-4 (Tproof = 5 years), 安全手册中有更详细的数据

联接参数

联接类型	螺钉联接	最小拧紧力矩	0.4 Nm
最大拧紧力矩	0.6 Nm	额定连接下的压接范围	2.5 mm²
压接范围，最小	0.25 mm²	压接范围，最大	2.5 mm²
导线最小压接面积 AWG	AWG 26	导线最大压接面积 AWG	AWG 12

保修

质保期	3年

产品描述

产品描述	ACT20X-HAI-SAO-S 馈电型隔离器是符合 HART 协议的透明隔离器，用于来自防爆区域 0 的模拟直流电流信号。输入也可作为有源电流回路运行（由设备提供回路电流）。设备为输出侧的安全区提供 4...20 mA 电流信号。该设备有单通道或双通道版本。

分类

ETIM 6.0	EC002653	ETIM 7.0	EC002653
ETIM 8.0	EC002653	ETIM 9.0	EC002653
ETIM 10.0	EC002653	ECLASS 9.0	27-21-01-20
ECLASS 9.1	27-21-01-20	ECLASS 10.0	27-21-01-20
ECLASS 11.0	27-21-01-20	ECLASS 12.0	27-21-01-20
ECLASS 13.0	27-21-01-20	ECLASS 14.0	27-21-01-20
ECLASS 15.0	27-21-01-20		

标书规格表

详细描述	防爆供电隔离器，直流电流标准信号, 2 通道, HART 透明 2 通道供电隔离器，22.5 mm 宽，配有外部电源，用于传输和隔离 防爆区域 0、1、2 安全范围的 4...20 mA 标准信号 。带有源和无源输入。可以为外接传感器提供 >15 V 的直流电压。4...20 mA 输出电路可无源或有源工作。可通过继电器触点（常开）传输状态或错误信息。 该模块可以通过 FDT/DTM 软件进行配置。 适合 TS35 DIN 导轨安装的外壳 尺寸：L/W/H 119.2/ 22.5/ 113.6 螺钉联接/ 标准横截面 2.5 mm2 防护等级： IP 20	简短描述	防爆供电隔离器，直流电流标准信号，2 通道，HART 透明 2 通道供电隔离器，22.5 mm 宽，配有外部电源，用于传输和隔离 防爆区域 0、1、2 安全范围的 4...20 mA 标准信号 。带有源和无源输入。可以为外接传感器提供 >15 V 的直流电压。4...20 mA 输出电路可无源或有源工作。可通过继电器触点（常开）传输状态或错误信息。 可以使用标准 FDT/DTM 软件配置该组件。

ACT20X-2HAI-2SAO-S

Weidmüller Interface GmbH & Co. KG
Klingenbergstraße 26
D-32758 Detmold
Germany

www.weidmueller.com

技术数据

输入 2 x 4...20 mA

> 15 V Dc 传感器电源
输出
有源 2 x 4...20 mA
无源2 x 4...20 mA 电流回路 max. 26 V DC
负荷 < 600 Ohm
精度 < 0,1 % v.E
温度系数 < 0,01% v.E./°C (Tu)
报警继电器，1 对常开触点 2A 安全区时为 250 V AC / 30 V DC 0.5 A 时为 32 VAC/ 1A 安全区 2 时为 32 VDC
辅助电源
19...31.2 V DC
功耗约 3 W
环境
温度范围 -20 °C...+60 °C
安全隔离 EN 61010，所有电路之间实现 2.6 kV AC/DC 的 3 端电隔离
工作电压 300 V AC/DC， 过压等级 II, 防污等级 2
认证 cULus、ATEX IECEX、FM
ATEX II 3 G ExnA nC IIC T4
ATEX 特征值 U0 = 28 V DC I0 = 93 mA DC P0 = 650 mW
标准值
ACT20X-2HAI-2SAO-S

ACT20X-2HAI-2SAO-S

Weidmüller Interface GmbH & Co. KG
Klingenbergstraße 26
D-32758 Detmold
Germany

www.weidmueller.com

图纸

Connection diagram

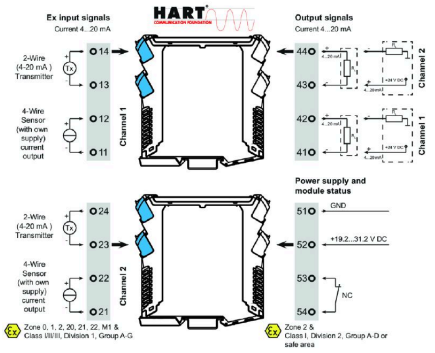

应用

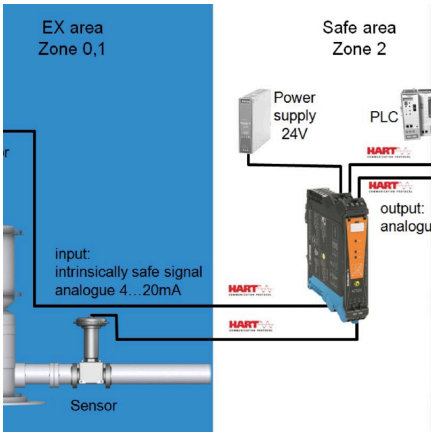

Block diagram

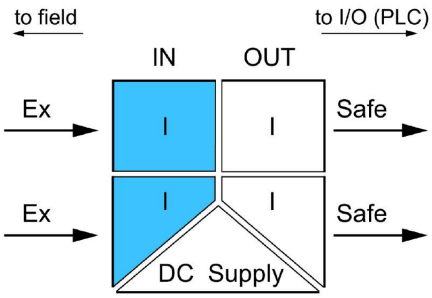

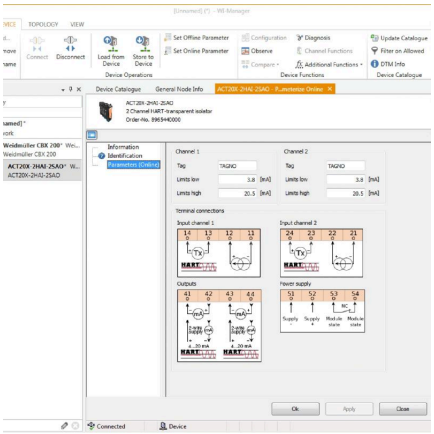

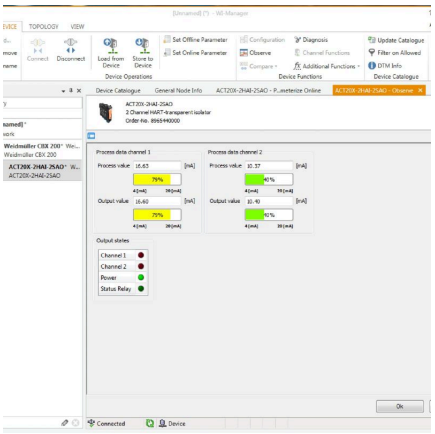

尺寸图

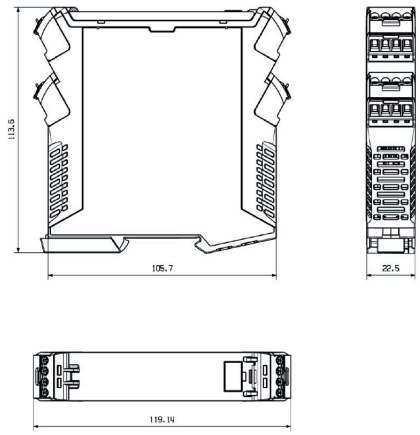

ACT20X-2HAI-2SAO-S

Weidmüller Interface GmbH & Co. KG
Klingenbergstraße 26
D-32758 Detmold
Germany

www.weidmueller.com

图纸

应用

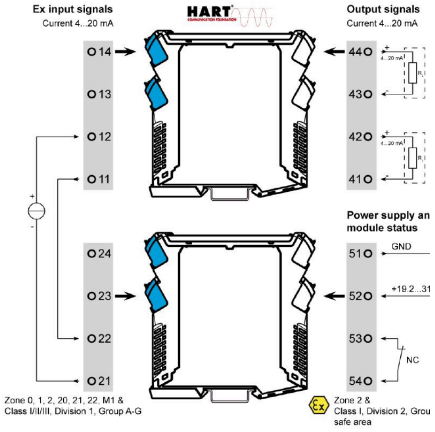

1 input <> 2 outputs

应用

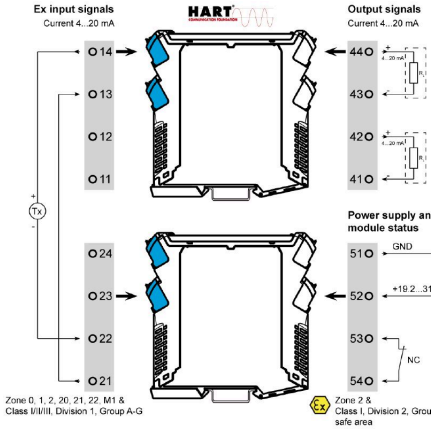

1 input <> 2 outputs

ACT20X-2HAI-2SAO-S

Weidmüller Interface GmbH & Co. KG
Klingenbergstraße 26
D-32758 Detmold
Germany

www.weidmueller.com

附件

空白

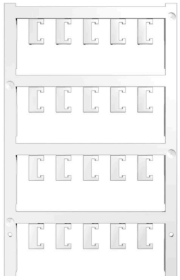

ESG 采用 Multicard 格式, 用于多种常用电气设备, 是久经考验的标记号。高品质的设备与高对比度外观相得益彰。
适合于以下设备生产商的设备：Siemens、ABB、Beckhoff 等。
优点：
- 可根据型号选择自粘式或卡入式标签
- 为断路器等设备提供导轨安装式 ESG 标记号。
- 根据说明采用激光进行个性化打印

针对定制打印： 请根据您的标签技术规范， 向我们发送一个我们标签制作软件 M-Print PRO 的文件， 或使用 M-Print PRO 在线版（无需安装）。

通用订货数据

类型	ESG 6.6/20 BHZ 5.00/04	版本
订货号	1082540000	ESG, 设备标识牌 x 20 mm, PA 66, 颜色编码: 白色, 插拔式
GTIN (EAN)	4032248845439	
数量	200 ST	
类型	ESG 8/13.5/43.3 SAI AU	版本
订货号	1912130000	ESG, 设备标识牌 x 13.5 mm, PA 66, 颜色编码: 透明, 插拔式
GTIN (EAN)	4032248541164	
数量	5 ST	

可配置接口

通用订货数据

类型	CBX200 USB	版本
订货号	8978580000	
GTIN (EAN)	4032248813759	
数量	1 ST	