数据信息页

RS F10 8RS OUT LMZF

Weidmüller Interface GmbH & Co. KG
Klingenbergstraße 26
D-32758 Detmold
Germany

www.weidmueller.com

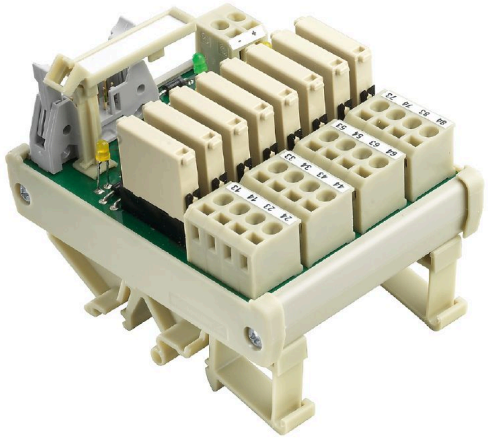

RS F40或RS F10 接口元件，适用于 32 或 8 种信号，可以通过继电器隔离来自带传感器和现场执行器的PLC的信号。

特征：

- 弹片或螺钉联接
- 根据字节分组信号
- 可安装在 TS35 导轨上的RS45型紧凑型模块

通用订货数据

版本	FUJITSU NYP-24WK, 弹片联接
订货号	8430990000
类型	RS F10 8RS OUT LMZF
GTIN (EAN)	4008190027551
数量	1 items
交货状态	已取消

RS F10 8RS OUT LMZF

Weidmüller Interface GmbH & Co. KG
Klingenbergstraße 26
D-32758 Detmold
Germany

www.weidmueller.com

技术数据

审批

MAMID 认证	
ROHS	一致

尺寸和重量

深	73 mm	深度 (英寸)	2.874 inch
高度	87 mm	高度 (英寸)	3.4252 inch
宽度	78 mm	宽度 (英寸)	3.0709 inch
净重	116.43 g		

温度

存储温度	-40...70 °C	工作温度	0...55 °C

环保产品合规

RoHS 合规状态	合规， 有例外
RoHS 豁免（如适用/已知）	7a, 7cI
REACH SVHC	Lead 7439-92-1
SCIP	7b5ffb72-271d-4c73-8b09-bd0aaee3697a

通用参数

每个继电器的LED状态显示	绿色	每个继电器的分离	不
每个继电器的熔丝	不	接触器	No
供电电压LED状态	黄色	电源熔丝	否

联接参数

回路数（控制侧）	10 回路	控制侧的接口	接插件符合 IEC60603-13 / DIN41651 标准

测量数据

机械使用寿命	3 x 107 开关循环	动作延时	< 5 ms
断开延时	< 15 ms		

测量数据入口

输入电压	24 V DC ± 10%	输入电流	5 mA ± 15%
额定功率	0.5 W		

出口测量数据

最小开关电流	10 mA	继电器类型	FUJITSU NYP-24WK
输出端类型	Potential-free contact	触点材料	AgNi 闪熔镀金处理
最大交流持续电流	3 A	交流峰值电流	5 A
最小触点电流	0.1 mA	最小触点电压	0.1 V

RS F10 8RS OUT LMZF

Weidmüller Interface GmbH & Co. KG
Klingenbergstraße 26
D-32758 Detmold
Germany

www.weidmueller.com

技术数据

绝缘参数 (EN50178)

符合	DIN EN 50178	额定输入电压	< 50 V AC
额定输出电压	< 250 V AC	输入端/输出端过压类型	II
输入端/输出端过压类别	II	过电压等级，输出/输出	II
污染等级	2	脉冲电压测试	2 kV
隔离测试交流电压	2 kV	输入端/输出端 电气间隙	≥ 7 mm

现场接线

最小电线截面， AWG	AWG 26	联接类型	弹片联接
软导线带管状端头，最大压接面积	1.5 mm²	软导线，最大压接面积 H05(07) V-K	1.5 mm²
软导线，最小压接面积 H05(07) V-K	0.5 mm²	硬导线，最大压接面积 H05(07) V-U	1.5 mm²
硬导线，最小压接面积 H05(07) V-U	0.5 mm²	剥线长度	7 mm
最大压接面积	1.5 mm²	最小压接面积	0.5 mm²
最大导线截面， AWG	AWG 14		

供电

联接类型	弹片联接	最小压接面积	0.5 mm²
最大压接面积	1.5 mm²	硬导线，最小压接面积 H05(07) V-U	0.5 mm²
硬导线，最大压接面积 H05(07) V-U	1.5 mm²	软导线，最小压接面积 H05(07) V-K	0.5 mm²
软导线，最大压接面积 H05(07) V-K	1.5 mm²	软导线带管状端头，最小压接面积	1.5 mm²
导线截面, 最小AWG	AWG 26	导线截面, 最大AWG	AWG 14
剥线长度	7 mm		

分类

ETIM 8.0	EC002780	ETIM 9.0	EC002780
ETIM 10.0	EC002780	ECLASS 14.0	27-14-11-52
ECLASS 15.0	27-14-11-52		

RS F10 8RS OUT LMZF

Weidmüller Interface GmbH & Co. KG
Klingenbergstraße 26
D-32758 Detmold
Germany

www.weidmueller.com
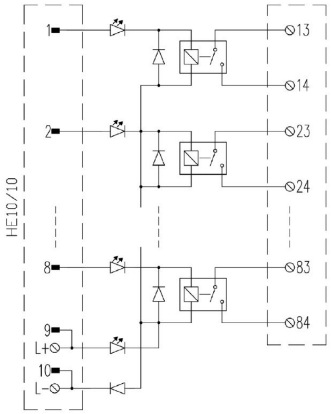
图纸