数据信息页

ACT20P-CI2-CO-OLP-P

Weidmüller Interface GmbH & Co. KG
Klingenbergstraße 26
D-32758 Detmold
Germany

www.weidmueller.com

与插图相似

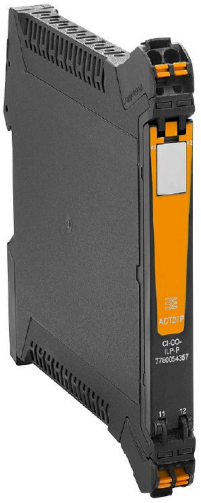

ACT20P：灵活的解决方案
- 精准的高功能信号转换器
- 释放杆方便操作

通用订货数据

版本	无源隔离器, 输入：4-20 mA, 输出：4-20 mA, (回路供电), 信号变送器/隔离器, 输出回路馈电
订货号	7760054354
类型	ACT20P-CI2-CO-OLP-P
GTIN (EAN)	4050118559477
数量	1 items

ACT20P-CI2-CO-OLP-P

Weidmüller Interface GmbH & Co. KG
Klingenbergstraße 26
D-32758 Detmold
Germany

www.weidmueller.com

技术数据

审批

MAMID 认证	
ROHS	一致
UL File Number Search	UL 网站
cURusEX 证书号	E338066
证书号 (cULus)	E469563

尺寸和重量

深	114 mm	深度 (英寸)	4.4882 inch
高度	127.1 mm	高度 (英寸)	5.0039 inch
宽度	12.5 mm	宽度 (英寸)	0.4921 inch
净重	95 g		

温度

存储温度	-40 °C...85 °C	工作温度	-20 °C...60 °C
操作温度下的湿度	0...95 % （无凝结）	湿度	5...95 %, 无凝结

失效概率

SIL 符合 IEC 61508	无

环保产品合规

RoHS 合规状态	合规， 有例外
RoHS 豁免（如适用/已知）	7a, 7cl
REACH SVHC	Lead 7439-92-1
SCIP	2f6dd957-421a-46db-a0c2-cf1609156924

输入

传感器	电流源, 4 线制传感器（自带电源）	输入数量	1
输入电流	4...20 mA	电压降， 电流输入	<3 V

输出

输出路数	1	负载阻抗电流	≤ 600 Ω
类型	无源, 连接控制器必须是有源的	输出电流	4...20 mA， 环路电流供电

通用参数

精度	< 终值的 0.1 %	防护等级	IP20
电源电压	通过输出电流回路, min. 12 V DC/ max. 30 V DC	阶跃响应时间	≤ 2 ms
安装导轨已装备	TS 35	温度系数	≤ 100 ppm/K
名义功耗	2 VA	配置	无
工作海拔	≤ 2000 m		

ACT20P-CI2-CO-OLP-P

Weidmüller Interface GmbH & Co. KG
Klingenbergstraße 26
D-32758 Detmold
Germany

www.weidmueller.com

技术数据

绝缘参数

抗冲击耐压	4 kV (1.2 / 50 µs)	EMC 标准	EN 61326-1, EN 61000-6-2, EN 61000-6-4
过压等级	III	污染等级	2
绝缘	两路分离器	绝缘电压	2 kV 输入/输出
额定电压	300 V		

防爆应用参数 (ATEX)

标记	II 3 G Ex ec IIC T6 Gc	IECEx - 标记 气体	Ex ec IIC T6 Gc

联接参数

联接类型	PUSH IN	最小拧紧力矩	0.4 Nm
最大拧紧力矩	0.6 Nm	额定连接下的压接范围	2.5 mm²
压接范围，最小	0.5 mm²	压接范围，最大	2.5 mm²
导线最小压接面积 AWG	AWG 26	导线最大压接面积 AWG	AWG 14
单股导线的最小压接面积	0.2 mm²	单股导线最大截面	2.5 mm²
最小多股导线接线截面积	0.5 mm²	最大压接面积 软导线	2.5 mm²
导线连接截面积，多股细导线，带管状端头 DIN 46228/4，最小	0.5 mm²	导线连接截面积，多股细导线，带管状端头 DIN 46228/4，最大	2.5 mm²

产品描述

产品描述	ACT20P-CIX-CO-OLP-S 单通道固定式无源隔离器将模拟标准电流源的信号隔离。装置能将模拟输入电流信号线性转换为经电气隔离的输出电流信号。通过输出侧电流回路为设备供电。 特性 • 输入和输出之间的双向电流隔离。

分类

ETIM 8.0	EC002653	ETIM 9.0	EC002653
ETIM 10.0	EC002653	ECLASS 14.0	27-21-01-20
ECLASS 15.0	27-21-01-20		

ACT20P-CI2-CO-OLP-P

Weidmüller Interface GmbH & Co. KG
Klingenbergstraße 26
D-32758 Detmold
Germany

www.weidmueller.com

图纸

Connection diagram

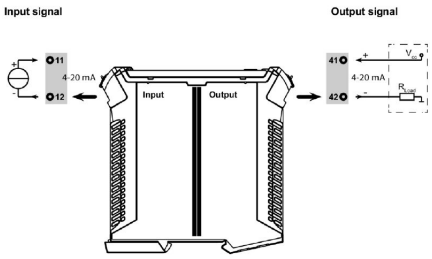

尺寸图

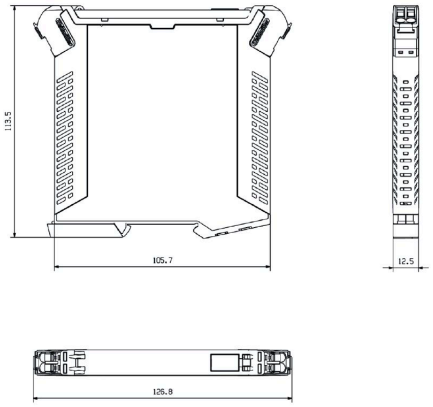

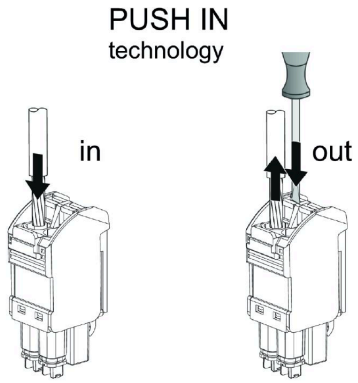

ACT20P-CI2-CO-OLP-P

Weidmüller Interface GmbH & Co. KG
Klingenbergstraße 26
D-32758 Detmold
Germany

www.weidmueller.com

附件

空白

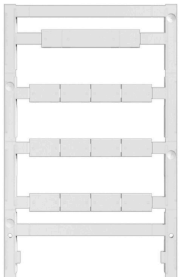

ESG 采用 Multicard 格式, 用于多种常用电气设备, 是久经考验的标记号。高品质的设备与高对比度外观相得益彰。
适合于以下设备生产商的设备：Siemens、ABB、Beckhoff 等。
优点：
- 可根据型号选择自粘式或卡入式标签
- 为断路器等设备提供导轨安装式 ESG 标记号。
- 根据说明采用激光进行个性化打印

针对定制打印： 请根据您的标签技术规范， 向我们发送一个我们标签制作软件 M-Print PRO 的文件， 或使用 M-Print PRO 在线版（无需安装）。

通用订货数据

类型	ESG 8/13.5/43.3 SAI AU	版本
订货号	1912130000	ESG, 设备标识牌 x 13.5 mm, PA 66, 颜色编码: 透明, 插拔式
GTIN (EAN)	4032248541164	
数量	5 ST	
类型	ESG 6.6/11 BHZ 5.00/02	版本
订货号	1082490000	ESG, 设备标识牌 x 11 mm, PA 66, 颜色编码: 白色, 插拔式
GTIN (EAN)	4032248845330	
数量	200 ST	