数据信息页

# EM111-RTU-2P

**Weidmüller Interface GmbH & Co. KG**
Klingenbergstraße 26
D-32758 Detmold
Germany

www.weidmueller.com

电表 —— BasicLine
电能数据采集的核心功能
BasicLine 设备可测量单相或三相负载的功率特性。
为此，可提供基本数值，让系统的能源需求透明化。
基本数值将直接显示在设备上，并通过网络进行通信。
我们的设备既可安装在顶帽导轨上，也可安装在前面板上。
通过专注于核心功能，BasicLine 设备具有非常高的成本效益比。
设备现已获得 MID 认证，并可配备 Modbus RTU、Modbus TCP 和 MBUS 通信模块。

## 通用订货数据

| | |
|---|---|
| 版本 | Power measurement/display for 1-phase mains, 45 A, direct measurement, pulse output,, Modbus RTU |
| 订货号 | 7760051001 |
| 类型 | EM111-RTU-2P |
| GTIN (EAN) | 6944169818172 |
| 数量 | 1 items |

# EM111-RTU-2P

**Weidmüller Interface GmbH & Co. KG**
Klingenbergstraße 26
D-32758 Detmold
Germany

www.weidmueller.com

## 技术数据

### 审批

| | |
|---|---|
| MAMID 认证 | |
| ROHS | 一致 |

### 尺寸和重量

| | | | |
|---|---|---|---|
| 深 | 62 mm | 深度 (英寸) | 2.4409 inch |
| 高度 | 90 mm | 高度 (英寸) | 3.5433 inch |
| 宽度 | 17.5 mm | 宽度 (英寸) | 0.689 inch |
| 净重 | 90 g | | |

### 温度

| | | | |
|---|---|---|---|
| 存储温度 | -40 °C...70 °C | 工作温度 | -25 °C...55 °C |
| 湿度 | 0...90 % （无凝结） | | |

### 环保产品合规

| | |
|---|---|
| RoHS 合规状态 | 符合要求 |
| REACH SVHC | 不超过 0.1 wt% 的高度关注物质 (SVHC) |

### 技术数据

| | | | |
|---|---|---|---|
| 显示值 | 电压, 当前测量值, 视在功率, 无功功率, 功率因数, 频率, 导入/导出有功功率需求, 总导入/导出有功电能, 总导入/导出无功电能, 总系统功率需求 | 类型 | 1 相主电源的电压测量/显示, 45 A, 直接测量, 脉冲输出， , Modbus RTU |
| 输入频率 | AC: 50 Hz (arithmetic average) | 显示 | LCD |
| 安装方式 | DIN 导轨 | 防护等级 | 前面板： IP51, IP20 |
| 污染等级 | 2 | 额定电流 | 5 A |
| 输入功率系数 | 1 % | 测量精度 | 1 类 (IEC 62053-21), 等级 B (EN 50470-3), 最终值的 0.5% (U / I) |
| 最大电流 | 45 A | 监控显示 (监控) | LCD |
| 测量范围， 电压 L-N， AC | 176...276 V | 过压等级 | II |
| 三线系统 | 无 | 四线系统 | 无 |
| 取样频率 50/60 Hz | 3.2 kHz | 每秒测量结果 | 100 ms |
| 电流测量通道 | 1 | 电压测量的准确性 | 0.5 % |
| 电流测量的准确性 | 0.5 % | 电能测量的准确性 (kWh,...../5 A) | 1 类 (IEC 62053-21), 等级 B (EN 50470-3) |

### 测量数据记录

| | | | |
|---|---|---|---|
| 更新间隔注册 | 100 ms | 软件 | EM 配置工具 |

### 输入/输出

| | | | |
|---|---|---|---|
| 输入类型 | 1 相交流（L1、N） | 数字输出可配置 | 是 |
| 数字输入 | 0 | 数字输出 | 0 |
| 脉冲输出数量 | 2 | | |

# EM111-RTU-2P

**Weidmüller Interface GmbH & Co. KG**
Klingenbergstraße 26
D-32758 Detmold
Germany

www.weidmueller.com

## 技术数据

### 通信

| | | | |
|---|---|---|---|
| 波特率 | ≤ 9600 Bd | 通讯 | 双向 |
| 奇偶性 | 无, 偶数, 奇 | 结束位 | 1, 2 |
| 寻址 | 1 - 247 | 接口 | RS485 |
| 协议 | Modbus RTU | | |

### 测量电压输入

| | | | |
|---|---|---|---|
| 低电压网络 | 1 phase 2 wire (L + N) | 电压类型 | 交流电 |
| 最高频率 | 60 Hz | 最低频率 | 50 Hz |
| 电压测量的准确性 | 0.5 % | 三线系统 | 无 |
| 测量范围， 电压 L-N， AC | 176...276 V | 四线系统 | 无 |

### 测量电流输入

| | | | |
|---|---|---|---|
| 外壳基本材料 | 塑料材质 | 额定电流 | 5 A |
| 交流输入联接 | 1 个可拆式 3 针接线端子 | 电流测量通道 | 1 |
| 电流测量的准确性 | 0.5 % | 最大电流 | 45 A |

### 绝缘参数

| | | | |
|---|---|---|---|
| 抗冲击耐压 | 6 kV (1.2/50 µs) | 过压等级 | II |
| 污染等级 | 2 | 绝缘电压 输入或输出/电源 | 4 kVeff / 1 min. |

### 联接参数

| | | | |
|---|---|---|---|
| 剥线长度 | 8 mm | 联接类型 | 螺钉联接 |
| 单股导线的最小压接面积 | 2.5 mm² | 单股导线最大截面 | 10 mm² |
| 最小多股导线接线截面积 | 2.5 mm² | 最大压接面积 软导线 | 10 mm² |
| 多股软导线的最小压接面积（双线） | 2.5 mm² | 多股软导线的最大压接面积（双线） | 10 mm² |

### 分类

| | | | |
|---|---|---|---|
| ETIM 6.0 | EC002301 | ETIM 7.0 | EC002301 |
| ETIM 8.0 | EC002301 | ETIM 9.0 | EC002301 |
| ETIM 10.0 | EC002301 | ECLASS 9.0 | 27-14-23-30 |
| ECLASS 9.1 | 27-21-03-01 | ECLASS 10.0 | 27-14-23-30 |
| ECLASS 11.0 | 27-14-23-30 | ECLASS 12.0 | 27-14-23-30 |
| ECLASS 13.0 | 27-14-23-30 | ECLASS 14.0 | 27-14-23-30 |
| ECLASS 15.0 | 27-14-23-30 | | |

**EM111-RTU-2P**

**Weidmüller Interface GmbH & Co. KG**
Klingenbergstraße 26
D-32758 Detmold
Germany

www.weidmueller.com

# 图纸

## 尺寸图

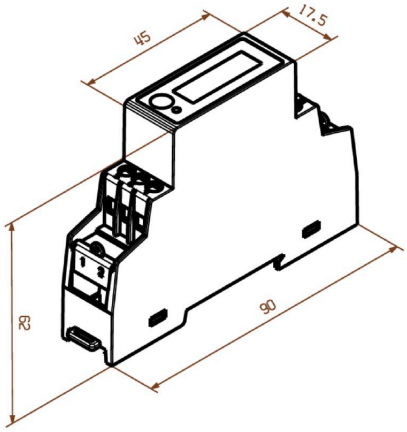


## 布线

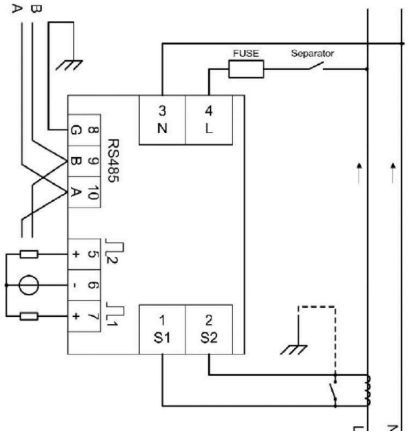


## 布局

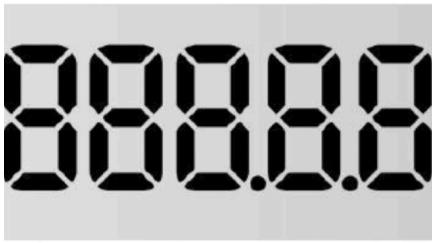

Full screen