数据信息页

RSS112024

Weidmüller Interface GmbH & Co. KG
Klingenbergstraße 26
D-32758 Detmold
Germany

www.weidmueller.com

产品图片

插图类似

TERMSERIES的各个继电器
- 电磁继电器
- 不同的触点材料

通用订货数据

版本	TERMSERIES, 继电器, 触点数量: 1, 转换触点 AgNi 镀金处理, 额定控制电压: 24 V DC, 持续电流: 6 A, 插拔联接, 测试按钮可用: 否
订货号	4061590000
类型	RSS112024
GTIN (EAN)	4032248252282
数量	20 items

RSS112024

Weidmüller Interface GmbH & Co. KG
Klingenbergstraße 26
D-32758 Detmold
Germany

www.weidmueller.com

技术数据

审批

MAMID 认证	
ROHS	一致
UL File Number Search	UL 网站
cURus 证书号	E351070

尺寸和重量

深	15 mm	深度 (英寸)	0.5906 inch
高度	28 mm	高度 (英寸)	1.1024 inch
宽度	5 mm	宽度 (英寸)	0.1968 inch
净重	4.5 g		

温度

存储温度	-40 °C...85 °C	环境温度	-40 °C...85 °C
工作温度		湿度	5...85% 相对湿度，无凝结

环保产品合规

RoHS 合规状态	合规，无例外
REACH SVHC	不超过 0.1 wt% 的高度关注物质 (SVHC)

额定数据UL

cURus 证书号	E351070

控制侧

额定控制电压	24 V DC	直流额定电流	7 mA
额定功率	170 mW	线圈电阻	3388 Ω ± 10 %
状态显示	不		

负载侧

额定开关电压	250 V AC	额定负载下的最大开关频率	0.1 Hz
最大开关电压，交流	250 V	最大开关电压，直流	250 V
最大交流开关容量 (阻性)	1500 VA	最大直流开关容量 (阻性)	144 W @ 24 V
动作延时	<8 ms	断开延时	<4 ms
触点类型	1 CO contact (AgNi gold-plated)	机械使用寿命	5 x 106 开关循环
最小切换功率	1 mA @ 1 V		

基本信息

测试按钮可用	否	机械开关位置指示器	无
颜色编码	白色	阻燃等级符合 UL 94	V-0

绝缘设计

电气间隙和爬电距离，输入—输出	≥ 6 mm	控制端 - 负载端间的耐压强度	4 kVeff / 1 Min
开放式触点的介电强度	1 kVeff / 1 min	防护等级	IP67

Weidmüller Interface GmbH & Co. KG
Klingenbergstraße 26
D-32758 Detmold
Germany

www.weidmueller.com

技术数据

详细标准及认证情况

VDE证书号	40029391	cURus 证书号	E351070

联接参数

导线连接方式	插拔联接

分类

ETIM 8.0	EC001437	ETIM 9.0	EC001437
ETIM 10.0	EC001437	ECLASS 14.0	27-37-16-01
ECLASS 15.0	27-37-16-01		

Weidmüller Interface GmbH & Co. KG
Klingenbergstraße 26
D-32758 Detmold
Germany

www.weidmueller.com

图纸

接线图

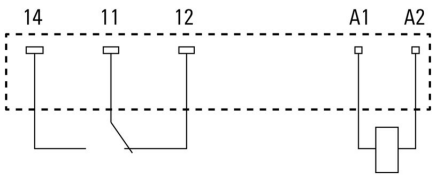

插针仰视图

Graph

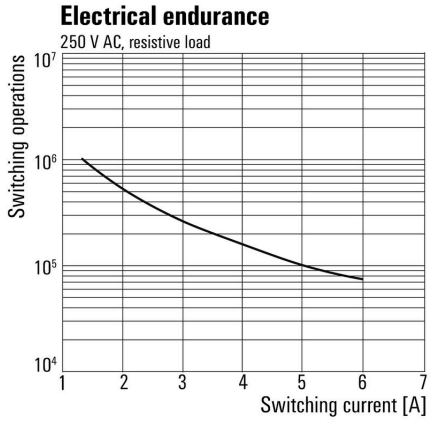

电气寿命 230 V 交流阻性负载

Dimensional drawing

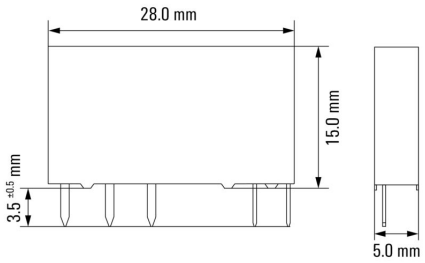

Weidmüller Interface GmbH & Co. KG
Klingenbergstraße 26
D-32758 Detmold
Germany

www.weidmueller.com

图纸

Miscellaneous

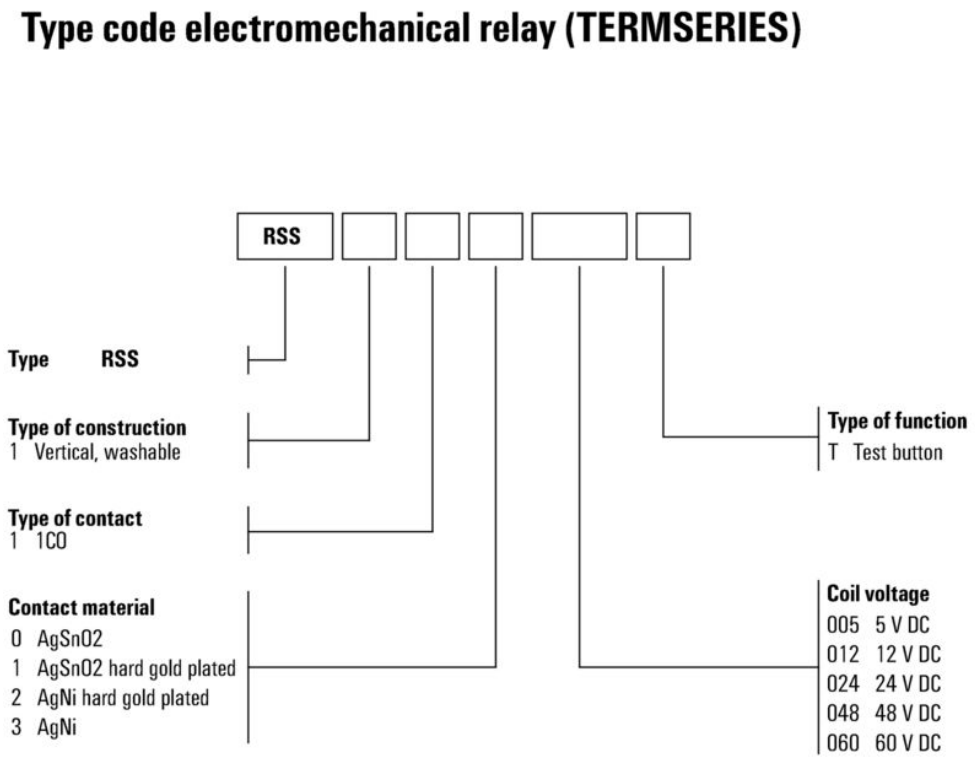

类型编码

Weidmüller Interface GmbH & Co. KG
Klingenbergstraße 26
D-32758 Detmold
Germany

www.weidmueller.com

附件

螺钉联接

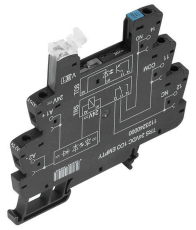

TERMSERIES空插座， 带：
- 1个转换器触点
- 与众不同的多电压输入， 从24至230 V UC
- 输入电压带有彩色标记：DC：蓝色， UC：白色
- 由于采用了高质量的设计， 没有锋利的边缘， 因此在安装过程中不会有受伤危险
- 用于光学分离和加强绝缘的挡板

通用订货数据

类型	TRS 24VDC 1CO EMPTY	版本
订货号	1123240000	TERMSERIES, 继电器底座, 触点数量: 1, 转换触点, 额定控制电压: 24 V
GTIN (EAN)	4032248905485	DC ±20 %, 持续电流: 10 A, 螺钉联接
数量	10 ST	

弹片连接

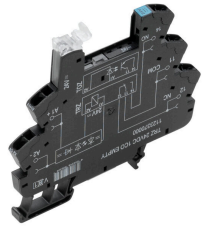

TERMSERIES空插座， 带：
- 1个转换器触点
- 与众不同的多电压输入， 从24至230 V UC
- 输入电压带有彩色标记：DC：蓝色， UC：白色
- 由于采用了高质量的设计， 没有锋利的边缘， 因此在安装过程中不会有受伤危险
- 用于光学分离和加强绝缘的挡板

通用订货数据

类型	TRZ 24VDC 1CO EMPTY	版本
订货号	1123370000	TERMSERIES, 继电器底座, 触点数量: 1, 转换触点, 额定控制电压: 24 V
GTIN (EAN)	4032248905324	DC ±20 %, 持续电流: 10 A, 弹片联接
数量	10 ST	

PUSH IN直插式联接

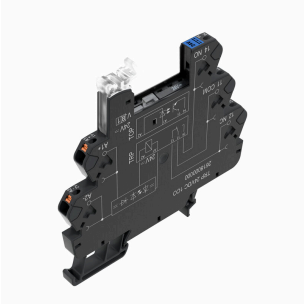

TERMSERIES空插座， 带：
- 1个转换器触点
- 与众不同的多电压输入， 从24至230 V UC
- 输入电压带有彩色标记：DC：蓝色， UC：白色
- 由于采用了高质量的设计， 没有锋利的边缘， 因此在安装过程中不会有受伤危险
- 用于光学分离和加强绝缘的挡板

通用订货数据

类型	TRP 24VDC 1CO EMPTY	版本
订货号	2618870000	TERMSERIES, 继电器底座, 触点数量: 1, 转换触点, 额定控制电压: 24 V
GTIN (EAN)	4050118669961	DC ±20 %, 持续电流: 10 A, PUSH IN
数量	10 ST	

Weidmüller Interface GmbH & Co. KG
Klingenbergstraße 26
D-32758 Detmold
Germany

www.weidmueller.com

附件

螺钉联接

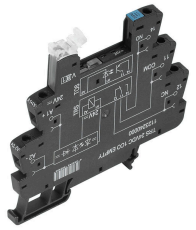

TERMSERIES空插座， 带：
- 1个转换器触点
- 与众不同的多电压输入， 从24至230 V UC
- 输入电压带有彩色标记：DC：蓝色， UC：白色
- 由于采用了高质量的设计， 没有锋利的边缘， 因此在安装过程中不会有受伤危险
- 用于光学分离和加强绝缘的挡板

通用订货数据

类型	TRS 24VUC 1CO EMPTY	版本
订货号	1123250000	TERMSERIES, 继电器底座, 触点数量: 1, 转换触点, 额定控制电压: 24 V
GTIN (EAN)	4032248905713	UC ±10 %, 持续电流: 10 A, 螺钉联接
数量	10 ST	

弹片连接

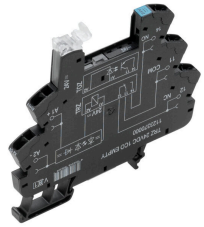

TERMSERIES空插座， 带：
- 1个转换器触点
- 与众不同的多电压输入， 从24至230 V UC
- 输入电压带有彩色标记：DC：蓝色， UC：白色
- 由于采用了高质量的设计， 没有锋利的边缘， 因此在安装过程中不会有受伤危险
- 用于光学分离和加强绝缘的挡板

通用订货数据

类型	TRZ 24VUC 1CO EMPTY	版本
订货号	1123380000	TERMSERIES, 继电器底座, 触点数量: 1, 转换触点, 额定控制电压: 24 V
GTIN (EAN)	4032248905195	UC ±10 %, 持续电流: 10 A, 弹片联接
数量	10 ST	

PUSH IN直插式联接

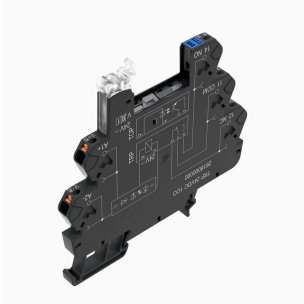

TERMSERIES空插座， 带：
- 1个转换器触点
- 与众不同的多电压输入， 从24至230 V UC
- 输入电压带有彩色标记：DC：蓝色， UC：白色
- 由于采用了高质量的设计， 没有锋利的边缘， 因此在安装过程中不会有受伤危险
- 用于光学分离和加强绝缘的挡板

通用订货数据

类型	TRP 24VUC 1CO EMPTY	版本
订货号	2618910000	TERMSERIES, 继电器底座, 触点数量: 1, 转换触点, 额定控制电压: 24 V
GTIN (EAN)	4050118669923	UC ±10 %, 持续电流: 10 A, PUSH IN
数量	10 ST	

Weidmüller Interface GmbH & Co. KG
Klingenbergstraße 26
D-32758 Detmold
Germany

www.weidmueller.com

附件

螺钉联接

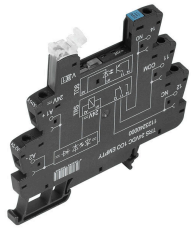

TERMSERIES空插座， 带：
- 1个转换器触点
- 与众不同的多电压输入， 从24至230 V UC
- 输入电压带有彩色标记：DC：蓝色， UC：白色
- 由于采用了高质量的设计， 没有锋利的边缘， 因此在安装过程中不会有受伤危险
- 用于光学分离和加强绝缘的挡板

通用订货数据

类型	TRS 48VUC 1CO EMPTY	版本
订货号	1123270000	TERMSERIES, 继电器底座, 触点数量: 1, 转换触点, 额定控制电压: 48 V
GTIN (EAN)	4032248905423	UC ±10 %, 持续电流: 10 A, 螺钉联接
数量	10 ST	

弹片连接

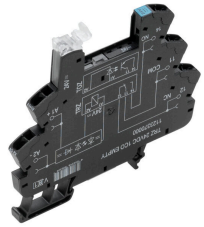

TERMSERIES空插座， 带：
- 1个转换器触点
- 与众不同的多电压输入， 从24至230 V UC
- 输入电压带有彩色标记：DC：蓝色， UC：白色
- 由于采用了高质量的设计， 没有锋利的边缘， 因此在安装过程中不会有受伤危险
- 用于光学分离和加强绝缘的挡板

通用订货数据

类型	TRZ 48VUC 1CO EMPTY	版本
订货号	1123390000	TERMSERIES, 继电器底座, 触点数量: 1, 转换触点, 额定控制电压: 48 V
GTIN (EAN)	4032248905331	UC ±10 %, 持续电流: 10 A, 弹片联接
数量	10 ST	

PUSH IN直插式联接

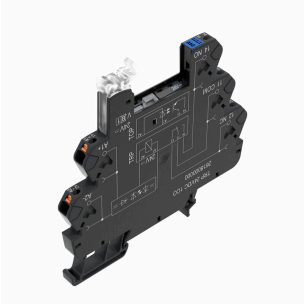

TERMSERIES空插座， 带：
- 1个转换器触点
- 与众不同的多电压输入， 从24至230 V UC
- 输入电压带有彩色标记：DC：蓝色， UC：白色
- 由于采用了高质量的设计， 没有锋利的边缘， 因此在安装过程中不会有受伤危险
- 用于光学分离和加强绝缘的挡板

通用订货数据

类型	TRP 48VUC 1CO EMPTY	版本
订货号	2618920000	TERMSERIES, 继电器底座, 触点数量: 1, 转换触点, 额定控制电压: 48 V
GTIN (EAN)	4050118669916	UC ±10 %, 持续电流: 10 A, PUSH IN
数量	10 ST	

RSS112024

Weidmüller Interface GmbH & Co. KG
Klingenbergstraße 26
D-32758 Detmold
Germany

www.weidmueller.com

附件

螺钉联接

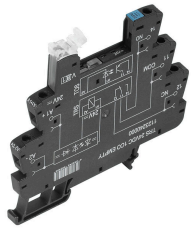

TERMSERIES空插座， 带：
- 1个转换器触点
- 与众不同的多电压输入， 从24至230 V UC
- 输入电压带有彩色标记：DC：蓝色， UC：白色
- 由于采用了高质量的设计， 没有锋利的边缘， 因此在安装过程中不会有受伤危险
- 用于光学分离和加强绝缘的挡板

通用订货数据

类型	TRS 24-230VUC 1CO EMPTY	版本
订货号	1123330000	TERMSERIES, 继电器底座, 触点数量: 1, 转换触点, 额定控制电压: 24...
GTIN (EAN)	4032248905614	230 V UC ±10 %, 持续电流: 10 A, 螺钉联接
数量	10 ST	

弹片连接

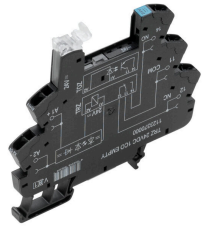

TERMSERIES空插座， 带：
- 1个转换器触点
- 与众不同的多电压输入， 从24至230 V UC
- 输入电压带有彩色标记：DC：蓝色， UC：白色
- 由于采用了高质量的设计， 没有锋利的边缘， 因此在安装过程中不会有受伤危险
- 用于光学分离和加强绝缘的挡板

通用订货数据

类型	TRZ 24-230VUC 1CO EMPTY	版本
订货号	1123450000	TERMSERIES, 继电器底座, 触点数量: 1, 转换触点, 额定控制电压: 24...
GTIN (EAN)	4032248905508	230 V UC ±10 %, 持续电流: 10 A, 弹片联接
数量	10 ST	

PUSH IN直插式联接

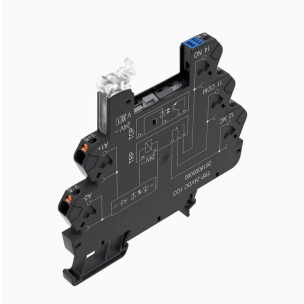

TERMSERIES空插座， 带：
- 1个转换器触点
- 与众不同的多电压输入， 从24至230 V UC
- 输入电压带有彩色标记：DC：蓝色， UC：白色
- 由于采用了高质量的设计， 没有锋利的边缘， 因此在安装过程中不会有受伤危险
- 用于光学分离和加强绝缘的挡板

通用订货数据

类型	TRP 24-230VUC 1CO EMPTY...	版本
订货号	2663030000	TERMSERIES, 继电器底座, 触点数量: 1, 转换触点, 额定控制电压: 24...
GTIN (EAN)	4050118698046	230 V UC ±10 %, 持续电流: 10 A, PUSH IN
数量	10 ST	

Weidmüller Interface GmbH & Co. KG
Klingenbergstraße 26
D-32758 Detmold
Germany

www.weidmueller.com

配套联接件

螺钉联接

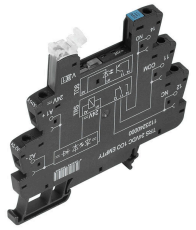

TERMSERIES空插座， 带：
- 1个转换器触点
- 与众不同的多电压输入， 从24至230 V UC
- 输入电压带有彩色标记：DC：蓝色， UC：白色
- 由于采用了高质量的设计， 没有锋利的边缘， 因此在安装过程中不会有受伤危险
- 用于光学分离和加强绝缘的挡板

通用订货数据

类型	TRS 24VDC 1CO EMPTY	版本
订货号	1123240000	TERMSERIES, 继电器底座, 触点数量: 1, 转换触点, 额定控制电压: 24 V
GTIN (EAN)	4032248905485	DC ±20 %, 持续电流: 10 A, 螺钉联接
数量	10 ST	
类型	TRS 24VUC 1CO EMPTY	版本
订货号	1123250000	TERMSERIES, 继电器底座, 触点数量: 1, 转换触点, 额定控制电压: 24 V
GTIN (EAN)	4032248905713	UC ±10 %, 持续电流: 10 A, 螺钉联接
数量	10 ST	
类型	TRS 48VUC 1CO EMPTY	版本
订货号	1123270000	TERMSERIES, 继电器底座, 触点数量: 1, 转换触点, 额定控制电压: 48 V
GTIN (EAN)	4032248905423	UC ±10 %, 持续电流: 10 A, 螺钉联接
数量	10 ST	
类型	TRS 24-230VUC 1CO EMPTY	版本
订货号	1123330000	TERMSERIES, 继电器底座, 触点数量: 1, 转换触点, 额定控制电压: 24...
GTIN (EAN)	4032248905614	230 V UC ±10 %, 持续电流: 10 A, 螺钉联接
数量	10 ST	

弹片连接

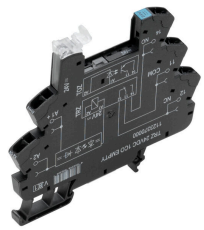

TERMSERIES空插座， 带：
- 1个转换器触点
- 与众不同的多电压输入， 从24至230 V UC
- 输入电压带有彩色标记：DC：蓝色， UC：白色
- 由于采用了高质量的设计， 没有锋利的边缘， 因此在安装过程中不会有受伤危险
- 用于光学分离和加强绝缘的挡板

通用订货数据

类型	TRZ 24VDC 1CO EMPTY	版本
订货号	1123370000	TERMSERIES, 继电器底座, 触点数量: 1, 转换触点, 额定控制电压: 24 V
GTIN (EAN)	4032248905324	DC ±20 %, 持续电流: 10 A, 弹片联接
数量	10 ST	
类型	TRZ 24VUC 1CO EMPTY	版本
订货号	1123380000	TERMSERIES, 继电器底座, 触点数量: 1, 转换触点, 额定控制电压: 24 V
GTIN (EAN)	4032248905195	UC ±10 %, 持续电流: 10 A, 弹片联接
数量	10 ST	

RSS112024

Weidmüller Interface GmbH & Co. KG
Klingenbergstraße 26
D-32758 Detmold
Germany

www.weidmueller.com

配套联接件

类型	TRZ 48VUC 1CO EMPTY	版本
订货号	1123390000	TERMSERIES, 继电器底座, 触点数量: 1, 转换触点, 额定控制电压: 48 V
GTIN (EAN)	4032248905331	UC ±10 %, 持续电流: 10 A, 弹片联接
数量	10 ST	
类型	TRZ 24-230VUC 1CO EMPTY	版本
订货号	1123450000	TERMSERIES, 继电器底座, 触点数量: 1, 转换触点, 额定控制电压: 24...
GTIN (EAN)	4032248905508	230 V UC ±10 %, 持续电流: 10 A, 弹片联接
数量	10 ST	

PUSH IN直插式联接

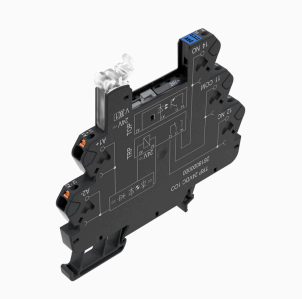

TERMSERIES空插座， 带：
- 1个转换器触点
- 与众不同的多电压输入， 从24至230 V UC
- 输入电压带有彩色标记：DC：蓝色， UC：白色
- 由于采用了高质量的设计， 没有锋利的边缘， 因此在安装过程中不会有受伤危险
- 用于光学分离和加强绝缘的挡板

通用订货数据

类型	TRP 24VDC 1CO EMPTY	版本
订货号	2618870000	TERMSERIES, 继电器底座, 触点数量: 1, 转换触点, 额定控制电压: 24 V
GTIN (EAN)	4050118669961	DC ±20 %, 持续电流: 10 A, PUSH IN
数量	10 ST	
类型	TRP 24VUC 1CO EMPTY	版本
订货号	2618910000	TERMSERIES, 继电器底座, 触点数量: 1, 转换触点, 额定控制电压: 24 V
GTIN (EAN)	4050118669923	UC ±10 %, 持续电流: 10 A, PUSH IN
数量	10 ST	
类型	TRP 48VUC 1CO EMPTY	版本
订货号	2618920000	TERMSERIES, 继电器底座, 触点数量: 1, 转换触点, 额定控制电压: 48 V
GTIN (EAN)	4050118669916	UC ±10 %, 持续电流: 10 A, PUSH IN
数量	10 ST	
类型	TRP T 24VDC 1CO M3 EMPTY	版本
订货号	2639740000	TERMSERIES, 多功能时间继电器, 空插座, 触点数量: 1, 转换触点, 额定
GTIN (EAN)	4050118797923	控制电压: 24 V DC ±20 %, 持续电流: 10 A, PUSH IN
数量	10 ST	

RSS112024

Weidmüller Interface GmbH & Co. KG
Klingenbergstraße 26
D-32758 Detmold
Germany

www.weidmueller.com

配套联接件

螺钉联接

时间继电器，用于附加功能的控制信号适配
时间继电器，用于协调控制系统等中的快速切换过程。TERMSERIES TIMER时间继电器具有接通延迟功能，可以延迟机器的启动时间、系统组件的级联启动时间或泵或阀门等耗材的激活时间。它们还具有"单次对焦"和信号灯功能。紧凑型6.4 mm接线端子形式的TERMSERIES TIMER时间继电器可采用螺钉联接或PUSH IN直插式导线联接。定时功能和时间范围可通过侧面的DIP开关方便地进行调整。可以通过弹射杆上清晰可见的双LED指示灯一目了然地检查电源和相应的开关状态。符合EN 61812的国际认可意味着它们可以在世界任何地方使用。TERMSERIES TIMER与各种TERMSERIES附件兼容，从而确保高度灵活，并可轻松集成到现有系统中。
- 集成了6 mm TERMSERIES版本的其他计时功能
- 符合EN 61812标准的时间继电器
- 设置简单的计时功能和时间范围
- 集成状态LED（弹射杆中的双LED）用于供电和开关状态

通用订货数据

类型	TRS T 24VDC 1CO M3 EMPTY	版本
订货号	2639720000	TERMSERIES, 多功能时间继电器, 空插座, 触点数量: 1, 转换触点, 额定
GTIN (EAN)	4050118715576	控制电压: 24 V DC ±20 %, 持续电流: 10 A, 螺钉联接
数量	10 ST	

PUSH IN直插式联接

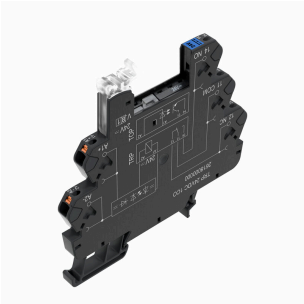

TERMSERIES空插座，带：
- 1个转换器触点
- 与众不同的多电压输入，从24至230 V UC
- 输入电压带有彩色标记：DC：蓝色，UC：白色
- 由于采用了高质量的设计，没有锋利的边缘，因此在安装过程中不会有受伤危险
- 用于光学分离和加强绝缘的挡板

通用订货数据

类型	TRP 24-230VUC 1CO EMPTY...	版本
订货号	2663030000	TERMSERIES, 继电器底座, 触点数量: 1, 转换触点, 额定控制电压: 24...
GTIN (EAN)	4050118698046	230 V UC ±10 %, 持续电流: 10 A, PUSH IN
数量	10 ST	

RSS112024

Weidmüller Interface GmbH & Co. KG
Klingenbergstraße 26
D-32758 Detmold
Germany

www.weidmueller.com

配套联接件

螺钉联接

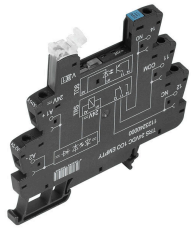

TERMSERIES空插座， 带：
- 1个转换器触点
- 与众不同的多电压输入， 从24至230 V UC
- 输入电压带有彩色标记：DC：蓝色， UC：白色
- 由于采用了高质量的设计， 没有锋利的边缘， 因此在安装过程中不会有受伤危险
- 用于光学分离和加强绝缘的挡板

通用订货数据

类型	TRS 24-230VUC 1CO EMPTY...	版本
订货号	2662870000	TERMSERIES, 继电器底座, 触点数量: 1, 转换触点, 额定控制电压: 24...
GTIN (EAN)	4050118698206	230 V UC ±10 %, 持续电流: 10 A, 螺钉联接
数量	10 ST	