数据信息页

USB3.1C S1V DN1 RL

Weidmüller Interface GmbH & Co. KG
Klingenbergstraße 26
D-32758 Detmold
Germany

www.weidmueller.com

通用订货数据

版本	OMNIMATE 数据 - USB 接口, PCB 接插件, USB 3.1, 类型 C, 10 Gbit/s, SMD焊接, 180°, 插拔次数: ≥ 10000, 回路数: 24, LCP, 镍， 镀金, 卷式
订货号	2987540000
类型	USB3.1C S1V DN1 RL
GTIN (EAN)	4099986854994
数量	450 items
包装	卷式

USB3.1C S1V DN1 RL

Weidmüller Interface GmbH & Co. KG
Klingenbergstraße 26
D-32758 Detmold
Germany

www.weidmueller.com

技术数据

审批

ROHS	一致

尺寸和重量

深	4.3 mm	深度 (英寸)	0.1693 inch
高度	9.25 mm	高度 (英寸)	0.3642 inch
宽度	8.94 mm	宽度 (英寸)	0.352 inch
净重	10 g		

环保产品合规

RoHS 合规状态	符合要求
REACH SVHC	不超过 0.1 wt% 的高度关注物质 (SVHC)

电气特性

介电强度，触点-触点	100 V AC	绝缘电阻	≥ 100 MΩ
额定电压	5 V		

系统规格

回路数	24	LED	不
焊脚长度 (l)	1.15 mm	安装在印刷线路板上	SMD焊接
间距 P（单位：inch）	0.020 "	屏蔽材料	黄铜材质
屏蔽	是	侧面端，属性	焊接法兰
传输速率	10 Gbit/s	每回路的焊脚数目	1
联接类型	焊接联接	产品系列	OMNIMATE 数据 - USB 接口
间距 P（单位：mm）	0.50 mm	防护等级	IP20
插拔次数	≥ 10000	出线方向	180°
屏蔽层表面	经镀镍处理的	屏蔽片	无
性能类别	10 Gbit/s	焊接工艺	回流焊, 手动焊接

材料数据

绝缘材料	LCP	颜色编码	黑色
比色表 (相似)	RAL 9011	绝缘电阻	≥ 100 MΩ
Moisture Level (MSL)	1	阻燃等级符合 UL 94	V-0
插针材料	铜合金	触点材料	磷铜合金
插针镀层	镍，镀金	最低操作温度	-30 °C
最高操作温度	80 °C		

包装

包装	卷式	VPE 长度	0.00
VPE 宽度	0.00	VPE 高度	0.00

重要注意事项

备注

分类

ETIM 8.0	EC002637	ETIM 9.0	EC002637
ETIM 10.0	EC002637	ECLASS 14.0	27-46-02-01

USB3.1C S1V DN1 RL

Weidmüller Interface GmbH & Co. KG
Klingenbergstraße 26
D-32758 Detmold
Germany

www.weidmueller.com

技术数据

ECLASS 15.0	27-46-02-01		

USB3.1C S1V DN1 RL

Weidmüller Interface GmbH & Co. KG
Klingenbergstraße 26
D-32758 Detmold
Germany

www.weidmueller.com

图纸

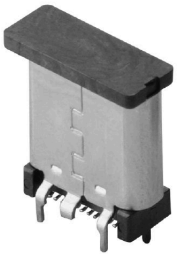

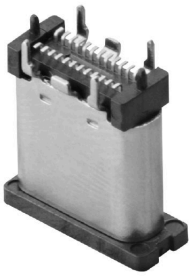

USB3.1C S1V DN1 RL

Weidmüller Interface GmbH & Co. KG
Klingenbergstraße 26
D-32758 Detmold
Germany

www.weidmueller.com

图纸

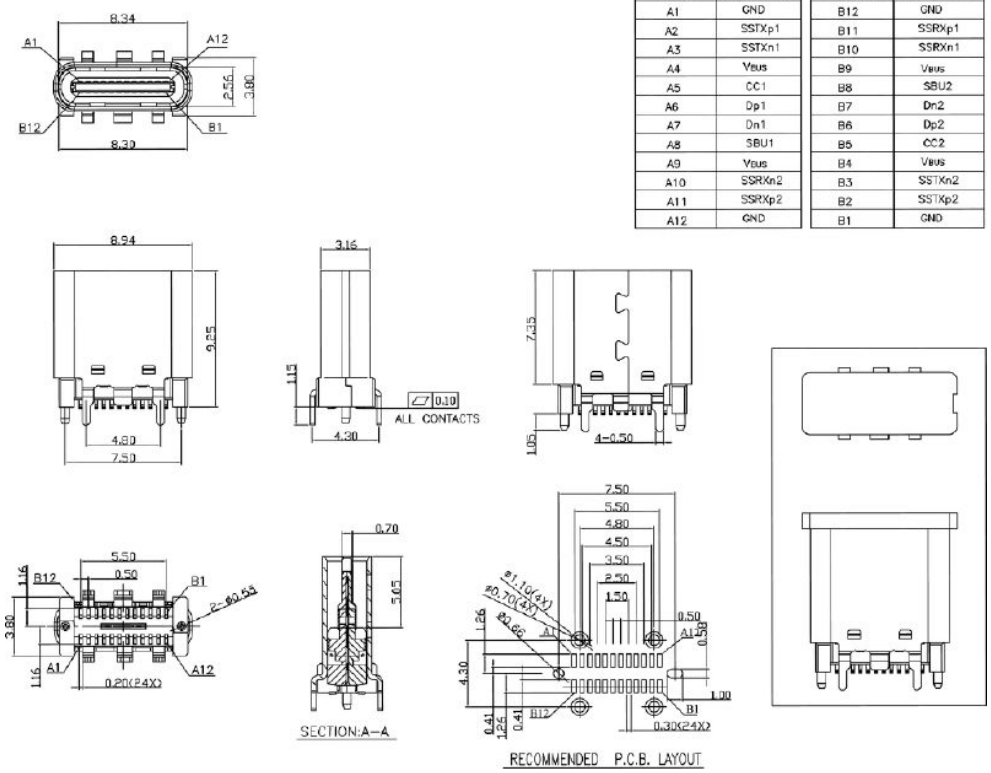

USB TYPE-C PIN ASSIGNMENTS

PIN NUMBER	SIGNAL NAME	PIN NUMBER	SIGNAL NAME
A1	GND	B12	GND
A2	SSTXp1	B11	SSRXp1
A3	SSTXn1	B10	SSRXn1
A4	Vbus	B9	Vbus
A5	CC1	B8	SBU2
A6	Dp1	B7	Dn2
A7	Dn1	B6	Dp2
A8	SBU1	B5	CC2
A9	Vbus	B4	Vbus
A10	SSRXn2	B3	SSTXn2
A11	SSRXp2	B2	SSTXp2
A12	GND	B1	GND