数据信息页

SAIE-M12SL-1.0VFM16-1.5

Weidmüller Interface GmbH & Co. KG
Klingenbergstraße 26
D-32758 Detmold
Germany

www.weidmueller.com

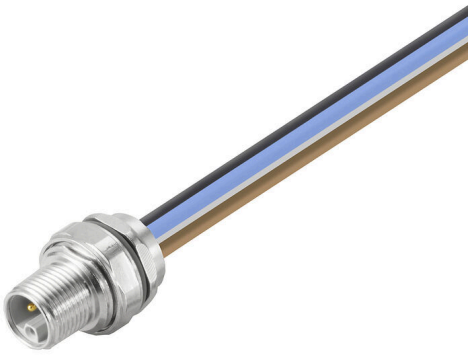

您的外围设备应配备更大的电源。借助我们新的 M12 接插件，超过 250 V 和 2 A 的电压不会出现任何问题。紧凑型 A-、K-、L-、S- 和 T-编码 M12 接插件用于传输最高 630 V 交流电或 60 V 直流电的电压以及 12 A 的电流。

通用订货数据

版本	内置插头, M12, 针式 直, 紧固螺纹: M 16 x 1.5, 回路数: 5, 股线 / 电缆长度: 1 m, 前面板安装
订货号	2978440000
类型	SAIE-M12SL-1.0VFM16-1.5
GTIN (EAN)	4099986830189
数量	1 items

数据信息页

SAIE-M12SL-1.0VFM16-1.5

Weidmüller Interface GmbH & Co. KG
Klingenbergstraße 26
D-32758 Detmold
Germany

www.weidmueller.com

技术数据

审批

MAMID 认证	
ROHS	一致
UL File Number Search	UL 网站
cURus 证书号	E307231

尺寸和重量

净重	47 g

温度

环境温度	-40 °C...85 °C

电缆技术参数

电缆长度	1 m	PE 功能	无
芯线横截面积	1.5 mm²	股线 / 电缆长度	1 m
回路数	5		

技术资料 可定制接插件

回路数	5	编码	L-coded
插针镀层	镀金的	外壳基本材料	铸锌
触点材料	铜合金	额定电压	63 V
额定电流	16 A	防护等级	IP67, 拧入时
污染等级	3	屏蔽连接	否
外壳温度范围	-40 ... +85 ° C		

通用参数

回路数	5	电缆长度	1 m
编码	L-coded	联接螺纹	M12
插针镀层	镀金的	芯线横截面积	1.5 mm²
外壳基本材料	铸锌	触点材料	铜合金
安装方式	前面板安装	额定电压	63 V
额定电流	16 A	防护等级	IP67, 拧入时
污染等级	3	基础材料	锌压铸
端口1	M12	端口 2	Flying wires
股线 / 电缆长度	1 m	紧固螺纹	M 16 x 1.5
屏蔽连接	否	外壳温度范围	-40 ... +85 ° C

分类

ETIM 8.0	EC003570	ETIM 9.0	EC003570
ETIM 10.0	EC003570	ECLASS 14.0	27-44-01-03
ECLASS 15.0	27-44-01-03		

SAIE-M12SL-1.0VFM16-1.5

Weidmüller Interface GmbH & Co. KG
Klingenbergstraße 26
D-32758 Detmold
Germany

www.weidmueller.com

图纸

尺寸图

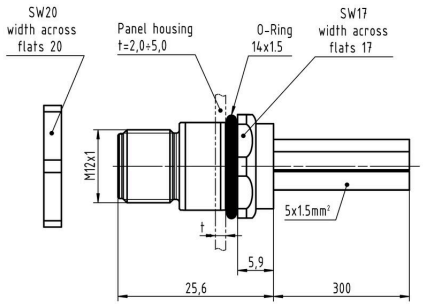

插针分配方案

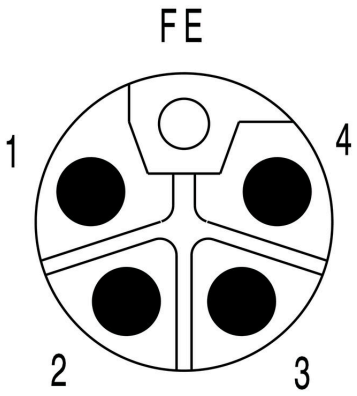

接线图

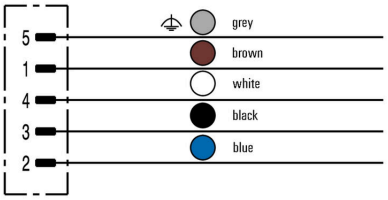

SAIE-M12SL-1.0VFM16-1.5

Weidmüller Interface GmbH & Co. KG
Klingenbergstraße 26
D-32758 Detmold
Germany

www.weidmueller.com

图纸

安装开孔

