数据信息页

RSS113024Y

Weidmüller Interface GmbH & Co. KG
Klingenbergstraße 26
D-32758 Detmold
Germany

www.weidmueller.com

插图类似

TERMSERIES的各个继电器
- 电磁继电器
- 不同的触点材料

通用订货数据

版本	TERMSERIES, 继电器, 触点数量: 1, 转换触点 AgNi, 额定控制电压: 24 V DC, 持续电流: 6 A, 插拔联接, 测试按钮可用: 否
订货号	2851640000
类型	RSS113024Y
GTIN (EAN)	4064675470038
数量	20 items

RSS113024Y

Weidmüller Interface GmbH & Co. KG
Klingenbergstraße 26
D-32758 Detmold
Germany

www.weidmueller.com

技术数据

审批

MAMID 认证	
ROHS	一致
UL File Number Search	UL 网站
cURus 证书号	E522350

尺寸和重量

深	15 mm	深度 (英寸)	0.5906 inch
高度	28 mm	高度 (英寸)	1.1024 inch
宽度	5 mm	宽度 (英寸)	0.1968 inch
净重	5.81 g		

温度

存储温度	-40 °C...85 °C	环境温度	-40 °C...85 °C
工作温度		湿度	5 - 85% 相对湿度，Tu = 40°C，无凝结

环保产品合规

RoHS 合规状态	合规，无例外
REACH SVHC	不超过 0.1 wt% 的高度关注物质 (SVHC)

额定数据UL

cURus 证书号	E522350

控制侧

额定控制电压	24 V DC	直流额定电流	7.1 mA
额定功率	170 mW	线圈电阻	3390 Ω ± 10 %
状态显示	不		

负载侧

额定开关电压	250 V AC	额定负载下的最大开关频率	0.1 Hz
最大开关电压，交流	250 V	最大开关电压，直流	250 V
浪涌电流	20 / 20 ms	最大交流开关容量 (阻性)	1500 VA
最大直流开关容量 (阻性)	144 W @ 24 V	动作延时	<13 ms
断开延时	approx. 5 ms	触点类型	1 CO contact (AgNi)
机械使用寿命	10 x 106 次	最小切换功率	100 mA @ 12 V

基本信息

测试按钮可用	否	机械开关位置指示器	无
颜色编码	白色		

绝缘设计

电气间隙和爬电距离，输入—输出	≥ 6 mm	控制端 - 负载端间的耐压强度	4 kVeff / 1 Min
开放式触点的介电强度	1 kVeff / 1 min		

Weidmüller Interface GmbH & Co. KG
Klingenbergstraße 26
D-32758 Detmold
Germany

www.weidmueller.com

技术数据

详细标准及认证情况

VDE证书号	40054910	cURus 证书号	E522350

联接参数

导线连接方式	插拔联接

分类

ETIM 8.0	EC001437	ETIM 9.0	EC001437
ETIM 10.0	EC001437	ECLASS 14.0	27-37-16-01
ECLASS 15.0	27-37-16-01		

RSS113024Y

Weidmüller Interface GmbH & Co. KG
Klingenbergstraße 26
D-32758 Detmold
Germany

www.weidmueller.com

图纸

接线图

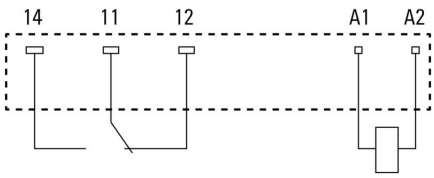

Graph

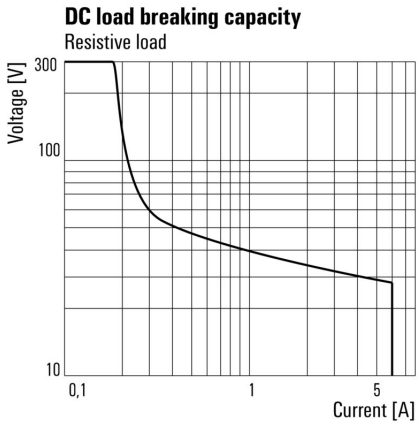

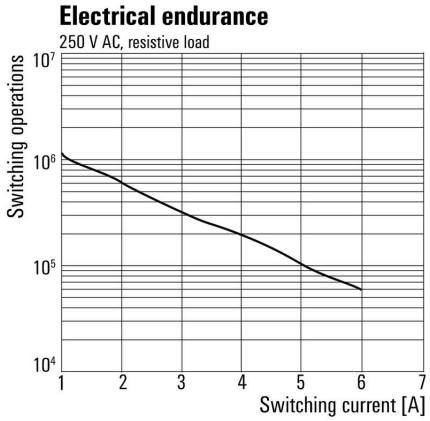

Dimensional drawing

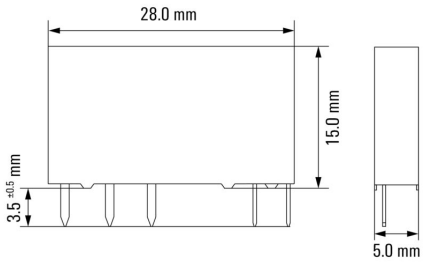

Weidmüller Interface GmbH & Co. KG
Klingenbergstraße 26
D-32758 Detmold
Germany

www.weidmueller.com

附件

螺钉联接

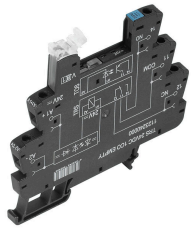

TERMSERIES空插座， 带：
• 1个转换器触点
• 与众不同的多电压输入， 从24至230 V UC
• 输入电压带有彩色标记：DC：蓝色， UC：白色
• 由于采用了高质量的设计， 没有锋利的边缘， 因此在安装过程中不会有受伤危险
• 用于光学分离和加强绝缘的挡板

通用订货数据

类型	TRS 24VDC 1CO EMPTY	版本
订货号	1123240000	TERMSERIES, 继电器底座, 触点数量: 1, 转换触点, 额定控制电压: 24 V
GTIN (EAN)	4032248905485	DC ±20 %, 持续电流: 10 A, 螺钉联接
数量	10 ST	

PUSH IN直插式联接

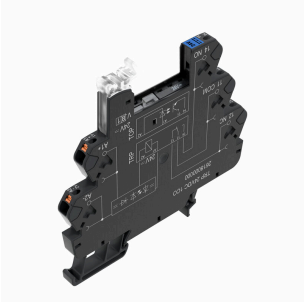

TERMSERIES空插座， 带：
• 1个转换器触点
• 与众不同的多电压输入， 从24至230 V UC
• 输入电压带有彩色标记：DC：蓝色， UC：白色
• 由于采用了高质量的设计， 没有锋利的边缘， 因此在安装过程中不会有受伤危险
• 用于光学分离和加强绝缘的挡板

通用订货数据

类型	TRP 24VDC 1CO EMPTY	版本
订货号	2618870000	TERMSERIES, 继电器底座, 触点数量: 1, 转换触点, 额定控制电压: 24 V
GTIN (EAN)	4050118669961	DC ±20 %, 持续电流: 10 A, PUSH IN
数量	10 ST	

螺钉联接

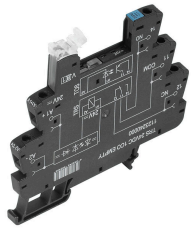

TERMSERIES空插座， 带：
• 1个转换器触点
• 与众不同的多电压输入， 从24至230 V UC
• 输入电压带有彩色标记：DC：蓝色， UC：白色
• 由于采用了高质量的设计， 没有锋利的边缘， 因此在安装过程中不会有受伤危险
• 用于光学分离和加强绝缘的挡板

通用订货数据

类型	TRS 24VUC 1CO EMPTY	版本
订货号	1123250000	TERMSERIES, 继电器底座, 触点数量: 1, 转换触点, 额定控制电压: 24 V
GTIN (EAN)	4032248905713	UC ±10 %, 持续电流: 10 A, 螺钉联接
数量	10 ST	

RSS113024Y

Weidmüller Interface GmbH & Co. KG
Klingenbergstraße 26
D-32758 Detmold
Germany

www.weidmueller.com

附件

PUSH IN直插式联接

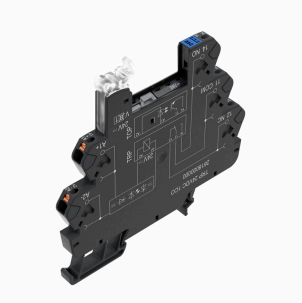

TERMSERIES空插座， 带：
- 1个转换器触点
- 与众不同的多电压输入， 从24至230 V UC
- 输入电压带有彩色标记：DC：蓝色， UC：白色
- 由于采用了高质量的设计， 没有锋利的边缘， 因此在安装过程中不会有受伤危险
- 用于光学分离和加强绝缘的挡板

通用订货数据

类型	TRP 24VUC 1CO EMPTY	版本
订货号	2618910000	TERMSERIES, 继电器底座, 触点数量: 1, 转换触点, 额定控制电压: 24 V
GTIN (EAN)	4050118669923	UC ±10 %, 持续电流: 10 A, PUSH IN
数量	10 ST	

螺钉联接

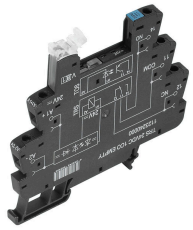

TERMSERIES空插座， 带：
- 1个转换器触点
- 与众不同的多电压输入， 从24至230 V UC
- 输入电压带有彩色标记：DC：蓝色， UC：白色
- 由于采用了高质量的设计， 没有锋利的边缘， 因此在安装过程中不会有受伤危险
- 用于光学分离和加强绝缘的挡板

通用订货数据

类型	TRS 24-230VUC 1CO EMPTY...	版本
订货号	2662870000	TERMSERIES, 继电器底座, 触点数量: 1, 转换触点, 额定控制电压: 24...
GTIN (EAN)	4050118698206	230 V UC ±10 %, 持续电流: 10 A, 螺钉联接
数量	10 ST	

PUSH IN直插式联接

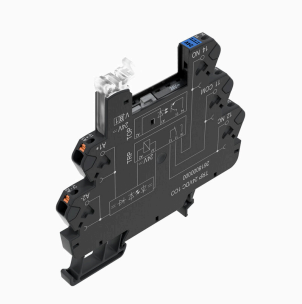

TERMSERIES空插座， 带：
- 1个转换器触点
- 与众不同的多电压输入， 从24至230 V UC
- 输入电压带有彩色标记：DC：蓝色， UC：白色
- 由于采用了高质量的设计， 没有锋利的边缘， 因此在安装过程中不会有受伤危险
- 用于光学分离和加强绝缘的挡板

通用订货数据

类型	TRP 24-230VUC 1CO EMPTY...	版本
订货号	2663030000	TERMSERIES, 继电器底座, 触点数量: 1, 转换触点, 额定控制电压: 24...
GTIN (EAN)	4050118698046	230 V UC ±10 %, 持续电流: 10 A, PUSH IN
数量	10 ST	

Weidmüller Interface GmbH & Co. KG
Klingenbergstraße 26
D-32758 Detmold
Germany

www.weidmueller.com

配套联接件

螺钉联接

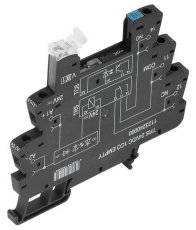

TERMSERIES空插座， 带：
• 1个转换器触点
• 与众不同的多电压输入， 从24至230 V UC
• 输入电压带有彩色标记：DC：蓝色， UC：白色
• 由于采用了高质量的设计， 没有锋利的边缘， 因此在安装过程中不会有受伤危险
• 用于光学分离和加强绝缘的挡板

通用订货数据

类型	TRS 24VDC 1CO EMPTY	版本
订货号	1123240000	TERMSERIES, 继电器底座, 触点数量: 1, 转换触点, 额定控制电压: 24 V
GTIN (EAN)	4032248905485	DC ±20 %, 持续电流: 10 A, 螺钉联接
数量	10 ST	

PUSH IN直插式联接

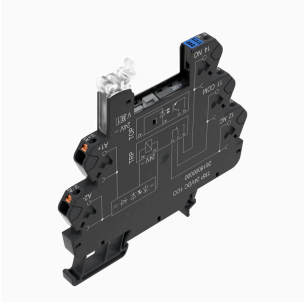

TERMSERIES空插座， 带：
• 1个转换器触点
• 与众不同的多电压输入， 从24至230 V UC
• 输入电压带有彩色标记：DC：蓝色， UC：白色
• 由于采用了高质量的设计， 没有锋利的边缘， 因此在安装过程中不会有受伤危险
• 用于光学分离和加强绝缘的挡板

通用订货数据

类型	TRP 24VDC 1CO EMPTY	版本
订货号	2618870000	TERMSERIES, 继电器底座, 触点数量: 1, 转换触点, 额定控制电压: 24 V
GTIN (EAN)	4050118669961	DC ±20 %, 持续电流: 10 A, PUSH IN
数量	10 ST	

螺钉联接

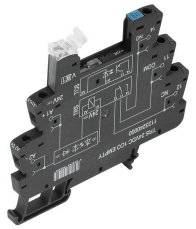

TERMSERIES空插座， 带：
• 1个转换器触点
• 与众不同的多电压输入， 从24至230 V UC
• 输入电压带有彩色标记：DC：蓝色， UC：白色
• 由于采用了高质量的设计， 没有锋利的边缘， 因此在安装过程中不会有受伤危险
• 用于光学分离和加强绝缘的挡板

通用订货数据

类型	TRS 24VUC 1CO EMPTY	版本
订货号	1123250000	TERMSERIES, 继电器底座, 触点数量: 1, 转换触点, 额定控制电压: 24 V
GTIN (EAN)	4032248905713	UC ±10 %, 持续电流: 10 A, 螺钉联接
数量	10 ST	

Weidmüller Interface GmbH & Co. KG
Klingenbergstraße 26
D-32758 Detmold
Germany

www.weidmueller.com

配套联接件

PUSH IN直插式联接

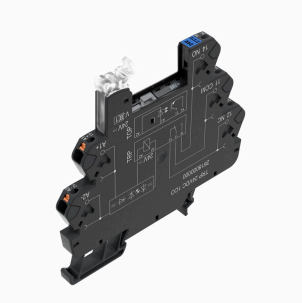

TERMSERIES空插座， 带：
- 1个转换器触点
- 与众不同的多电压输入， 从24至230 V UC
- 输入电压带有彩色标记：DC：蓝色， UC：白色
- 由于采用了高质量的设计， 没有锋利的边缘， 因此在安装过程中不会有受伤危险
- 用于光学分离和加强绝缘的挡板

通用订货数据

类型	TRP 24VUC 1CO EMPTY	版本
订货号	2618910000	TERMSERIES, 继电器底座, 触点数量: 1, 转换触点, 额定控制电压: 24 V
GTIN (EAN)	4050118669923	UC ±10 %, 持续电流: 10 A, PUSH IN
数量	10 ST	

螺钉联接

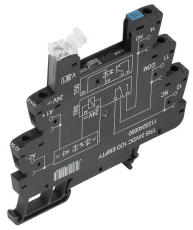

TERMSERIES空插座， 带：
- 1个转换器触点
- 与众不同的多电压输入， 从24至230 V UC
- 输入电压带有彩色标记：DC：蓝色， UC：白色
- 由于采用了高质量的设计， 没有锋利的边缘， 因此在安装过程中不会有受伤危险
- 用于光学分离和加强绝缘的挡板

通用订货数据

类型	TRS 24-230VUC 1CO EMPTY...	版本
订货号	2662870000	TERMSERIES, 继电器底座, 触点数量: 1, 转换触点, 额定控制电压: 24...
GTIN (EAN)	4050118698206	230 V UC ±10 %, 持续电流: 10 A, 螺钉联接
数量	10 ST	

PUSH IN直插式联接

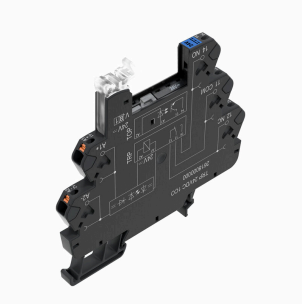

TERMSERIES空插座， 带：
- 1个转换器触点
- 与众不同的多电压输入， 从24至230 V UC
- 输入电压带有彩色标记：DC：蓝色， UC：白色
- 由于采用了高质量的设计， 没有锋利的边缘， 因此在安装过程中不会有受伤危险
- 用于光学分离和加强绝缘的挡板

通用订货数据

类型	TRP 24-230VUC 1CO EMPTY...	版本
订货号	2663030000	TERMSERIES, 继电器底座, 触点数量: 1, 转换触点, 额定控制电压: 24...
GTIN (EAN)	4050118698046	230 V UC ±10 %, 持续电流: 10 A, PUSH IN
数量	10 ST	