数据信息页

# LMFV 7.50/14/90 3.5SN OR BX

**Weidmüller Interface GmbH & Co. KG**
Klingenbergstraße 26
D-32758 Detmold
Germany

www.weidmueller.com

## 产品图片

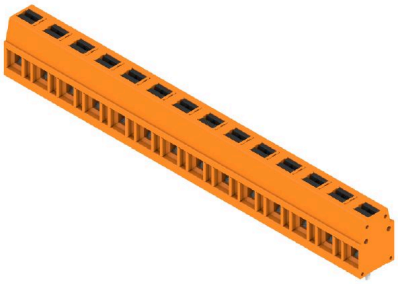

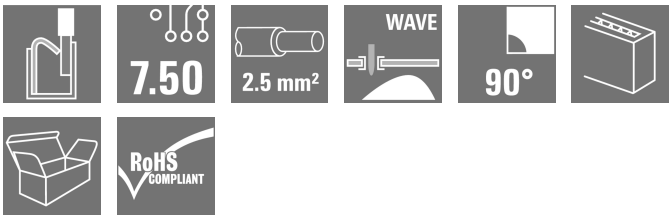


创新的快速接插件——简单、安全和实惠： PCB端子采用直插弹片联接和 PUSH IN 直插式接线技术。联接技术的里程碑。 在实践中简单地不可思议：
• 无需使用工具即可轻松连接和拆卸硬导线或带端头的导线
• 电位和夹紧点用彩色按钮进行清楚地标识 世界级设计和加工，适用于广泛范围的应用。

### 通用订货数据

| | |
|---|---|
| 版本 | PCB 接线端子, 7.50 mm, 回路数: 14, 90°, 焊脚长度 (l): 3.5 mm, 镀锡, 橙色, PUSH IN 带执行器, 压接范围， 最大 : 2.5 mm², 盒装 |
| 订货号 | 2787690000 |
| 类型 | LMFV 7.50/14/90 3.5SN OR BX |
| GTIN (EAN) | 4064675065531 |
| 数量 | 36 items |
| 产品数据 | IEC: 630 V / 24 A / 0.2 - 2.5 mm²<br>UL: 300 V / 15 A / AWG 24 - AWG 14 |
| 包装 | 盒装 |

# LMFV 7.50/14/90 3.5SN OR BX

**Weidmüller Interface GmbH & Co. KG**
Klingenbergstraße 26
D-32758 Detmold
Germany

www.weidmueller.com

## 技术数据

### 审批

| | |
|---|---|
| MAMID 认证 | |
| ROHS | 一致 |
| UL File Number Search | UL 网站 |
| UR 证书号 | E60693 |

### 尺寸和重量

| | | | |
|---|---|---|---|
| 深 | 10 mm | 深度 (英寸) | 0.3937 inch |
| 高度 | 17.3 mm | 高度 (英寸) | 0.6811 inch |
| 宽度 | 103 mm | 宽度 (英寸) | 4.0551 inch |
| 净重 | 22.4 g | | |

### 环保产品合规

| | |
|---|---|
| RoHS 合规状态 | 合规，无例外 |
| REACH SVHC | 不超过 0.1 wt% 的高度关注物质 (SVHC) |

### 系统规格

| | | |
|---|---|---|
| 产品系列 | OMNIMATE 信号 - LMF 系列 | |
| 导线连接方式 | PUSH IN 带执行器 | |
| 安装在印刷线路板上 | THT 焊接联接 | |
| 导线出线方向 | 90° | |
| 间距 P（单位：mm） | 7.50 mm | |
| 间距 P（单位：inch） | 0.295 " | |
| 回路数 | 14 | |
| 插针排数 | 1 | |
| 层数 | 1 | |
| 焊脚长度 (l) | 3.5 mm | |
| 焊针规格 | 0.95 x 0.8 mm | |
| 直杆螺丝刀口尺寸 | 0.6 x 3.5 | |
| 剥线长度 | 8 mm | |
| 剥线长度公差 | 最小 | -1 mm |
| | 最大 | 0 mm |
| L1（mm） | 97.50 mm | |
| L1（inch） | 3.840 " | |
| 防触电保护（按照DIN VDE 0470） | IP 20 | |
| 防触电保护（按照DIN VDE57106） | 手指安全保护 | |
| 防护等级 | IP20 | |

### 材料数据

| | | | |
|---|---|---|---|
| 绝缘材料 | PA | 颜色编码 | 橙色 |
| 比色表 (相似) | RAL 2000 | 相比漏电起痕指数（CTI） | ≥ 600 |
| Moisture Level (MSL) | | 阻燃等级符合 UL 94 | V-0 |
| 触点材料 | 铜合金 | 插针镀层 | 镀锡 |
| 涂层 | 4-8 µm SN | 焊接连接的焊层结构 | 4...8 µm Sn matt |
| 最低存放温度. | -40 °C | 最高存放温度 | 70 °C |
| 最低操作温度 | -40 °C | 最高操作温度 | 115 °C |

# LMFV 7.50/14/90 3.5SN OR BX

**Weidmüller Interface GmbH & Co. KG**
Klingenbergstraße 26
D-32758 Detmold
Germany

www.weidmueller.com

## 技术数据

### 适用导线

| | | | |
|---|---|---|---|
| 压接范围，最小 | 0.2 mm² | 压接范围，最大 | 2.5 mm² |
| 导线最小压接面积 AWG | AWG 24 | 导线最大压接面积 AWG | AWG 14 |
| 单股导线的，最小值 H05(07) V-U | 0.2 mm² | 单股导线的，最大值 H05(07) V-U | 2.5 mm² |
| 软导线，最小压接面积 H05(07) V-K | 0.2 mm² | 软导线，最大压接面积 H05(07) V-K | 2.5 mm² |
| 最小压接面积 带预绝缘管状端头(DIN 46 228/4) | 0.25 mm² | 最大压接面积 带预绝缘管状端头(DIN 46 228/4) | 1.5 mm² |
| 带导线管状端头，DIN 46228 部分 1，最小 | 0.2 mm² | 最大压接面积 带管状端头，符合DIN46 228/ 1 | 1.5 mm² |
| 参考文本 | 根据产品和额定电压选择管状端头的长度。，塑料套环的外径不应大于节距 (P) | | |

### 额定数据符合 UL 1059 标准

| | | | |
|---|---|---|---|
| 机构 | UR | UR 证书号 | E60693 |
| 额定电压 (使用组 B / UL 1059) | 300 V | 额定电压 (使用组 D / UL 1059) | 300 V |
| 额定电压 (使用组 F / UL 1059) | 1000 V | 额定电流 (使用组 B / UL 1059) | 15 A |
| 额定电流 (使用组 D / UL 1059) | 10 A | 额定电流 (使用组 F / UL 1059) | 12 A |
| 导线最小压接面积，AWG | AWG 24 | 导线最大压接面积，AWG | AWG 14 |
| 参见认证参数 | 规格为最大值，详情参见认证证书。 | | |

### 包装

| | | | |
|---|---|---|---|
| 包装 | 盒装 | VPE 长度 | 170.00 mm |
| VPE 宽度 | 130.00 mm | VPE 高度 | 50.00 mm |

### 额定数据符合 IEC 标准

| | | | |
|---|---|---|---|
| 额定电流，最小回路数 (Tu = 20°C) | 24 A | 额定电流，最大回路数 (Tu = 20°C) | 22.8 A |
| 额定电流，最小回路数 (Tu = 40°C) | 24 A | 额定电流，最大回路数 (Tu = 40°C) | 22.8 A |
| 额定电压值（过电压等级II/污染等级2） | 630 V | 额定电压值（过电压等级III/污染等级2） | 350 V |
| 额定电压值（过电压等级III/污染等级3） | 250 V | 额定冲击电压（过压等级 II/污染等级2） | 4 kV |
| 额定冲击电压（过压等级III/污染等级2） | 4 kV | 额定冲击电压（过压等级III/污染等级3） | 4 kV |

### 重要注意事项

| | |
|---|---|
| IPC 标准的符合性 | 符合性：该产品根据国际认可的标准进行开发、生产和交付，符合数据页中确保的特性，装饰性特性满足 IPC-A-610 “等级 2”。其他针对产品的权利主张可以应要求进行评估。 |
| 备注 | • Additional variants on request<br>• Rated current related to rated cross-section & min. No. of poles.<br>• Wire end ferrule without plastic collar to DIN 46228/1<br>• Wire end ferrule with plastic collar to DIN 46228/4<br>• P on drawing = pitch<br>• Rated data refer only to the component itself. Clearance and creepage distances to other components are to be designed in accordance with the relevant application standards.<br>• The test point can only be used as potential-pickup point.<br>• Long term storage of the product with average temperature of 50 °C and maximum humidity 70%, 36 months |

### 分类

| | | | |
|---|---|---|---|
| ETIM 8.0 | EC002643 | ETIM 9.0 | EC002643 |
| ETIM 10.0 | EC002643 | ECLASS 14.0 | 27-46-01-01 |
| ECLASS 15.0 | 27-46-01-01 | | |

# LMFV 7.50/14/90 3.5SN OR BX

**Weidmüller Interface GmbH & Co. KG**
Klingenbergstraße 26
D-32758 Detmold
Germany

www.weidmueller.com

## 图纸

### 产品图片

### Dimensional drawing

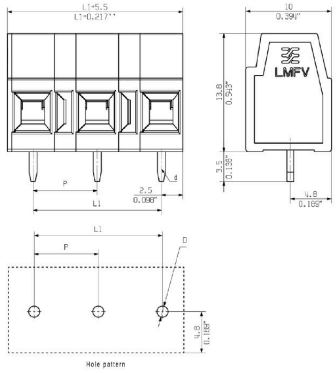


### 电流温度曲线

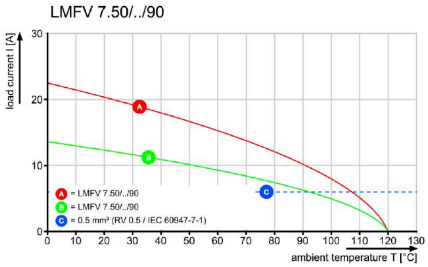

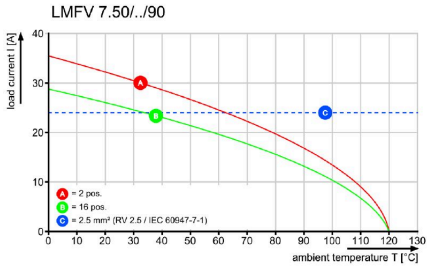
### 电流温度曲线