数据信息页

LMFV 7.50/08/90 3.5SN OR BX

Weidmüller Interface GmbH & Co. KG
Klingenbergstraße 26
D-32758 Detmold
Germany

www.weidmueller.com

产品图片

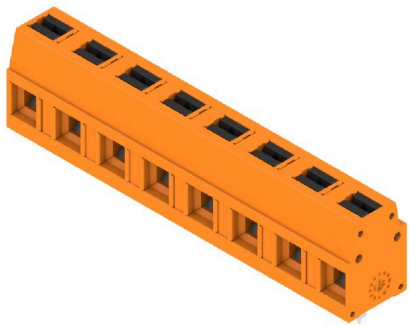

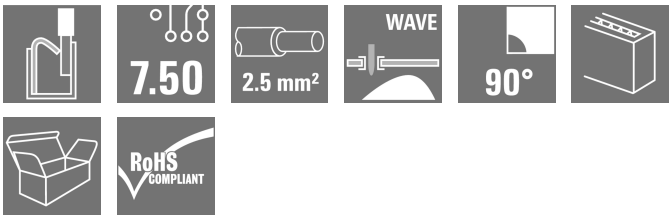

创新的快速接插件——简单、安全和实惠： PCB端子采用直插弹片联接和 PUSH IN 直插式接线技术。联接技术的里程碑。 在实践中简单地不可思议：
• 无需使用工具即可轻松连接和拆卸硬导线或带端头的导线
• 电位和夹紧点用彩色按钮进行清楚地标识 世界级设计和加工，适用于广泛范围的应用。

通用订货数据

版本	PCB 接线端子, 7.50 mm, 回路数: 8, 90°, 焊脚长度 (l): 3.5 mm, 镀锡, 橙色, PUSH IN 带执行器, 压接范围， 最大 : 2.5 mm², 盒装
订货号	2787630000
类型	LMFV 7.50/08/90 3.5SN OR BX
GTIN (EAN)	4064675065470
数量	64 items
产品数据	IEC: 630 V / 24 A / 0.2 - 2.5 mm² UL: 300 V / 15 A / AWG 24 - AWG 14
包装	盒装

LMFV 7.50/08/90 3.5SN OR BX

Weidmüller Interface GmbH & Co. KG
Klingenbergstraße 26
D-32758 Detmold
Germany

www.weidmueller.com

技术数据

审批

MAMID 认证	
ROHS	一致
UL File Number Search	UL 网站
UR 证书号	E60693

尺寸和重量

深	10 mm	深度 (英寸)	0.3937 inch
高度	17.3 mm	高度 (英寸)	0.6811 inch
宽度	58 mm	宽度 (英寸)	2.2835 inch
净重	12.8 g		

环保产品合规

RoHS 合规状态	合规，无例外
REACH SVHC	不超过 0.1 wt% 的高度关注物质 (SVHC)

系统规格

产品系列	OMNIMATE 信号 - LMF 系列	
导线连接方式	PUSH IN 带执行器	
安装在印刷线路板上	THT 焊接联接	
导线出线方向	90°	
间距 P（单位：mm）	7.50 mm	
间距 P（单位：inch）	0.295 "	
回路数	8	
插针排数	1	
层数	1	
焊脚长度 (l)	3.5 mm	
焊针规格	0.95 x 0.8 mm	
直杆螺丝刀口尺寸	0.6 x 3.5	
剥线长度	8 mm	
剥线长度公差	最小	-1 mm
	最大	0 mm
L1（mm）	52.50 mm	
L1（inch）	2.070 "	
防触电保护（按照DIN VDE 0470）	IP 20	
防触电保护（按照DIN VDE57106）	手指安全保护	
防护等级	IP20	

材料数据

绝缘材料	PA	颜色编码	橙色
比色表 (相似)	RAL 2000	相比漏电起痕指数（CTI）	≥ 600
Moisture Level (MSL)		阻燃等级符合 UL 94	V-0
触点材料	铜合金	插针镀层	镀锡
涂层	4-8 µm SN	焊接连接的焊层结构	4...8 µm Sn matt
最低存放温度.	-40 °C	最高存放温度	70 °C
最低操作温度	-40 °C	最高操作温度	115 °C

LMFV 7.50/08/90 3.5SN OR BX

Weidmüller Interface GmbH & Co. KG
Klingenbergstraße 26
D-32758 Detmold
Germany

www.weidmueller.com

技术数据

适用导线

压接范围，最小	0.2 mm²	压接范围，最大	2.5 mm²
导线最小压接面积 AWG	AWG 24	导线最大压接面积 AWG	AWG 14
单股导线的，最小值 H05(07) V-U	0.2 mm²	单股导线的，最大值 H05(07) V-U	2.5 mm²
软导线，最小压接面积 H05(07) V-K	0.2 mm²	软导线，最大压接面积 H05(07) V-K	2.5 mm²
最小压接面积 带预绝缘管状端头(DIN 46 228/4)	0.25 mm²	最大压接面积 带预绝缘管状端头(DIN 46 228/4)	1.5 mm²
带导线管状端头，DIN 46228 部分 1，最小	0.2 mm²	最大压接面积 带管状端头，符合DIN46 228/ 1	1.5 mm²
参考文本	根据产品和额定电压选择管状端头的长度。，塑料套环的外径不应大于节距 (P)		

额定数据符合 UL 1059 标准

机构	UR	UR 证书号	E60693
额定电压 (使用组 B / UL 1059)	300 V	额定电压 (使用组 D / UL 1059)	300 V
额定电压 (使用组 F / UL 1059)	1000 V	额定电流 (使用组 B / UL 1059)	15 A
额定电流 (使用组 D / UL 1059)	10 A	额定电流 (使用组 F / UL 1059)	12 A
导线最小压接面积，AWG	AWG 24	导线最大压接面积，AWG	AWG 14
参见认证参数	规格为最大值，详情参见认证证书。		

包装

包装	盒装	VPE 长度	170.00 mm
VPE 宽度	130.00 mm	VPE 高度	50.00 mm

额定数据符合 IEC 标准

额定电流，最小回路数 (Tu = 20°C)	24 A	额定电流，最大回路数 (Tu = 20°C)	22.8 A
额定电流，最小回路数 (Tu = 40°C)	24 A	额定电流，最大回路数 (Tu = 40°C)	22.8 A
额定电压值（过电压等级II/污染等级2）	630 V	额定电压值（过电压等级III/污染等级2）	350 V
额定电压值（过电压等级III/污染等级3）	250 V	额定冲击电压（过压等级 II/污染等级2）	4 kV
额定冲击电压（过压等级III/污染等级2）	4 kV	额定冲击电压（过压等级III/污染等级3）	4 kV

重要注意事项

IPC 标准的符合性	符合性：该产品根据国际认可的标准进行开发、生产和交付，符合数据页中确保的特性，装饰性特性满足 IPC-A-610 “等级 2”。其他针对产品的权利主张可以应要求进行评估。
备注	• Additional variants on request • Rated current related to rated cross-section & min. No. of poles. • Wire end ferrule without plastic collar to DIN 46228/1 • Wire end ferrule with plastic collar to DIN 46228/4 • P on drawing = pitch • Rated data refer only to the component itself. Clearance and creepage distances to other components are to be designed in accordance with the relevant application standards. • The test point can only be used as potential-pickup point. • Long term storage of the product with average temperature of 50 °C and maximum humidity 70%, 36 months

分类

ETIM 8.0	EC002643	ETIM 9.0	EC002643
ETIM 10.0	EC002643	ECLASS 14.0	27-46-01-01
ECLASS 15.0	27-46-01-01		

LMFV 7.50/08/90 3.5SN OR BX

Weidmüller Interface GmbH & Co. KG
Klingenbergstraße 26
D-32758 Detmold
Germany

www.weidmueller.com

图纸

产品图片

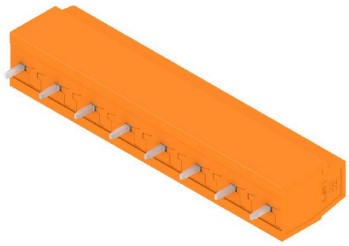

Dimensional drawing

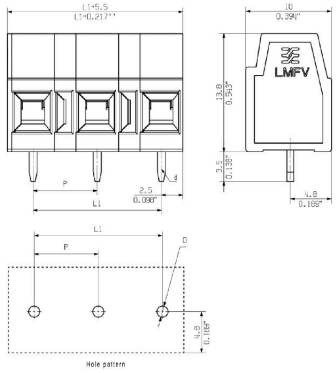

电流温度曲线

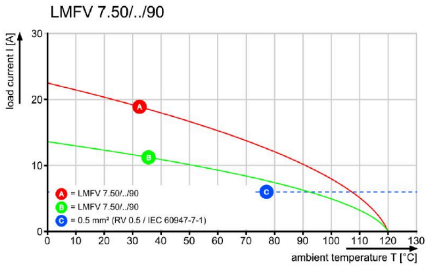
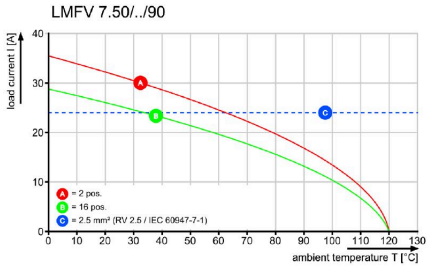
电流温度曲线