数据信息页

RCH424024FG

Weidmüller Interface GmbH & Co. KG
Klingenbergstraße 26
D-32758 Detmold
Germany

www.weidmueller.com

经验证的信号开关状态监控
在安全相关应用中，带有正极驱动触点的继电器已多次证明自己的价值。正极驱动操作可确保两个触点的同步开关状态，以便信号触点在发生错误时保持相同的开关状态。因此，可实现99%的诊断覆盖率。我们的TERMSERIES继电器模块旨在在广泛的应用中为信号监控保驾护航。发光弹射杆清楚地表明其开关功能，还具有集成的标识牌支架。与各种TERMSERIES兼容，高度灵活，并可轻松集成到现有系统中。TERMSERIES继电器模块具有在北美市场应用所需的cULus认证。

- 2个6 A的转换器触点，根据EN 61810-3类型B强行引导
- 积极的指导确保两个触点的同步开关状态，并实现99%的诊断覆盖率
- UL北美市场认证
- 带有集成标记通道的弹射杆

通用订货数据

版本	TERMSERIES, 继电器， 带正极驱动触点, 触点数量: 2, 转换器触点， 强行引导（EN 61810-3 类型 B） AgNi, 额定控制电压: 24 V DC, 持续电流: 6 A, 插拔联接, 测试按钮可用: 否
订货号	2723360000
类型	RCH424024FG
GTIN (EAN)	4050118786071
数量	20 items

RCH424024FG

Weidmüller Interface GmbH & Co. KG
Klingenbergstraße 26
D-32758 Detmold
Germany

www.weidmueller.com

技术数据

审批

MAMID 认证	
ROHS	一致
UL File Number Search	UL 网站
cURus 证书号	E522350

尺寸和重量

深	25.5 mm	深度 (英寸)	1.0039 inch
高度	29 mm	高度 (英寸)	1.1417 inch
宽度	12.6 mm	宽度 (英寸)	0.4961 inch
净重	19.5 g		

温度

存储温度	-25 °C...70 °C	环境温度	-25 °C...70 °C
工作温度		湿度	5...85%, 无冷凝

环保产品合规

RoHS 合规状态	合规， 无例外
REACH SVHC	不超过 0.1 wt% 的高度关注物质 (SVHC)

额定数据UL

cURus 证书号	E522350

控制侧

额定控制电压	24 V DC	直流额定电流	29.2 mA
额定功率	585 mVA, 565 mW	线圈电阻	823 Ω ± 10 %
状态显示	不		

负载侧

额定开关电压	250 V AC	持续电流	6 A
额定负载下的最大开关频率	0.1 Hz	最大开关电压， 交流	250 V
最大开关电压， 直流	250 V	最大交流开关容量 (阻性)	1500 VA
最大直流开关容量 (阻性)	144 W @ 24 V	动作延时	≤ 30 ms
断开延时	<20 ms	触点类型	2 CO contacts forcibily guided (EN 61810-3 type B) (AgNi)
机械使用寿命	10 x 106 次	最小切换功率	10 mA @ 5 V

基本信息

安装导轨已装备	TS 35	测试按钮可用	否
机械开关位置指示器	无	颜色编码	透明

绝缘设计

额定电压	300 V	污染等级	2
过压等级	III	电气间隙和爬电距离， 输入–输出	≥ 8 mm

RCH424024FG

Weidmüller Interface GmbH & Co. KG
Klingenbergstraße 26
D-32758 Detmold
Germany

www.weidmueller.com

技术数据

控制端 - 负载端间的耐压强度	4 kVeff / 1 Min	输入和输出端的绝缘类型	增强绝缘
相邻触点的介电强度	3 KVeff / 1 Min.	相邻触点的绝缘类型	增强绝缘
开放式触点的介电强度	1.5kVeff / 1 分钟	防护等级	IP20
相邻触点的脉冲耐受电压	6 kV (1.2/50 µs)		

详细标准及认证情况

标准	EN 61810-3	cURus 证书号	E522350

联接参数

导线连接方式	插拔联接

分类

ETIM 8.0	EC001437	ETIM 9.0	EC001437
ETIM 10.0	EC001437	ECLASS 14.0	27-37-16-01
ECLASS 15.0	27-37-16-01		

RCH424024FG

Weidmüller Interface GmbH & Co. KG
Klingenbergstraße 26
D-32758 Detmold
Germany

www.weidmueller.com

图纸

接线图

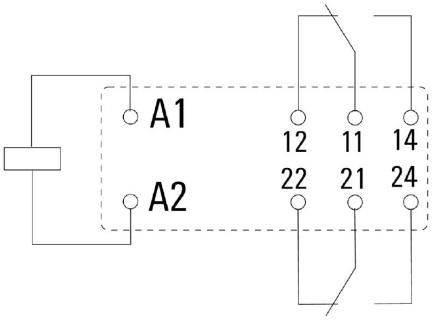

Graph

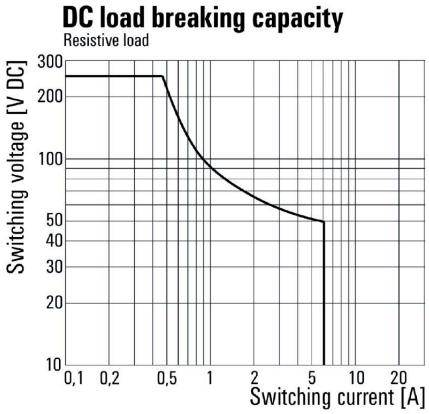

直流负载极限曲线 阻性负载

Graph

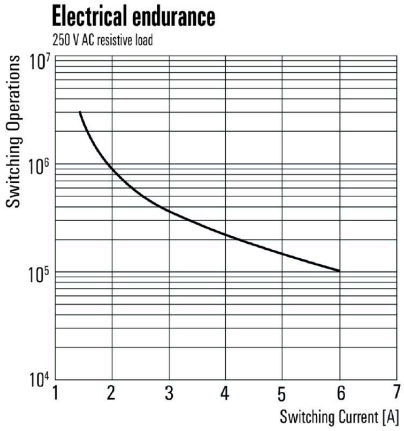

电气寿命230 V 交流阻性负载

Graph

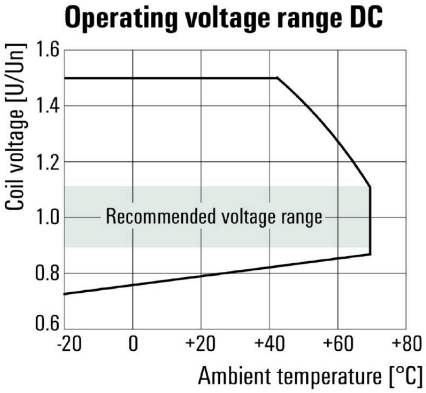

直流工作电压范围

Dimensional drawing

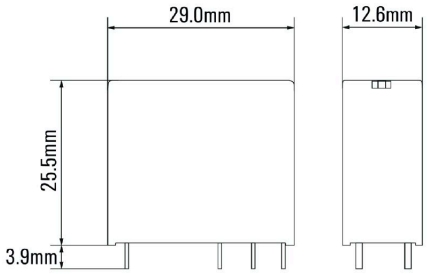

Weidmüller Interface GmbH & Co. KG
Klingenbergstraße 26
D-32758 Detmold
Germany

www.weidmueller.com

图纸

Miscellaneous

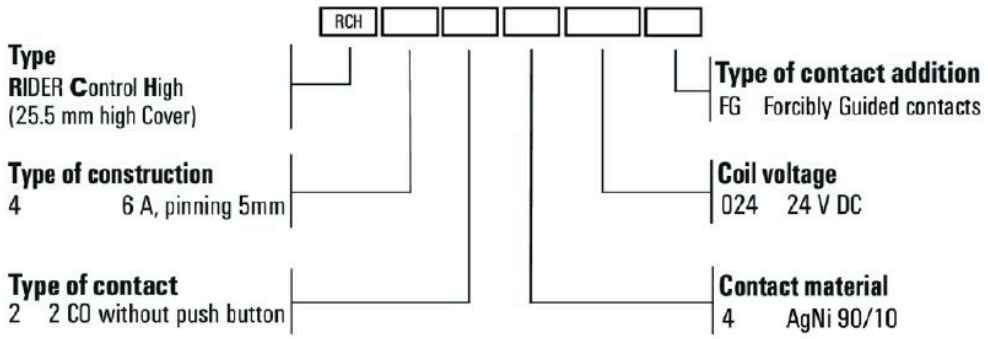

类型编码