数据信息页

# SP-BLZP 5.08 16P CLAMSHELL KIT

**Weidmüller Interface GmbH & Co. KG**
Klingenbergstraße 26
D-32758 Detmold
Germany

www.weidmueller.com

## 产品图片

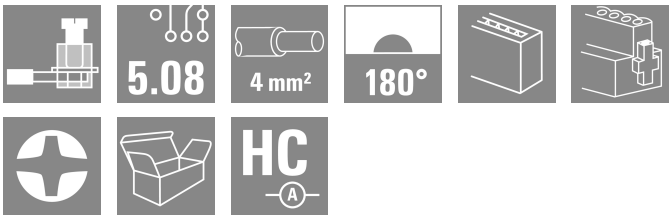


## 通用订货数据

| | |
|---|---|
| 版本 | PCB 接插件, 盖板, 插头, 5.08 mm, 回路数: 16, 180°, 压接范围， 最大 : 4 mm², 盒装 |
| 订货号 | 2697690000 |
| 类型 | SP-BLZP 5.08 16P CLAMSHELL KIT |
| GTIN (EAN) | 4050118704464 |
| 数量 | 1 items |
| 产品数据 | IEC: 400 V / 23 A / 0.2 - 4 mm²<br>UL: 300 V / 20 A / AWG 26 - AWG 12 |
| 包装 | 盒装 |

# SP-BLZP 5.08 16P CLAMSHELL KIT

**Weidmüller Interface GmbH & Co. KG**
Klingenbergstraße 26
D-32758 Detmold
Germany

www.weidmueller.com

## 技术数据

### 审批

| | |
|---|---|
| ROHS | 一致 |

### 尺寸和重量

| | | | |
|---|---|---|---|
| 深 | 18.5 mm | 深度 (英寸) | 0.7283 inch |
| 高度 | 72.4 mm | 高度 (英寸) | 2.8504 inch |
| 宽度 | 91.1 mm | 宽度 (英寸) | 3.5866 inch |
| 净重 | 90 g | | |

### 环保产品合规

| | |
|---|---|
| RoHS 合规状态 | 合规，无例外 |
| REACH SVHC | 不超过 0.1 wt% 的高度关注物质 (SVHC) |

### 系统参数

| | | | | |
|---|---|---|---|---|
| 产品系列 | OMNIMATE 信号 - BL/SL 5.08 系列 | | | |
| 间距 P（单位：mm） | 5.08 mm | | | |
| 间距 P（单位：inch） | 0.200 " | | | |
| 导线出线方向 | 180° | | | |
| 回路数 | 16 | | | |
| 层数 | 1 | | | |
| 插针排数 | 2 | | | |
| 防触电保护（按照DIN VDE57106） | 手指安全保护 | | | |
| 防触电保护（按照DIN VDE 0470） | IP 20 已插入/ IP 10 未插入 | | | |
| 防护等级 | IP20 | | | |
| 通道电阻 | ≤5 mΩ | | | |
| 可编码 | 是 | | | |
| 压接螺钉 | M 2.5 | | | |
| 直杆螺丝刀口尺寸 | 0.6 x 3.5, PH 1, PZ 1 | | | |
| 相关标准 | DIN 5264, ISO 8764/2-PH, ISO 8764/2-PZ | | | |
| 螺丝刀刀片外壳 | T8 | | | |
| 插拔力 / 回路，最大 | 10 N | | | |
| 拉力 / 回路，最大 | 9 N | | | |
| 拧紧扭矩 | 扭矩类型 | 导线连接 | | |
| | 使用信息 | 扭紧力矩 | 最小 | 0.4 Nm |
| | | | 最大 | 0.5 Nm |
| | 扭矩类型 | 螺钉法兰 | | |
| | 使用信息 | 扭紧力矩 | 最小 | 0.2 Nm |
| | | | 最大 | 0.25 Nm |
| | 扭矩类型 | 外壳 | | |
| | 使用信息 | 扭紧力矩 | 最小 | 0.4 Nm |
| | | | 最大 | 0.5 Nm |

### 材料数据

| | | | |
|---|---|---|---|
| 绝缘材料 | PBT | 颜色编码 | 黑色 |
| 比色表 (相似) | RAL 9011 | 绝缘材料组 | IIIa |
| 相比漏电起痕指数（CTI） | ≥ 200 | Moisture Level (MSL) | |
| 阻燃等级符合 UL 94 | V-0 | 触点材料 | 铜合金 |
| 插针镀层 | 镀锡 | 插头触点叠层结构 | 4...8 µm Sn hot-dip tinned |
| 最低存放温度. | -40 °C | 最高存放温度 | 70 °C |
| 最低操作温度 | -40 °C | 最高操作温度 | 120 °C |

# SP-BLZP 5.08 16P CLAMSHELL KIT

**Weidmüller Interface GmbH & Co. KG**
Klingenbergstraße 26
D-32758 Detmold
Germany

www.weidmueller.com

## 技术数据

### 适用导线

| | |
|---|---|
| 压接范围，最小 | 0.13 mm² |
| 压接范围，最大 | 4 mm² |
| 单股导线的，最小值 H05(07) V-U | 0.2 mm² |
| 单股导线的，最大值 H05(07) V-U | 4 mm² |
| 软导线，最小压接面积 H05(07) V-K | 0.2 mm² |
| 软导线，最大压接面积 H05(07) V-K | 4 mm² |
| 最小压接面积 带预绝缘管状端头(DIN 46 228/4) | 0.2 mm² |
| 最大压接面积 带预绝缘管状端头(DIN 46 228/4) | 2.5 mm² |
| 带导线管状端头，DIN 46228 部分 1，最小 | 0.2 mm² |
| 最大压接面积 带管状端头，符合DIN46 228/ 1 | 4 mm² |
| 塞规符合 EN 60999 a x b；ø | 2.8 mm x 2.4 mm |

| | | | | |
|---|---|---|---|---|
| 可压接导线 | 导线连接 截面积 | 型号 | 细绞线 | |
| | | 标称 | 0.5 mm² | |
| | 管状端头 | 剥线长度 | 标称 | 6 mm |
| | | 推荐的管状端头 | H0,5/6 | |
| | | 剥线长度 | 标称 | 8 mm |
| | | 推荐的管状端头 | H0,5/12 OR | |
| | 导线连接 截面积 | 型号 | 细绞线 | |
| | | 标称 | 1 mm² | |
| | 管状端头 | 剥线长度 | 标称 | 6 mm |
| | | 推荐的管状端头 | H1,0/6 | |
| | 导线连接 截面积 | 型号 | 细绞线 | |
| | | 标称 | 1.5 mm² | |
| | 管状端头 | 剥线长度 | 标称 | 7 mm |
| | | 推荐的管状端头 | H1,5/7 | |
| | 导线连接 截面积 | 型号 | 细绞线 | |
| | | 标称 | 2.5 mm² | |
| | 管状端头 | 剥线长度 | 标称 | 7 mm |
| | | 推荐的管状端头 | H2,5/7 | |
| | | 剥线长度 | 标称 | 10 mm |
| | | 推荐的管状端头 | H2,5/15D BL | |
| 参考文本 | 塑料套环的外径不应大于节距 (P), 根据产品和额定电压选择管状端头的长度。 | | | |

### 额定数据符合 CSA 标准

| | | | |
|---|---|---|---|
| 额定电压 (使用组 B / CSA) | 300 V | 额定电压 (使用组 C / CSA) | 50 V |
| 额定电压 (使用组 D / CSA) | 300 V | 额定电流 (使用组 B / CSA) | 20 A |
| 额定电流 (使用组 D / CSA) | 20 A | 导线最小压接面积，AWG, | AWG 30 |
| 导线最大压接面积，AWG | AWG 12 | | |

### 额定数据符合 UL 1059 标准

| | | | |
|---|---|---|---|
| 额定电压 (使用组 B / UL 1059) | 300 V | 额定电压 (使用组 D / UL 1059) | 300 V |
| 额定电流 (使用组 B / UL 1059) | 20 A | 额定电流 (使用组 D / UL 1059) | 10 A |
| 导线最小压接面积，AWG | AWG 26 | 导线最大压接面积，AWG | AWG 12 |

### 包装

| | | | |
|---|---|---|---|
| 包装 | 盒装 | VPE 长度 | 119.00 mm |
| VPE 宽度 | 118.00 mm | VPE 高度 | 49.00 mm |

# SP-BLZP 5.08 16P CLAMSHELL KIT

**Weidmüller Interface GmbH & Co. KG**
Klingenbergstraße 26
D-32758 Detmold
Germany

www.weidmueller.com

## 技术数据

### 额定数据符合 IEC 标准

| | | | |
|---|---|---|---|
| 依据标准进行测试 | IEC 60664-1, IEC 61984 | 额定电流，最小回路数 (Tu = 20°C) | 23 A |
| 额定电流，最大回路数 (Tu = 20°C) | 18 A | 额定电流，最小回路数 (Tu = 40°C) | 21 A |
| 额定电流，最大回路数 (Tu = 40°C) | 16 A | 额定电压值（过电压等级II/污染等级2） | 400 V |
| 额定电压值（过电压等级III/污染等级2） | 320 V | 额定电压值（过电压等级III/污染等级3） | 250 V |
| 额定冲击电压（过压等级 II/污染等级2） | 4 kV | 额定冲击电压（过压等级III/污染等级2） | 4 kV |
| 额定冲击电压（过压等级III/污染等级3） | 4 kV | 瞬时耐电流 | 3 x 1s， 120 A |

### 重要注意事项

| | |
|---|---|
| IPC 标准的符合性 | 符合性：该产品根据国际认可的标准进行开发、生产和交付，符合数据页中确保的特性，装饰性特性满足 IPC-A-610 “等级 2”。其他针对产品的权利主张可以应要求进行评估。 |
| 备注 | • Rated current related to rated cross-section & min. No. of poles.<br>• Wire end ferrule without plastic collar to DIN 46228/1<br>• Wire end ferrule with plastic collar to DIN 46228/4<br>• P on drawing = pitch<br>• Rated data refer only to the component itself. Clearance and creepage distances to other components are to be designed in accordance with the relevant application standards.<br>• In accordance with IEC 61984, OMNIMATE-connectors are connectors without breaking capacity (COC). During designated use, connectors are not allowed to be engaged or disengaged when live or under load<br>• Long term storage of the product with average temperature of 50 °C and maximum humidity 70%, 36 months |

### 分类

| | | | |
|---|---|---|---|
| ETIM 8.0 | EC002638 | ETIM 9.0 | EC002638 |
| ETIM 10.0 | EC002638 | ECLASS 14.0 | 27-46-02-02 |
| ECLASS 15.0 | 27-46-02-02 | | |

# SP-BLZP 5.08 16P CLAMSHELL KIT

**Weidmüller Interface GmbH & Co. KG**
Klingenbergstraße 26
D-32758 Detmold
Germany

www.weidmueller.com

## 图纸

### 产品图片

### 产品图片

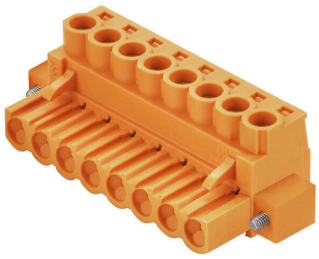

插图类似

### 尺寸图

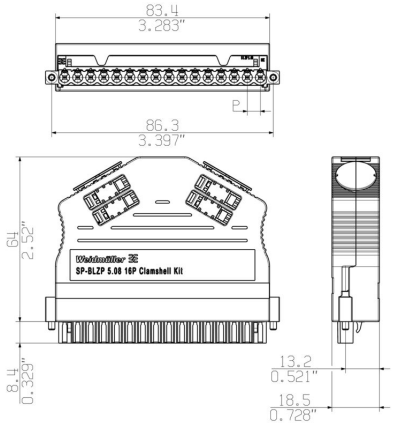


### Dimensional drawing

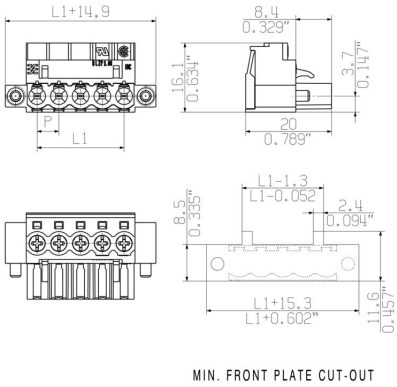


### Graph

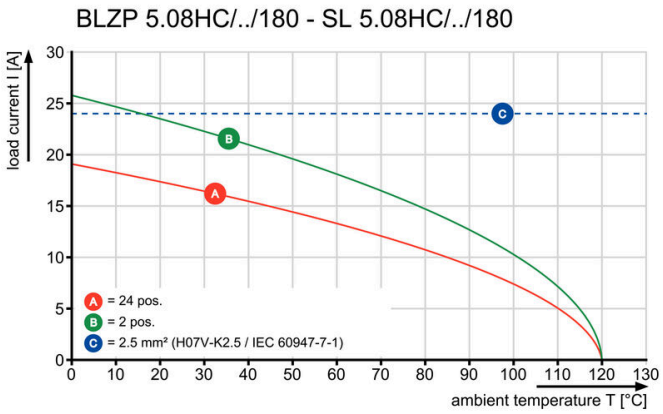

# SP-BLZP 5.08 16P CLAMSHELL KIT

**Weidmüller Interface GmbH & Co. KG**
Klingenbergstraße 26
D-32758 Detmold
Germany

www.weidmueller.com

## 图纸
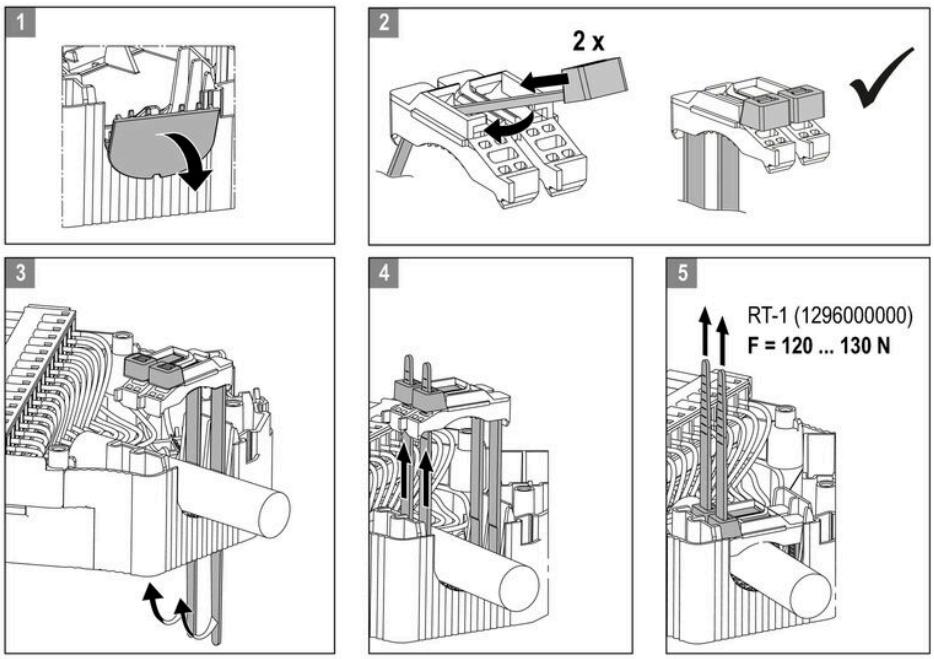
### 应用举例