数据信息页

# TFIS 24-240VUC 1CO ON

**Weidmüller Interface GmbH & Co. KG**
Klingenbergstraße 26
D-32758 Detmold
Germany

www.weidmueller.com

## 产品图片

用于建筑和工厂自动化领域的紧凑型时间继电器
魏德米勒 TFIS-Relays 由五种不同的设备组成，涵盖建筑和工厂自动化领域中最重要的应用。其中四种设备可执行以下单项功能：时钟发生器（暂停和暂停启动）、星形-三角形开关、打开延迟和关闭延迟（利用控制输入）。此外还有一个具有七种不同时间功能的多功能版本。时间功能和时间范围可通过正面安装的旋转开关轻松完成配置。所有设备满足 EN 61812 国际标准，并且拥有面向北美市场的 UL 认证。

- 提供安装设计和紧凑型工业设计
- 通过设置电位计和状态 LED 进行简单配置
- 符合EN 61812国际标准
- 拥有面向北美市场的 UL 认证

### 通用订货数据

| | |
|---|---|
| 版本 | TFI-SERIES, 开启延迟时间继电器, 触点数量: 1, 转换触点, AgNi, 额定控制电压: 24...240 V UC -15 % / +10 %, 持续电流: 8 A, 螺钉联接 |
| 订货号 | 2697280000 |
| 类型 | TFIS 24-240VUC 1CO ON |
| GTIN (EAN) | 4050118705294 |
| 数量 | 1 items |

# TFIS 24-240VUC 1CO ON

**Weidmüller Interface GmbH & Co. KG**
Klingenbergstraße 26
D-32758 Detmold
Germany

www.weidmueller.com

## 技术数据

### 审批

| | |
|---|---|
| MAMID 认证 | |
| ROHS | 一致 |
| UL File Number Search | UL 网站 |
| 证书号 (cULus) | E360862 |

### 尺寸和重量

| | | | |
|---|---|---|---|
| 深 | 60 mm | 深度 (英寸) | 2.3622 inch |
| 高度 | 87 mm | 高度 (英寸) | 3.4252 inch |
| 宽度 | 17.5 mm | 宽度 (英寸) | 0.689 inch |
| 净重 | 55 g | | |

### 温度

| | | | |
|---|---|---|---|
| 存储温度 | -25 °C...70 °C | 环境温度 | -25 °C...55 °C |
| 工作温度 | | 湿度 | 15...85 % 相对湿度，无凝结 |

### 环保产品合规

| | |
|---|---|
| RoHS 合规状态 | 合规，无例外 |
| REACH SVHC | 不超过 0.1 wt% 的高度关注物质 (SVHC) |

### 控制侧

| | | | |
|---|---|---|---|
| 额定控制电压 | 24...240 V UC -15 % / +10 % | 额定功率 | 4 VA, 1.5 W |
| 状态显示 | LED green (U/t): flashes when time runs, lights permanently with supply voltage applied, LED yellow (R): relay closed | 时间范围 | 0.05 s - 1 s, 0.5 s - 10 s, 3 s - 60 s, 30 s - 10 min, 3 min - 1 h, 30 min - 10 h, 5 h - 100 h |
| 设置容许误差限 | 5 % | 断电后最大恢复时间 | 100 ms |
| 基本精度 | ±6%（满刻度值，适用于时间范围 0.05 s - 1 s），±1%（满刻度值，适用于所有其他时间范围） | 最小脉冲持续时间 | 100 ms |
| 重复精度 | <0.5 % 或 ±5 ms | | |

### 负载侧

| | | | |
|---|---|---|---|
| 额定开关电压 | 250 V AC | 持续电流 | 8 A |
| 最大开关电压，交流 | 250 V | 最大开关电压，直流 | 30 V |
| 最大交流开关容量 (阻性) | 2000 VA | 最大直流开关容量 (阻性) | 240 W |
| 触点类型 | 1 CO contact (AgNi) | DC 线圈电气寿命 | 2x105 开关循环（1000 VA 欧姆负载） |
| 机械使用寿命 | 20 x 106 开关循环 | 最小切换功率 | 10 mA @ 12 V, 100 mA @ 5 V |

### 基本信息

| | |
|---|---|
| 类型 | 安装外壳；1 TE |
| 前面板安装 | 无 |

# TFIS 24-240VUC 1CO ON

**Weidmüller Interface GmbH & Co. KG**
Klingenbergstraße 26
D-32758 Detmold
Germany

www.weidmueller.com

## 技术数据

| | | |
|---|---|---|
| 安装导轨已装备 | TS 35 | |
| 测试按钮可用 | 否 | |
| 机械开关位置指示器 | 无 | |
| 颜色编码 | 黑色 | |
| 阻燃等级符合 UL 94 | V-0 | |
| UL94阻燃等级组件 | 组件 | 外壳 |
| | UL94阻燃等级 | V-0 |
| Resistance to vibration EN 61812-1 | 10 Hz...60 Hz: 0.15 mm, 60 Hz...150 Hz: 2 g | |

### 绝缘设计

| | | | |
|---|---|---|---|
| 额定电压 | 300 V | 污染等级 | 2 |
| 过压等级 | III | 电气间隙和爬电距离，输入–输出 | ≥ 3 mm |
| 控制端 - 负载端间的耐压强度 | 1.6 kV | 抗冲击耐压 | 4 kV |
| 防护等级 | IP20 | | |

### 详细标准及认证情况

| | |
|---|---|
| 证书号 (cULus) | E360862 |

### 联接参数

| | | | |
|---|---|---|---|
| 导线连接方式 | 螺钉联接 | 额定连接下的裸线长度 | 8 mm |
| 最大拧紧力矩 | 1 Nm | 额定连接下的压接范围 | 2.5 mm² |
| 压接范围，最小 | 0.5 mm² | 压接范围，最大 | 4 mm² |
| 导线最小压接面积 AWG | AWG 20 | 导线最大压接面积 AWG | AWG 12 |
| 单股导线的最小压接面积 | 0.5 mm² | 单股导线最大截面 | 4 mm² |
| 最小多股导线接线截面积 | 0.5 mm² | 最大压接面积 软导线 | 4 mm² |
| 导线连接截面积，多股细导线，带管状端头 DIN 46228/4，最小 | 0.5 mm² | 导线连接截面积，多股细导线，带管状端头 DIN 46228/4，最大 | 2.5 mm² |
| 软导线的最小压接面积，带管状端头 (DIN 46228-1) | 0.5 mm² | 软导线的最大压接面积，带管状端头 (DIN 46228-1) | 2.5 mm² |
| 多股软导线的最小压接面积（双线） | 0.5 mm² | 多股软导线的最大压接面积（双线） | 2.5 mm² |
| 螺丝刀口尺寸 | 尺寸 PZ1 | | |

### 分类

| | | | |
|---|---|---|---|
| ETIM 6.0 | EC001439 | ETIM 7.0 | EC001439 |
| ETIM 8.0 | EC001439 | ETIM 9.0 | EC001439 |
| ETIM 10.0 | EC001439 | ECLASS 9.0 | 27-37-16-05 |
| ECLASS 9.1 | 27-37-16-05 | ECLASS 10.0 | 27-37-16-05 |
| ECLASS 11.0 | 27-37-16-05 | ECLASS 12.0 | 27-37-16-05 |
| ECLASS 13.0 | 27-37-16-05 | ECLASS 14.0 | 27-37-16-05 |
| ECLASS 15.0 | 27-37-16-05 | | |

# TFIS 24-240VUC 1CO ON

**Weidmüller Interface GmbH & Co. KG**
Klingenbergstraße 26
D-32758 Detmold
Germany

www.weidmueller.com

## 图纸

### 接线图

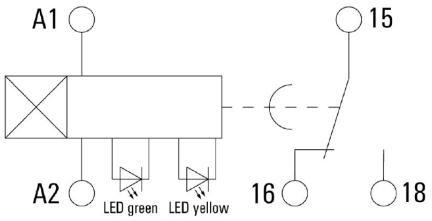


### Dimensional drawing

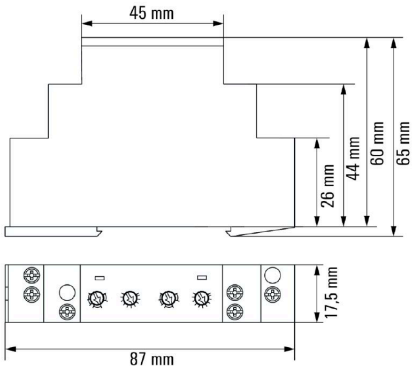


### Miscellaneous

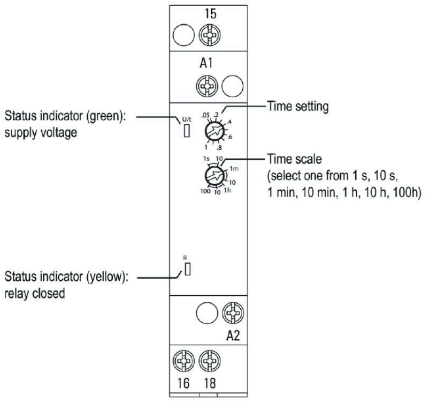


分解图纸

**TFIS 24-240VUC 1CO ON**

**Weidmüller Interface GmbH & Co. KG**
Klingenbergstraße 26
D-32758 Detmold
Germany

www.weidmueller.com

## 图纸

### Graph

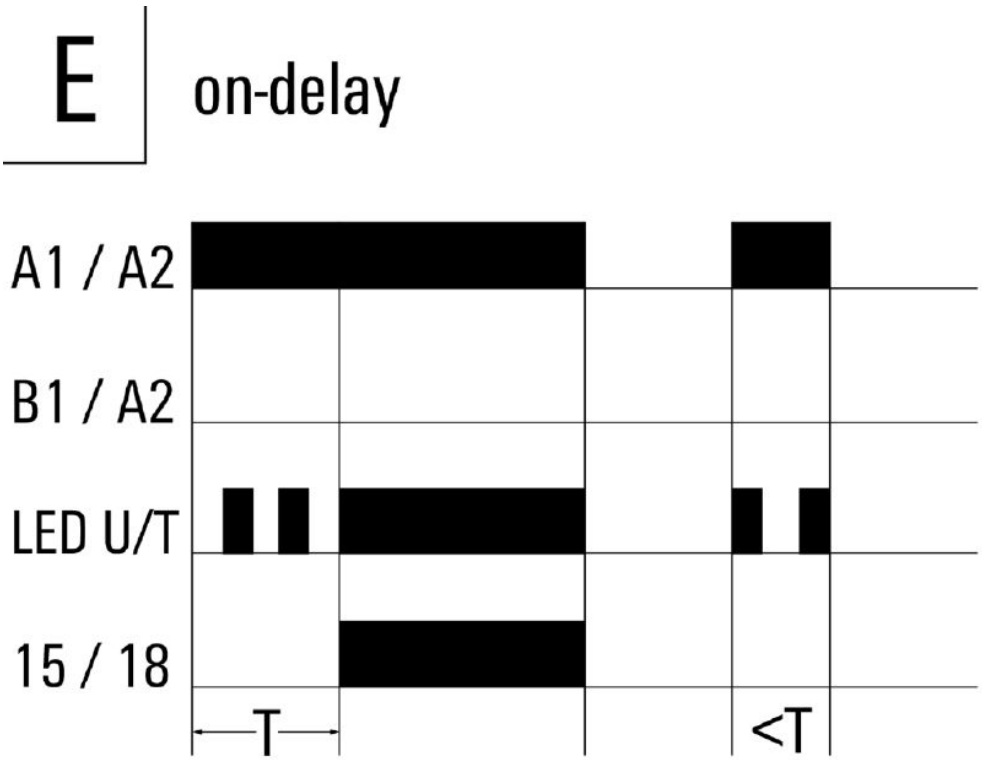


时间功能

# TFIS 24-240VUC 1CO ON

**Weidmüller Interface GmbH & Co. KG**
Klingenbergstraße 26
D-32758 Detmold
Germany

www.weidmueller.com

## 图纸

### Type codes

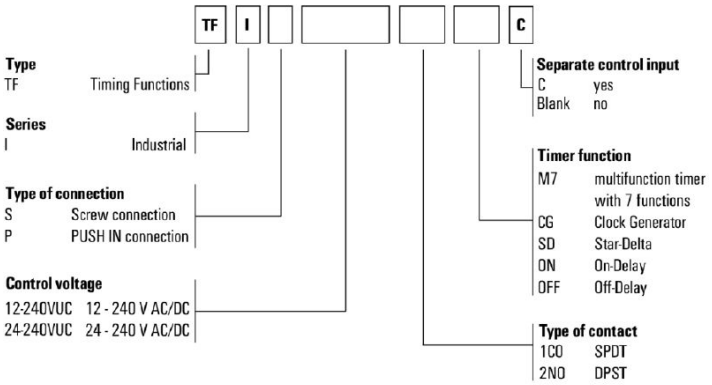


其他

# TFIS 24-240VUC 1CO ON

**Weidmüller Interface GmbH & Co. KG**
Klingenbergstraße 26
D-32758 Detmold
Germany

www.weidmueller.com

## 附件

### 十字螺丝刀，Pozidriv型

十字螺丝刀，Pozidriv， SDK PZ DIN 5262， ISO 8764/2-PZ，传动轴符合 ISO 8764-PZ，铬顶尖，高质软手柄

**通用订货数据**

| | | |
|---|---|---|
| 类型 | SDK PZ1 X 80 | 版本 |
| 订货号 | 2749440000 | 螺丝刀, 刀片宽度(B): 1 mm, 80 mm, 刀片厚度 (A): 1 |
| GTIN (EAN) | 4050118895667 | |
| 数量 | 1 ST | |

### 十字螺丝刀，Pozidrive型

VDE 绝缘十字螺丝刀， Pozidriv， SDIK PZDIN 7438， ISO 8764/2-PZ，传动轴符合 ISO 8764-PZ，高质软手柄

**通用订货数据**

| | | |
|---|---|---|
| 类型 | SDIK PZ1 X 80 | 版本 |
| 订货号 | 2749920000 | 螺丝刀, 刀片宽度(B): 1 mm, 80 mm, 刀片厚度 (A): 1 |
| GTIN (EAN) | 4050118897227 | |
| 数量 | 1 ST | |

### 十字槽螺丝刀，Pozidrive型

VDE 绝缘螺丝刀，用于最高处于交流 1000 V 和直流 1500 V 电压下的部件， DIN EN 60900， IEC 900。已通过 "GS"安全测试，组件已通过测试.Klinge aus hochlegiertem Chrom-Vanadium-Molybdän-Stahl, 槽刀由高品质 铬-钒-钼-钢 合金制成， 持续硬化处理， 发蓝处理

**通用订货数据**

| | | |
|---|---|---|
| 类型 | SDIK SLIM PZ1 X 80 | 版本 |
| 订货号 | 2749670000 | 螺丝刀, 刀片宽度(B): 1 mm, 80 mm, 刀片厚度 (A): 1 |
| GTIN (EAN) | 4050118896411 | |
| 数量 | 1 ST | |

# TFIS 24-240VUC 1CO ON

**Weidmüller Interface GmbH & Co. KG**
Klingenbergstraße 26
D-32758 Detmold
Germany

www.weidmueller.com

## 附件

### 空白

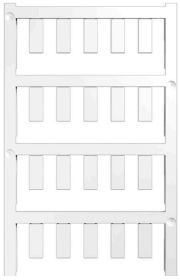

ESG 采用 Multicard 格式, 用于多种常用电气设备, 是久经考验的标记号。高品质的设备与高对比度外观相得益彰。
适合于以下设备生产商的设备：Siemens、ABB、Beckhoff 等。
优点：
- 可根据型号选择自粘式或卡入式标签
- 为断路器等设备提供导轨安装式 ESG 标记号。
- 根据说明采用激光进行个性化打印

针对定制打印： 请根据您的标签技术规范， 向我们发送一个我们标签制作软件 M-Print PRO 的文件， 或使用 M-Print PRO 在线版（无需安装）。

### 通用订货数据

| | | |
|---|---|---|
| 类型 | ESG 6/15 K MC NE GE | 版本 |
| 订货号 | 1880130000 | ESG, 设备标识牌 x 15 mm, PA 66, 颜色编码: 黄色, 自我粘贴的 |
| GTIN (EAN) | 4032248478910 | |
| 数量 | 200 ST | |
| 类型 | ESG 6/15 K MC NE WS | 版本 |
| 订货号 | 1880100000 | ESG, 设备标识牌 x 15 mm, PA 66, 颜色编码: 白色, 自我粘贴的 |
| GTIN (EAN) | 4032248478781 | |
| 数量 | 200 ST | |
| 类型 | ESG 6/17 K MC NE GE | 版本 |
| 订货号 | 1880110000 | ESG, 设备标识牌 x 17 mm, PA 66, 颜色编码: 黄色, 自我粘贴的 |
| GTIN (EAN) | 4032248478798 | |
| 数量 | 200 ST | |
| 类型 | ESG 6/17 K MC NE WS | 版本 |
| 订货号 | 1880120000 | ESG, 设备标识牌 x 17 mm, PA 66, 颜色编码: 白色, 自我粘贴的 |
| GTIN (EAN) | 4032248478804 | |
| 数量 | 200 ST | |

### ESG 6/15

保证长期使用寿命: ESG
多色彩、多样式的标签具有极强的粘合能力， 足以确保最佳的粘合效果。双层聚酯纤维构成的基本材料非常薄， 而耐撕裂性极佳。
MultiMark 的优势
- “满足不同要求的不同材料”
- 可用于众多厂商的各类设备
- 设备标识牌采用常用设计

### 通用订货数据

| | | |
|---|---|---|
| 类型 | ESG 6/15 MM WS | 版本 |
| 订货号 | 2619940000 | ESG, 设备标识牌, 6 x 15 mm, 白色 |
| GTIN (EAN) | 4050118626148 | |
| 数量 | 3000 ST | |

# TFIS 24-240VUC 1CO ON

**Weidmüller Interface GmbH & Co. KG**
Klingenbergstraße 26
D-32758 Detmold
Germany

www.weidmueller.com

## 附件

### ESG 6/17

保证长期使用寿命: ESG
多色彩、多样式的标签具有极强的粘合能力，足以确保最佳的粘合效果。双层聚酯纤维构成的基本材料非常薄，而耐撕裂性极佳。
MultiMark 的优势
- “满足不同要求的不同材料”
- 可用于众多厂商的各类设备
- 设备标识牌采用常用设计

### 通用订货数据

| | | |
|---|---|---|
| 类型 | ESG 6/17 MM WS | 版本 |
| 订货号 | 2005100000 | ESG, 设备标识牌, 6 x 17 mm, 白色 |
| GTIN (EAN) | 4050118390728 | |
| 数量 | 3000 ST | |