数据信息页

TCS 3.81/02/90 3.5SN GN BX

Weidmüller Interface GmbH & Co. KG
Klingenbergstraße 26
D-32758 Detmold
Germany

www.weidmueller.com

通用订货数据

订货号	2650430000
类型	TCS 3.81/02/90 3.5SN GN BX
GTIN (EAN)	4050118636543
数量	1000 items
产品数据	IEC: 320 V / 10 A / 0.2 - 1.5 mm² UL: 150 V / 10 A / AWG 26 - AWG 16
包装	盒装

TCS 3.81/02/90 3.5SN GN BX

Weidmüller Interface GmbH & Co. KG
Klingenbergstraße 26
D-32758 Detmold
Germany

www.weidmueller.com

技术数据

审批

MAMID 认证	
ROHS	一致
UL File Number Search	UL 网站
cURus 证书号	E60693

尺寸和重量

净重	0.92 g

环保产品合规

RoHS 合规状态	合规，有例外
RoHS 豁免（如适用/已知）	6c
REACH SVHC	Lead 7439-92-1
SCIP	e8ca8b50-189f-4e0d-bdaa-5c8b34abe5bd

系统规格

产品系列	OMNIMATE basic – 系列 TCS	导线连接方式	压线框联接
安装在印刷线路板上	THT 焊接联接	导线出线方向	90°
间距 P（单位：mm）	3.81 mm	间距 P（单位：inch）	0.150 "
回路数	2	插针排数	1
层数	1	焊脚长度 (l)	3.5 mm
焊针规格	0.5 x 0.9mm	焊接孔直径 (D)	1.3 mm
每回路的焊脚数目	1	直杆螺丝刀口尺寸	0.4 x 2.5
最小拧紧力矩	0.2 Nm	最大拧紧力矩	0.23 Nm
压接螺钉	M 2	剥线长度	5 mm
L1（mm）	3.81 mm	L1（inch）	0.150 "
防护等级	IP20		

材料数据

绝缘材料	PA	颜色编码	浅绿色
比色表 (相似)	RAL 6021	绝缘材料组	I
Moisture Level (MSL)		阻燃等级符合 UL 94	V-0
触点材料	铜合金	插针镀层	镀锡
镀锡类型	亚光	最低存放温度.	-40 °C
最高存放温度	70 °C	最低操作温度	-40 °C
最高操作温度	105 °C		

适用导线

压接范围，最小	0.2 mm²	压接范围，最大	1.5 mm²
导线最小压接面积 AWG	AWG 26	导线最大压接面积 AWG	AWG 16
单股导线的，最小值 H05(07) V-U	0.2 mm²	单股导线的，最大值 H05(07) V-U	1.5 mm²
软导线，最小压接面积 H05(07) V-K	0.2 mm²	软导线，最大压接面积 H05(07) V-K	1 mm²
最小压接面积 带预绝缘管状端头(DIN 46 228/4)	0.25 mm²	最大压接面积 带预绝缘管状端头(DIN 46 228/4)	1 mm²
带导线管状端头，DIN 46228 部分 1，最小	0.25 mm²	最大压接面积 带管状端头，符合DIN46 228/ 1	1 mm²

TCS 3.81/02/90 3.5SN GN BX

Weidmüller Interface GmbH & Co. KG
Klingenbergstraße 26
D-32758 Detmold
Germany

www.weidmueller.com

技术数据

额定数据符合 CSA 标准

额定电压 (使用组 B / CSA)	150 V	额定电流 (使用组 B / CSA)	10 A
导线最小压接面积，AWG,	AWG 26	导线最大压接面积，AWG	AWG 16

额定数据符合 UL 1059 标准

机构	CURUS	cURus 证书号	E60693
额定电压 (使用组 B / UL 1059)	150 V	额定电流 (使用组 B / UL 1059)	10 A
导线最小压接面积，AWG	AWG 26	导线最大压接面积，AWG	AWG 16
参见认证参数	规格为最大值，详情参见认证证书。		

包装

包装	盒装	VPE 长度	170.00 mm
VPE 宽度	135.00 mm	VPE 高度	52.00 mm

额定数据符合 IEC 标准

额定电流，最小回路数 (Tu = 20°C)	10 A	额定电压值（过电压等级II/污染等级2）	320 V
额定电压值（过电压等级III/污染等级2）	250 V	额定电压值（过电压等级III/污染等级3）	160 V
额定冲击电压（过压等级 II/污染等级2）	2.5 kV	额定冲击电压（过压等级III/污染等级2）	2.5 kV
额定冲击电压（过压等级III/污染等级3）	2.5 kV		

重要注意事项

备注	• Only compatible with OMNIMATE basic products • P on drawing = pitch • Rated current related to rated cross-section & min. No. of poles. • Rated data refer only to the component itself. Clearance and creepage distances to other components are to be designed in accordance with the relevant application standards. • In the case of a two-pole terminal, the insulating body must be held against the terminal when tightening the screw. • Long term storage of the product with average temperature of 50 °C and maximum humidity 70%, 36 months

分类

ETIM 8.0	EC002643	ETIM 9.0	EC002643
ETIM 10.0	EC002643	ECLASS 14.0	27-46-01-01
ECLASS 15.0	27-46-01-01		

TCS 3.81/02/90 3.5SN GN BX

Weidmüller Interface GmbH & Co. KG
Klingenbergstraße 26
D-32758 Detmold
Germany

www.weidmueller.com
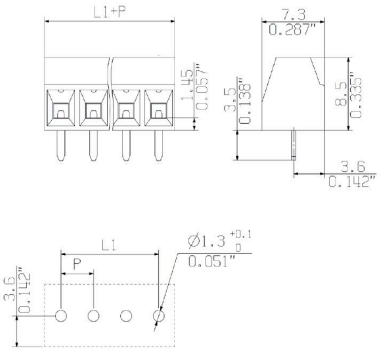
图纸