数据信息页

WIL-SCHWENKHALTER

Weidmüller Interface GmbH & Co. KG
Klingenbergstraße 26
D-32758 Detmold
Germany

www.weidmueller.com

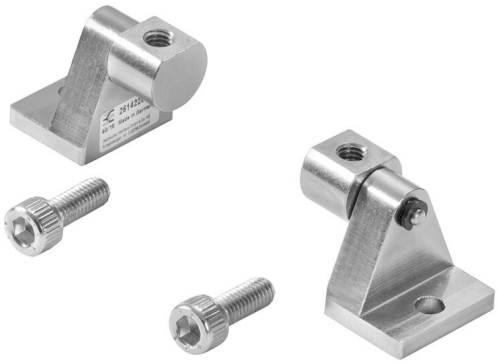

用于 WIL 灯的旋转托架，极高品质，无止动装置

通用订货数据

订货号	2614220000
类型	WIL-SCHWENKHALTER
GTIN (EAN)	4050118651249
数量	1 items

WIL-SCHWENKHALTER

Weidmüller Interface GmbH & Co. KG
Klingenbergstraße 26
D-32758 Detmold
Germany

www.weidmueller.com

技术数据

审批

ROHS	一致

尺寸和重量

深	20	深度 (英寸)	0.7874 inch
高度	26.7 mm	高度 (英寸)	1.0512 inch
宽度	32.5 mm	宽度 (英寸)	1.2795 inch
净重	124.08 g		

温度

工作温度	-30 - 60

环保产品合规

RoHS 合规状态	合规，无例外
REACH SVHC	不超过 0.1 wt% 的高度关注物质 (SVHC)

材料数据

外壳基本材料	黄铜材质

电缆技术参数

外壳基本材料	黄铜材质

分类

ETIM 8.0	EC002557	ETIM 9.0	EC002557
ETIM 10.0	EC002557	ECLASS 14.0	27-11-11-26
ECLASS 15.0	27-11-11-26		

WIL-SCHWENKHALTER

Weidmüller Interface GmbH & Co. KG
Klingenbergstraße 26
D-32758 Detmold
Germany

www.weidmueller.com
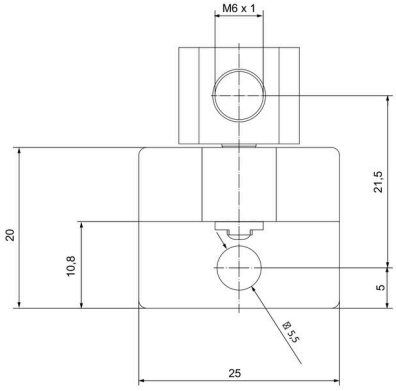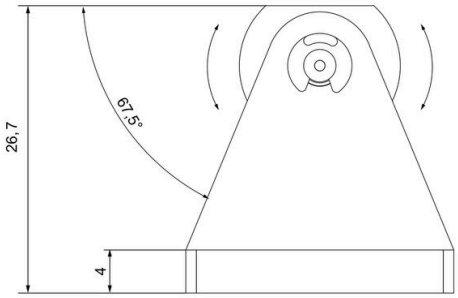
图纸