ACT20X-SDI-HDO-L-P

Weidmüller Interface GmbH & Co. KG
Klingenbergstraße 26
D-32758 Detmold
Germany

www.weidmueller.com

产品图片，与插图相似

在安全区的输入侧，通过开关信号（NPN、PNP）控制
ACT20X-SDI-HDO/2SDI-2HDO 阀门控制模块，
由该模块向防爆区 0 中的开关制动器（电磁阀、报警器）
提供数字输出。
根据模块特性，输出电流限制在 35 mA
或 60 mA（只有一个通道），以符合防爆等级要求（IIC/
IIB）。内置报警触点在发生故障时会提供报警；
有助于故障排除，并加强系统可用性
。
可以选配单或双通道规格的导轨安装型开关放大器
。每通道宽度仅为 11 mm，可以
节省电气柜内的空间。

通用订货数据

版本	防爆信号隔离转换器, 安全输入：继电器, Ex 输出：光学模块, 1 通道
订货号	2456110000
类型	ACT20X-SDI-HDO-L-P
GTIN (EAN)	4050118471502
数量	1 items

ACT20X-SDI-HDO-L-P

Weidmüller Interface GmbH & Co. KG
Klingenbergstraße 26
D-32758 Detmold
Germany

www.weidmueller.com

技术数据

审批

MAMID 认证	
ROHS	一致
UL File Number Search	UL 网站
证书号 (cULus)	E337701

尺寸和重量

深	113.6 mm	深度 (英寸)	4.4724 inch
高度	127.1 mm	高度 (英寸)	5.0039 inch
宽度	22.5 mm	宽度 (英寸)	0.8858 inch
净重	170 g		

温度

存储温度	-20 °C...85 °C	工作温度	-20 °C...60 °C
湿度	0...95 % （无凝结）		

失效概率

SIL PAPER	SIL certificate - PDF/ Cert_Weidmueller_070902_P0002_C004_V2R1.pdf (application/pdf)	SIL 符合 IEC 61508	2
MTBF	175 a		

环保产品合规

RoHS 合规状态	合规， 有例外
RoHS 豁免 （如适用/已知）	7a, 7cI
REACH SVHC	Lead 7439-92-1
SCIP	2f6dd957-421a-46db-a0c2-cf1609156924

Assembling

安装方式	卡入安装式支持轨道	安装导轨已装备	TS 35
安装位置	水平或垂直		

输入

输入数量	1	型号	NPN， PNP 晶体管， 切换信号 [输入安全侧阀门组件]
输入电压	≤ 28 V DC, Trigger level low: ≤ 2.0 V DC (NPN), ≤ 8.0 V DC (PNP), Trigger level high: ≥ 4.0 V DC (NPN), ≥ 10.0 V DC (PNP)	电压输入电阻	3.5 kΩ

输出

类型	本安回路, 数字量, 输出 = 输入, 直接或反接 (可设置)	输出路数， Ex	1
残压 （电流回路）	<40 mVeff	输出值	因端子分配而异

ACT20X-SDI-HDO-L-P

Weidmüller Interface GmbH & Co. KG
Klingenbergstraße 26
D-32758 Detmold
Germany

www.weidmueller.com

技术数据

输出 (状态)

滞后	0.1 mA (开关阈)	类型	状态继电器, 1 NC（无电压）
警报功能	无供电电压, 设备错误	警报输出数目	1
额定开关电压	≤ 125 V AC / 110 V DC （安全范围） ≤ 32 V AC / 32 V DC （区域2）	持续电流	≤ 0.5 A AC / 0.3 A DC （安全区）, ≤ 0.5 A AC / 1 A DC （区 2）
额定功率	≤ 62.5 VA / 32 W (安全范围) ≤ 16 VA / 32 W (区域 2)		

通用参数

联接类型	PUSH IN	湿度	0...95 % （无凝结）
防护等级	IP20	电源电压	19.2...31.2 V DC
阶跃响应时间	10 ms	功耗	≤ 1.9 W
配置	带 FDT/DTM 软件, 需要配置适配器 8978580000 CBX200 USB	工作海拔	≤ 2000 m

绝缘参数

EMC 标准	EN 61326-1	标准	EN 61010-1
绝缘电压	2.6 kV (输入/输出)	额定电压	300 V

防爆应用参数 (ATEX)

安装位置	设备安装在安全区域， 区域 2

安全相关的基本参数

Description of the "safe state"	de-energized (relay output)	Tproof	5 a
Diagnostic test interval	10 s	Total failure rate for safe detected failures (λSD)	0 FIT
设备类型	B	硬件容错 (HFT)	0
安全等级	SIL 2	Safe Failure Fraction (SFF)	91 %
Mean Time To Repair (MTTR)	24 h	Total failure rate for safe undetected failures (λSU)	477 FIT
Total failure rate for dangerous detected failures (λDD)	61 FIT	Total failure rate for dangerous undetected failures (λDU)	43 FIT
故障概率 PFH	4.3 x 10-8 h-1	Demand mode	High
Demand rate	1000 s	Demand response time	<10 ms (relay output)

安全参数 低需求模式

Average Probability of Failure on Demand (PFDavg)	2.73 x 10-4 (Tproof = 1 year), 4.52 x 10-4 (Tproof = 2 years), 9.89 x 10-4 (Tproof = 5 years)

联接参数

联接类型	PUSH IN	导线最小压接面积 AWG	AWG 26
导线最大压接面积 AWG	AWG 14	单股导线的最小压接面积	0.2 mm²
单股导线最大截面	2.5 mm²	最小多股导线接线截面积	0.2 mm²
最大压接面积 软导线	2.5 mm²	导线连接截面积， 多股细导线， 带管状端头 DIN 46228/4， 最小	0.2 mm²

ACT20X-SDI-HDO-L-P

Weidmüller Interface GmbH & Co. KG
Klingenbergstraße 26
D-32758 Detmold
Germany

www.weidmueller.com

技术数据

导线连接截面积，多股细导线，带管状端头 DIN 46228/4，最大	2.5 mm²

保修

质保期	3年

产品描述

产品描述	ACT20X-SDI-HDO-S 电磁阀开关/报警变送器在非危险区域有一个输入，并在危险区域 0 区有一个输出。该设备适用于开关，例如电磁阀或报警变送器。该设备有单通道或双通道版本。 特性 • 电磁阀开关/报警变送器，适用于控制安装在危险区域中的电磁、声音报警和 LED。 • 1-通道或 2-通道版本提供 35 mA 或 60 mA 这两种输出电流的型号。 • 使用FDT/DTM软件 "WI-Manager"进行配置和诊断。 • 为每个通道选择直接或反向功能，并有可能减少到危险区域的输出电流，以适应应用的需求。 • 该设备可以安装在安全区和防爆区 2 (zone 2 / division 2), 可从区域 0、1、2、20、21和22, 以及 I/II/III 级 1 区 A-G 组产品接收信号。 • 扩展自行诊断：通过单个状态继电器监测错误事件。 • LED 指示：绿色和 2 个黄色/红色的前面板 LED 指示运行状态和故障。 • 在输入、输出和电源之间进行 3 端电气隔离。

分类

ETIM 6.0	EC002653	ETIM 7.0	EC002653
ETIM 8.0	EC002653	ETIM 9.0	EC002653
ETIM 10.0	EC002653	ECLASS 9.0	27-21-01-20
ECLASS 9.1	27-21-01-20	ECLASS 10.0	27-21-01-20
ECLASS 11.0	27-21-01-20	ECLASS 12.0	27-21-01-20
ECLASS 13.0	27-21-01-20	ECLASS 14.0	27-21-01-20
ECLASS 15.0	27-21-01-20		

ACT20X-SDI-HDO-L-P

Weidmüller Interface GmbH & Co. KG
Klingenbergstraße 26
D-32758 Detmold
Germany

www.weidmueller.com

图纸

Connection diagram

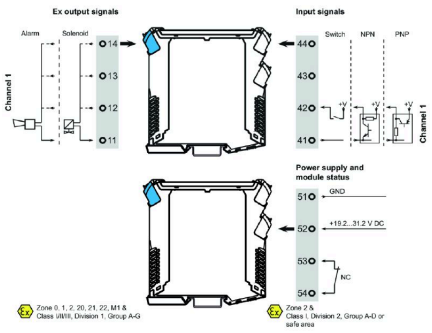

应用

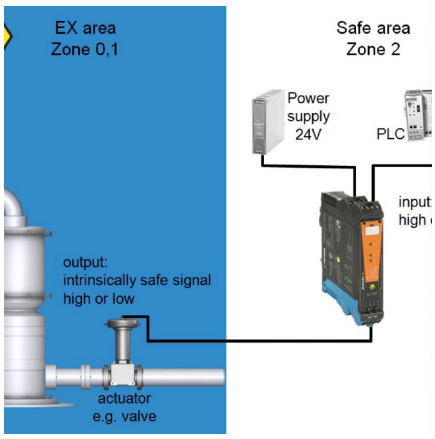

Block diagram

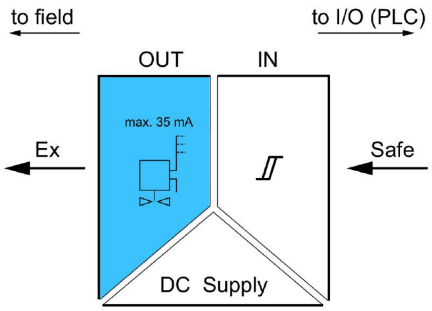

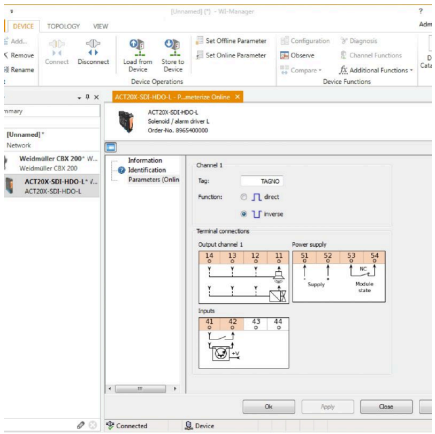

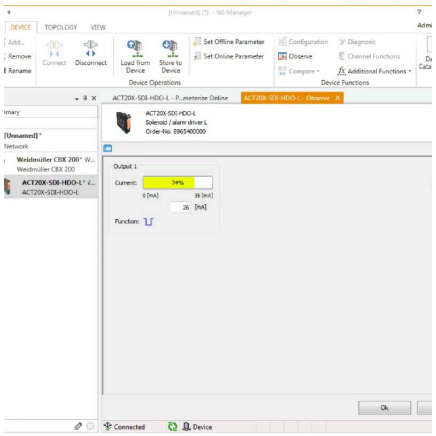

电流温度曲线

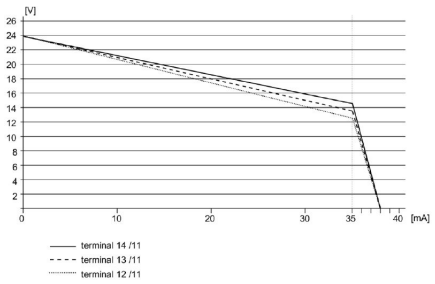

ACT20X-SDI-HDO-L-P

Weidmüller Interface GmbH & Co. KG
Klingenbergstraße 26
D-32758 Detmold
Germany

www.weidmueller.com

图纸

尺寸图

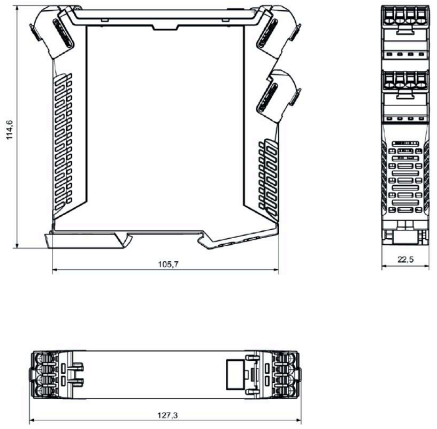

Removable terminals with coding

ACT20X-SDI-HDO-L-P

Weidmüller Interface GmbH & Co. KG
Klingenbergstraße 26
D-32758 Detmold
Germany

www.weidmueller.com

附件

空白

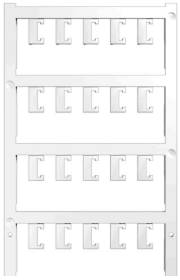

ESG 采用 Multicard 格式, 用于多种常用电气设备, 是久经考验的标记号。高品质的设备与高对比度外观相得益彰。
适合于以下设备生产商的设备：Siemens、ABB、Beckhoff 等。
优点：
- 可根据型号选择自粘式或卡入式标签
- 为断路器等设备提供导轨安装式 ESG 标记号。
- 根据说明采用激光进行个性化打印

针对定制打印： 请根据您的标签技术规范， 向我们发送一个我们标签制作软件 M-Print PRO 的文件， 或使用 M-Print PRO 在线版（无需安装）。

通用订货数据

类型	ESG 6.6/20 BHZ 5.00/04	版本
订货号	1082540000	ESG, 设备标识牌 x 20 mm, PA 66, 颜色编码: 白色, 插拔式
GTIN (EAN)	4032248845439	
数量	200 ST	
类型	ESG 8/13.5/43.3 SAI AU	版本
订货号	1912130000	ESG, 设备标识牌 x 13.5 mm, PA 66, 颜色编码: 透明, 插拔式
GTIN (EAN)	4032248541164	
数量	5 ST	

可配置接口

通用订货数据

类型	CBX200 USB	版本
订货号	8978580000	
GTIN (EAN)	4032248813759	
数量	1 ST	