# ACT20X-2HDI-2SDO-RNO-P

**Weidmüller Interface GmbH & Co. KG**
Klingenbergstraße 26
D-32758 Detmold
Germany

www.weidmueller.com

## 产品图片，与插图相似

ACT20X-HDI-SDO-RNO / NC 隔离开关放大器是用于
NAMUR 传感器信号
或防爆 0 区数字开关信号的专用信号隔离转换器
。
继电器可选配常开或常闭装置，提供安全范围内的输出信
号
。发生故障时，内置报警触点发出警告；
有助于故障排除，并增强系统可用性。
导轨安装型
电流输出隔离器可选择单通道或双通道规格
。每通道宽度仅为 11 mm， 可以
节省电气柜内的空间。

### 通用订货数据

| | |
|---|---|
| 版本 | EX signal isolating converter, Ex-input: NAMUR sensor/switch, Safe-output: relay, NO contact, 2-channel |
| 订货号 | 2456080000 |
| 类型 | ACT20X-2HDI-2SDO-RNO-P |
| GTIN (EAN) | 4050118471274 |
| 数量 | 1 items |

# ACT20X-2HDI-2SDO-RNO-P

**Weidmüller Interface GmbH & Co. KG**
Klingenbergstraße 26
D-32758 Detmold
Germany

www.weidmueller.com

## 技术数据

### 审批

| | |
|---|---|
| MAMID 认证 | |
| ROHS | 一致 |
| UL File Number Search | UL 网站 |
| 证书号 (cULus) | E337701 |

### 尺寸和重量

| | | | |
|---|---|---|---|
| 深 | 114.6 mm | 深度 (英寸) | 4.5118 inch |
| 高度 | 127.3 mm | 高度 (英寸) | 5.0118 inch |
| 宽度 | 22.5 mm | 宽度 (英寸) | 0.8858 inch |
| 净重 | 190 g | | |

### 温度

| | | | |
|---|---|---|---|
| 存储温度 | -20 °C...85 °C | 工作温度 | -20 °C...60 °C |
| 湿度 | 0...95 % （无凝结） | | |

### 失效概率

| | | | |
|---|---|---|---|
| SIL PAPER | SIL certificate - PDF/ Cert_Weidmueller_070902_P0002_C001_V2R1.pdf (application/pdf) | SIL 符合 IEC 61508 | 2 |
| MTBF | 207 a | | |

### 环保产品合规

| | |
|---|---|
| RoHS 合规状态 | 合规， 有例外 |
| RoHS 豁免 （如适用/已知） | 7a, 7cI |
| REACH SVHC | Lead 7439-92-1 |
| SCIP | 2f6dd957-421a-46db-a0c2-cf1609156924 |

### Assembling

| | | | |
|---|---|---|---|
| 安装方式 | 卡入安装式支持轨道 | 安装导轨已装备 | TS 35 |
| 安装位置 | 水平或垂直 | | |

### 输入 EX

| | | | |
|---|---|---|---|
| 传感器 | NAMUR 传感器符合 EN60947-5-6, 开关， 带/无RS,RP | 输入频率 | <20 Hz |
| 输入电阻 | 1 kΩ | 型号 | 本安回路 |
| 传感器电源 | 8 V DC / 8 mA | 导线电阻 | RP = 750 Ω / RS = 15kΩ |
| 断线时的输出信号 | < 0.1 mA, > 6.5 mA （断线时） | 脉冲持续时间 | > 0.1 ms |
| NAMUR 电源 | 8 V DC / 8 mA | 低电平触发 | < 1.2 mA |
| 高电平触发 | > 2.1 mA | | |

### 输出

| | |
|---|---|
| 输出路数 | 2 |

## ACT20X-2HDI-2SDO-RNO-P

**Weidmüller Interface GmbH & Co. KG**
Klingenbergstraße 26
D-32758 Detmold
Germany

www.weidmueller.com

# 技术数据

### 数字输出

| | | | |
|---|---|---|---|
| 最大开关频率 | 20 Hz | 交流开关容量 | 500 VA / 60 W（安全区域），16 VA / 60 W（区域 2） |
| 类型 | 继电器， 1 组常开触点 | 功能 | 输出 = 输入, 直向或逆向（可配置） |
| 额定开关电压 | ≤ 250 V AC / 30 V DC (安全范围)<br>≤ 32 V AC / 32 V DC (区域 2) | 持续电流 | ≤ 2 A AC/DC (安全范围, 区域2范围) |

### 输出 (状态)

| | | | |
|---|---|---|---|
| 滞后 | 0.1 mA (开关阈) | 类型 | 状态继电器, 1 NC（无电压） |
| 警报功能 | 设备错误, 无供电电压, 输入端短路, 输入端开路 | 警报输出数目 | 1 |
| 额定开关电压 | ≤ 125 V AC / 110 V DC（安全范围）<br>≤ 32 V AC / 32 V DC （区域2） | 持续电流 | ≤ 0.5 A AC / 0.3 A DC（安全区），≤ 0.5 A AC / 1 A DC （区 2） |
| 额定功率 | ≤ 62.5 VA / 32 W (安全范围)<br>≤ 16 VA / 32 W (区域 2) | | |

### 通用参数

| | | | |
|---|---|---|---|
| 联接类型 | PUSH IN | 湿度 | 0...95 %（无凝结） |
| 防护等级 | IP20 | 电源电压 | 19.2...31.2 V DC |
| 功耗 | ≤1.9 W | 配置 | 带 FDT/DTM 软件, 需要配置适配器 8978580000 CBX200 USB |
| 工作海拔 | ≤ 2000 m | | |

### 绝缘参数

| | | | |
|---|---|---|---|
| EMC 标准 | EN 61326-1 | 标准 | EN 61010-1 |
| 绝缘电压 | 2.6 kV (输入/输出) | 额定电压 | 300 V |

### 防爆应用参数 (ATEX)

| | |
|---|---|
| 安装位置 | 设备安装在安全区域， 区域 2 |

### 安全相关的基本参数

| | | | |
|---|---|---|---|
| Description of the "safe state" | de-energized (relay output) | Tproof | 4 a |
| Diagnostic test interval | 10 s | Total failure rate for safe detected failures (λSD) | 0 FIT |
| 设备类型 | B | 硬件容错 (HFT) | 0 |
| 安全等级 | SIL 2 | Relay lifetime | 100000 times |
| Safe Failure Fraction (SFF) | 90 % | Mean Time To Repair (MTTR) | 8 h |
| Total failure rate for safe undetected failures (λSU) | 289 FIT | Total failure rate for dangerous detected failures (λDD) | 130 FIT |
| Total failure rate for dangerous undetected failures (λDU) | 46 FIT | 故障概率 PFH | 4.66 x 10-8 h-1 |
| Demand mode | High | Demand rate | 1000 s |
| Demand response time | <10 ms (relay output) | | |

## ACT20X-2HDI-2SDO-RNO-P

**Weidmüller Interface GmbH & Co. KG**
Klingenbergstraße 26
D-32758 Detmold
Germany

www.weidmueller.com

# 技术数据

### 安全参数 低需求模式

| | | | |
|---|---|---|---|
| Safe Failure Fraction (SFF) | 90 % | Average Probability of Failure on Demand (PFDavg) | 2.04 x 10-4 (Tproof = 1 year), 4.08 x 10-4 (Tproof = 2 years), 1.02 x 10-4 (Tproof = 5 years) |

### 联接参数

| | | | |
|---|---|---|---|
| 联接类型 | PUSH IN | 导线最小压接面积 AWG | AWG 26 |
| 导线最大压接面积 AWG | AWG 14 | 单股导线的最小压接面积 | 0.2 mm² |
| 单股导线最大截面 | 2.5 mm² | 最小多股导线接线截面积 | 0.2 mm² |
| 最大压接面积 软导线 | 2.5 mm² | 导线连接截面积，多股细导线，带管状端头 DIN 46228/4，最小 | 0.2 mm² |
| 导线连接截面积，多股细导线，带管状端头 DIN 46228/4，最大 | 2.5 mm² | | |

### 保修

| | |
|---|---|
| 质保期 | 3年 |

### 产品描述

| | |
|---|---|
| 产品描述 | ACT20X-HDI-SDO-S 系列设备可将经电气隔离的数字信号从潜在爆炸性环境传输到非危险或低危险区域。<br>输入电路的设计遵循本质安全原理。<br>它们可以根据 EN 60947-5-6 来处理 NAMUR 传感器信号，或者连接到零电位触点（带或不带电阻电路）。 单通道和双通道版本提供了继电器或晶体管输出。 |

### 分类

| | | | |
|---|---|---|---|
| ETIM 6.0 | EC002653 | ETIM 7.0 | EC002653 |
| ETIM 8.0 | EC002653 | ETIM 9.0 | EC002653 |
| ETIM 10.0 | EC002653 | ECLASS 9.0 | 27-21-01-20 |
| ECLASS 9.1 | 27-21-01-20 | ECLASS 10.0 | 27-21-01-20 |
| ECLASS 11.0 | 27-21-01-20 | ECLASS 12.0 | 27-21-01-20 |
| ECLASS 13.0 | 27-21-01-20 | ECLASS 14.0 | 27-21-01-20 |
| ECLASS 15.0 | 27-21-01-20 | | |

# ACT20X-2HDI-2SDO-RNO-P

**Weidmüller Interface GmbH & Co. KG**
Klingenbergstraße 26
D-32758 Detmold
Germany

www.weidmueller.com

## 图纸

### Connection diagram

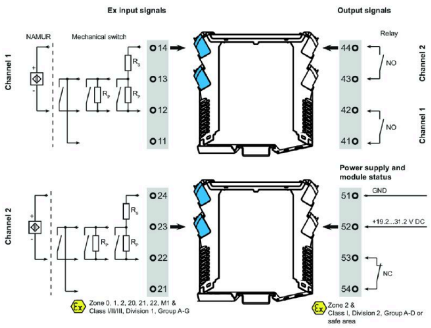


### 应用

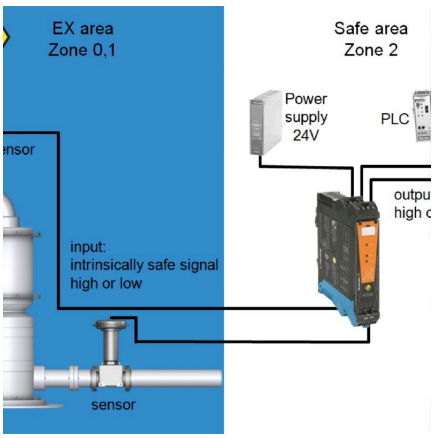


### Block diagram

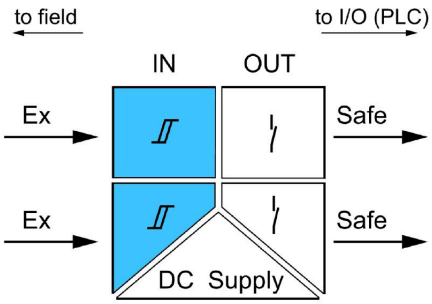


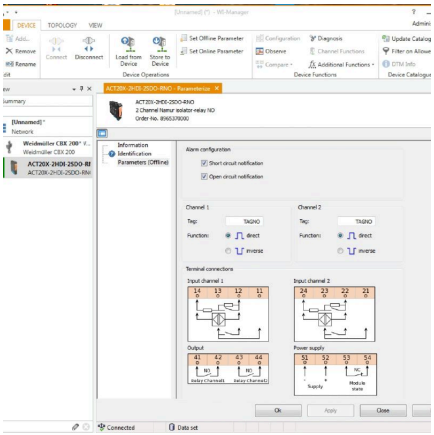

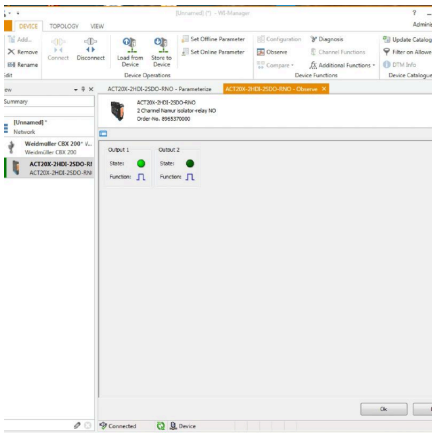

screenshot of configuration with FDT2 / DTM software

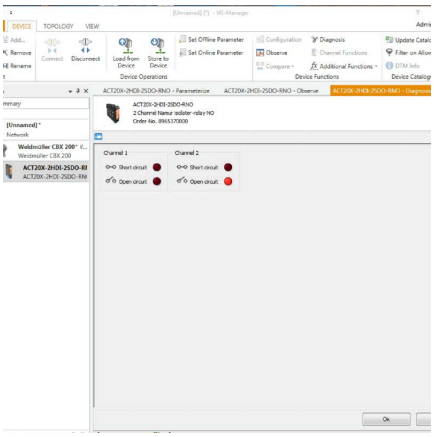

screenshot of "observe" with FDT2 / DTM software

## ACT20X-2HDI-2SDO-RNO-P

**Weidmüller Interface GmbH & Co. KG**
Klingenbergstraße 26
D-32758 Detmold
Germany

www.weidmueller.com

# 图纸

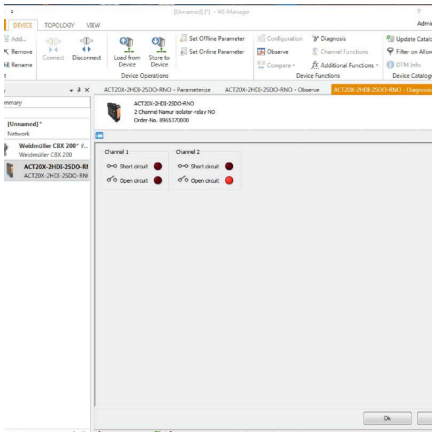

screenshot of "diagnosis" with FDT2 / DTM software

## 尺寸图

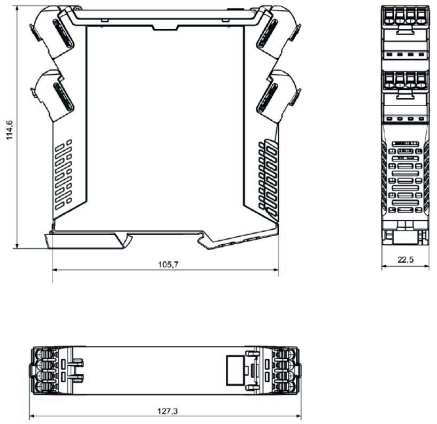

Removable terminals with coding

# ACT20X-2HDI-2SDO-RNO-P

**Weidmüller Interface GmbH & Co. KG**
Klingenbergstraße 26
D-32758 Detmold
Germany

www.weidmueller.com

## 附件

### 空白

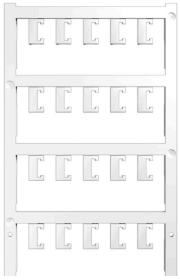

ESG 采用 Multicard 格式, 用于多种常用电气设备, 是久经考验的标记号。高品质的设备与高对比度外观相得益彰。
适合于以下设备生产商的设备：Siemens、ABB、Beckhoff 等。
优点：
- 可根据型号选择自粘式或卡入式标签
- 为断路器等设备提供导轨安装式 ESG 标记号。
- 根据说明采用激光进行个性化打印

针对定制打印： 请根据您的标签技术规范， 向我们发送一个我们标签制作软件 M-Print PRO 的文件， 或使用 M-Print PRO 在线版（无需安装）。

### 通用订货数据

| | | |
|---|---|---|
| 类型 | ESG 6.6/20 BHZ 5.00/04 | 版本 |
| 订货号 | 1082540000 | ESG, 设备标识牌 x 20 mm, PA 66, 颜色编码: 白色, 插拔式 |
| GTIN (EAN) | 4032248845439 | |
| 数量 | 200 ST | |
| 类型 | ESG 8/13.5/43.3 SAI AU | 版本 |
| 订货号 | 1912130000 | ESG, 设备标识牌 x 13.5 mm, PA 66, 颜色编码: 透明, 插拔式 |
| GTIN (EAN) | 4032248541164 | |
| 数量 | 5 ST | |

### 可配置接口

### 通用订货数据

| | | |
|---|---|---|
| 类型 | CBX200 USB | 版本 |
| 订货号 | 8978580000 | |
| GTIN (EAN) | 4032248813759 | |
| 数量 | 1 ST | |