数据信息页

SAIL-M12WM12G-K-1.5P

Weidmüller Interface GmbH & Co. KG
Klingenbergstraße 26
D-32758 Detmold
Germany

www.weidmueller.com

您的外围设备应配备更大的电源。借助我们新的 M12 接插件，超过 250 V 和 2 A 的电压不会出现任何问题。紧凑型 A-、K-、L-、S- 和 T-编码 M12 接插件用于传输最高 630 V 交流电或 60 V 直流电的电压以及 12 A 的电流。

通用订货数据

版本	电源电缆, 导线, M12 / M12, 回路数 : 5 (4 + PE), 1.5 m, 针式 弯 - 孔式 弯, 带屏蔽: 无, LED: 不, 护套材料: PUR, 卤素: 不
订货号	2455310150
类型	SAIL-M12WM12G-K-1.5P
GTIN (EAN)	4050118470482
数量	1 items

SAIL-M12WM12G-K-1.5P

Weidmüller Interface GmbH & Co. KG
Klingenbergstraße 26
D-32758 Detmold
Germany

www.weidmueller.com

技术数据

审批

MAMID 认证	
ROHS	一致
UL File Number Search	UL 网站
证书号 (cULus)	E257571

尺寸和重量

净重	100 g

环保产品合规

RoHS 合规状态	合规，有例外
RoHS 豁免（如适用/已知）	6c
REACH SVHC	Lead 7439-92-1
SCIP	e8d8af70-4c85-4483-bc8c-9bc5b598e2a9

电缆技术参数

电缆长度	1.5 m	护套颜色	黑色
PE 功能	是	适用于拖曳电缆	是
芯线横截面积	1.5 mm²	带屏蔽	无
卤素	不	绝缘	PP
加速度	5 m/s²	最小弯曲半径，可变	7.5 *直径
最小弯曲半径，固定	4 x 电缆直径	弯曲循环	10 Mio
传输速率	5 m/s	护套材料	PUR
电缆长度可配置	无	外部覆层符合 UL AWM 样式	20939 (80 °C / 600 V)
辐照交联	无	防焊接火花	无
颜色编码	绿/黄, 黑色 (1), 黑色 (2), 黑色 (3), 黑色 (4)	静止时的温度范围	-40...80 °C
耐焊珠高温	无	移动中的温度范围	-30...80 °C
回路数	5 (4 + PE)	外径	8 mm ± 0.2 mm

基本技术信息

编码	K-coded	联接螺纹	M12 / M12
插针镀层	镀金的	LED	不
类型	针式 弯 - 孔式 弯	外壳基本材料	PUR
绝缘电阻	108 Ω	额定电压	600 V
额定电流	12 A	防护等级	IP65, IP67, 拧入时
插拔次数	≤ 100	污染等级	3
跳线	不	外壳温度范围	-40 ... +85 ° C
拧紧力矩矩	M12: 0.8 - 1.2Nm		

通用标准

连接器标准	IEC 61076-2-111	证书号 (cULus)	E257571

标准

连接器标准	IEC 61076-2-111

SAIL-M12WM12G-K-1.5P

Weidmüller Interface GmbH & Co. KG
Klingenbergstraße 26
D-32758 Detmold
Germany

www.weidmueller.com

技术数据

电气特性

绝缘电阻	108 Ω	额定电压	600 V

右插头

插头，右	M12, K-编码, IP67, 孔式端头, 笔直, 塑料, 不带屏蔽

左插头

插头，左	M12, K-编码, IP67, 针式端头, 弯曲 90°, 塑料, 不带屏蔽

分类

ETIM 8.0	EC001855	ETIM 9.0	EC001855
ETIM 10.0	EC001855	ECLASS 14.0	27-06-03-11
ECLASS 15.0	27-06-03-11		

SAIL-M12WM12G-K-1.5P

Weidmüller Interface GmbH & Co. KG
Klingenbergstraße 26
D-32758 Detmold
Germany

www.weidmueller.com

图纸

尺寸图

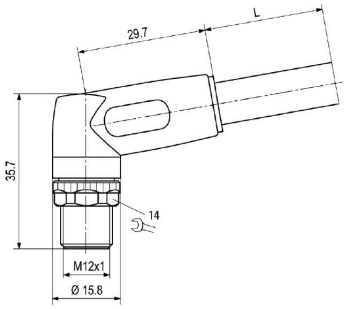

尺寸图

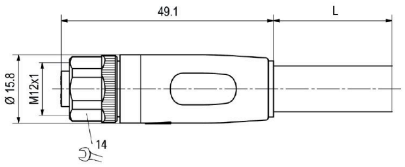

插针分配方案

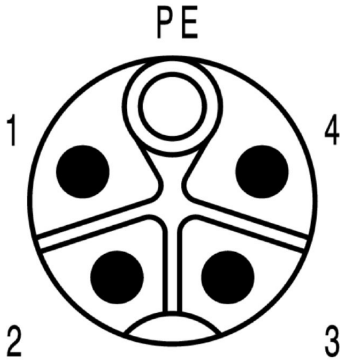

插针分配方案

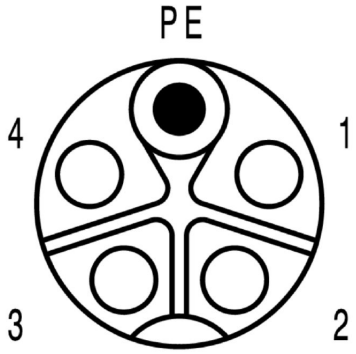

接线图

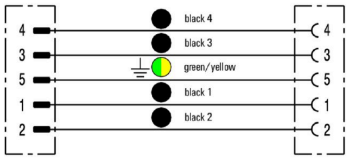

理想的工具：Screwty ® 带扭矩功能