数据信息页

ACT20P-PRO-FI-AO-DO-S

Weidmüller Interface GmbH & Co. KG
Klingenbergstraße 26
D-32758 Detmold
Germany

www.weidmueller.com

产品图片，与插图相似

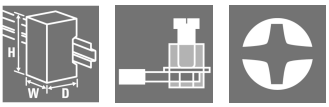

通用电隔离信号转换器
带辅助电源和可选限值监控模块，用于测量频率。
输入侧联接同样适于 2-/3 线 PNP/NPN 或 Namur 初始器。
频率转换器可用于测量驱动和电机速度。
也可用于工业发货和搬运过程中清点和检查进厂货物。

通用订货数据

版本	频率信号转换器, 限值监控, 频率, PWM, 模拟 V / mA, 晶体管（警报）
订货号	2447940000
类型	ACT20P-PRO-FI-AO-DO-S
GTIN (EAN)	4050118462111
数量	1 items

ACT20P-PRO-FI-AO-DO-S

Weidmüller Interface GmbH & Co. KG
Klingenbergstraße 26
D-32758 Detmold
Germany

www.weidmueller.com

技术数据

审批

MAMID 认证	
ROHS	一致
UL File Number Search	UL 网站
证书号 (cULus)	E337701

尺寸和重量

深	113.7 mm	深度 (英寸)	4.4764 inch
高度	117.2 mm	高度 (英寸)	4.6142 inch
宽度	12.5 mm	宽度 (英寸)	0.4921 inch
净重	165.44 g		

温度

存储温度	-40 °C...85 °C	工作温度	-25 °C...60 °C
湿度	0...95 % （无凝结）		

失效概率

SIL 符合 IEC 61508	无

环保产品合规

RoHS 合规状态	合规，有例外
RoHS 豁免（如适用/已知）	7a, 7cI
REACH SVHC	Lead 7439-92-1
SCIP	2f6dd957-421a-46db-a0c2-cf1609156924

输入频率测量

传感器	NPN / PNP transistor (trig-level low: ≤4 V high: ≥7 V), NAMUR 传感器符合 EN60947-5-6, 开关， 带/无RS,RP, 2-wire transmitter (without own power supply), 3 wire NPN/ PNP-transistor, frequency generator, PDM	输入数量	1
输入频率	0,01 Hz...200 kHz	最高频率	200000 Hz
最低频率	0 Hz	传感器电源	18 V ±15 %, 8.2 V ±15% (@ NAMUR 传感器)
输入电压	阈值电压 (NPN / PNP 传感器)：3 V...43.5 V (可配置), 迟滞级别：≥0.5 V		

输入 PWM 信号测量

PWM 测量，选通时间	20 ms ... 20 s	脉冲占空比	0--100% 推/拉或推, 可进行参数设置
PWM 测量，阶跃响应时间	20 ms ... 20 s + 20 ms		

ACT20P-PRO-FI-AO-DO-S

Weidmüller Interface GmbH & Co. KG
Klingenbergstraße 26
D-32758 Detmold
Germany

www.weidmueller.com

技术数据

输出 (数字量)

额定开关电压	24 VDC ±30%	额定开关电流	100 mA
数字输出	1	滞后	1...20 %
类型	NPN 晶体管, 切换频率 5 Hz	动作延时	0...180 s
告警功能	可配置, 上限和下限值， 窗口范围, 输入端短路, 报警延迟：0...10 s, 迟滞可调节		

输出 (模拟)

信号输出	直接或者相反	模拟量输出类型	电压或电流输出 （可设置的）
传输功能	linear, √X, X1, X1.5, X2, X2.5, 1-X, 直接或间接	输出电压	0...5 V, 0/1...5 V, 0(2)...10 V, -5...+5 V, -10...+10 V
故障降级时的输出行为	3.5 mA	TRIM 功能（类似于调零/量程）， 最大值+5%	
TRIM 功能（类似于调零/量程）， 最小值-5%		故障升级时的输出行为	23 mA
电压负载电阻	≥ 1 kΩ	模拟输出数量	1
电流负载电阻	≤ 600 Ω	输出电流	0(4)...20 mA, ± 10mA, -20...+20 mA

显示

显示范围	-9999...9999, -999...9999, 与选择输入类型有关, -999 至 999	显示值	当前测量值
分辨率 （显示）	1 µA/ mV 每 Bit 用于小范围	类型	点阵显示， 带滚动文本， 绿色

通用参数

精度	≤0.05 % 的跨度	防护等级	IP20
电源电压	24...230 V DC ±15%, 24...230 V AC ±15% @48...62 Hz	长期偏离	≤ 测量范围的 ±0.05% / 每年
阶跃响应时间	40 ms + 周期	安装导轨已装备	TS 35
功耗	≤ 2.6 W	温度系数	≤ 100 ppm/K 终值, ≤ 0.01 % / °C
名义功耗	1 VA	配置	with push-buttons and display
工作海拔	≤ 2000 m		

绝缘参数

抗冲击耐压	5 kV (1.2/50 µs)	EMC 标准	EN 61326-1
过压等级	II	污染等级	2
绝缘	4 路隔离器	绝缘电压	4 kVeff / 1 min.
额定电压	600 V		

安全相关的基本参数

安全等级	否

联接参数

联接类型	螺钉联接	额定连接下的裸线长度	8 mm
最小拧紧力矩	0.4 Nm	最大拧紧力矩	0.6 Nm
最小多股导线接线截面积	0.5 mm²	最大压接面积 软导线	2 mm²
多股软导线的最小压接面积(AWG)	AWG 24	多股软导线的最大压接面积(AWG)	AWG 14

ACT20P-PRO-FI-AO-DO-S

Weidmüller Interface GmbH & Co. KG
Klingenbergstraße 26
D-32758 Detmold
Germany

www.weidmueller.com

技术数据

产品描述

产品描述	ACT20P-PRO-FI-AO-DO-x 用于分离、转换和监控频率信号以及脉宽调制信号（PWM 信号）的占空比 (duty cycle)。 本设备将来自传感器、机械开关和旋转编码器的信号转换为电隔离型模拟输出信号（电流或电压）。 NPN 型晶体管可用于极限值监控。 本设备专供在工业环境中使用。必须遵守所述的规格说明（详见技术参数）。

分类

ETIM 6.0	EC002918	ETIM 7.0	EC002918
ETIM 8.0	EC002918	ETIM 9.0	EC002918
ETIM 10.0	EC002918	ECLASS 9.0	27-21-01-28
ECLASS 9.1	27-21-01-28	ECLASS 10.0	27-21-01-28
ECLASS 11.0	27-21-01-28	ECLASS 12.0	27-21-01-28
ECLASS 13.0	27-21-01-28	ECLASS 14.0	27-21-01-28
ECLASS 15.0	27-21-01-28		

ACT20P-PRO-FI-AO-DO-S

Weidmüller Interface GmbH & Co. KG
Klingenbergstraße 26
D-32758 Detmold
Germany

www.weidmueller.com

图纸

Connection diagram

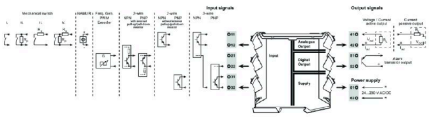

setting via display and push-buttons

coding of terminal block

尺寸图

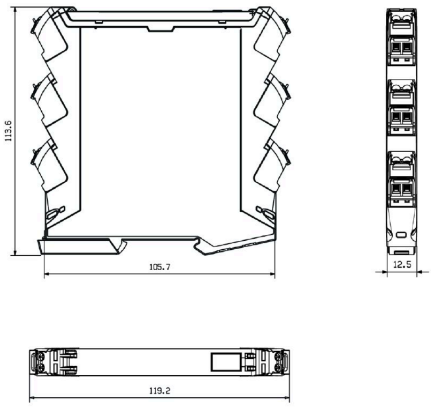

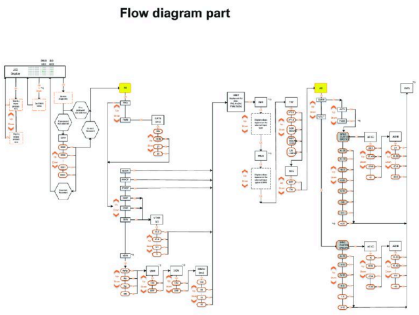

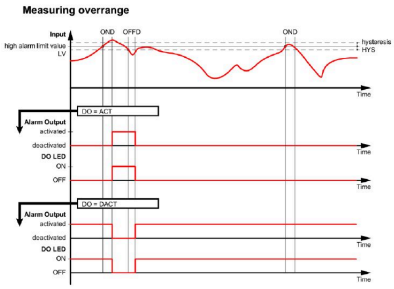

ACT20P-PRO-FI-AO-DO-S

Weidmüller Interface GmbH & Co. KG
Klingenbergstraße 26
D-32758 Detmold
Germany

www.weidmueller.com

图纸

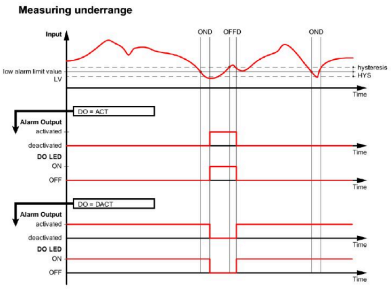

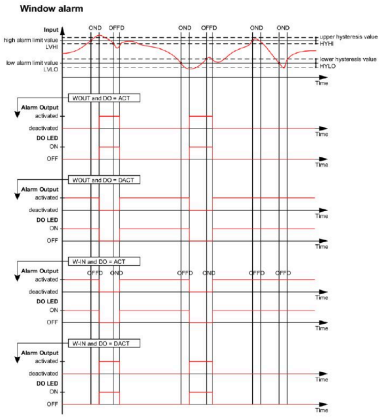

ACT20P-PRO-FI-AO-DO-S

Weidmüller Interface GmbH & Co. KG
Klingenbergstraße 26
D-32758 Detmold
Germany

www.weidmueller.com

附件

空白

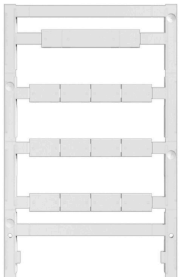

ESG 采用 Multicard 格式, 用于多种常用电气设备, 是久经考验的标记号。高品质的设备与高对比度外观相得益彰。
适合于以下设备生产商的设备：Siemens、ABB、Beckhoff 等。
优点：
- 可根据型号选择自粘式或卡入式标签
- 为断路器等设备提供导轨安装式 ESG 标记号。
- 根据说明采用激光进行个性化打印

针对定制打印： 请根据您的标签技术规范， 向我们发送一个我们标签制作软件 M-Print PRO 的文件， 或使用 M-Print PRO 在线版（无需安装）。

通用订货数据

类型	ESG 8/13.5/43.3 SAI AU	版本
订货号	1912130000	ESG, 设备标识牌 x 13.5 mm, PA 66, 颜色编码: 透明, 插拔式
GTIN (EAN)	4032248541164	
数量	5 ST	
类型	ESG 6.6/11 BHZ 5.00/02	版本
订货号	1082490000	ESG, 设备标识牌 x 11 mm, PA 66, 颜色编码: 白色, 插拔式
GTIN (EAN)	4032248845330	
数量	200 ST	