数据信息页

IE-BI-SCRJ2SC-MM-C

Weidmüller Interface GmbH & Co. KG
Klingenbergstraße 26
D-32758 Detmold
Germany

www.weidmueller.com

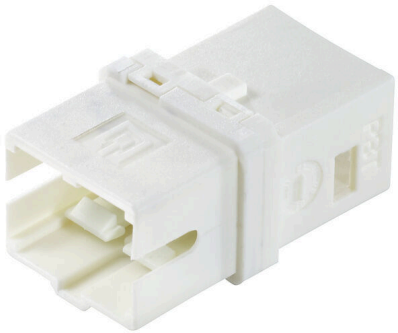

LWL 插芯 SC，适用于接插件 Var.1 / 4 / 14

通用订货数据

版本	SC 插芯, 带法兰的SCRJ auf 2 SC， 多模
订货号	1964430000
类型	IE-BI-SCRJ2SC-MM-C
GTIN (EAN)	4032248649044
数量	10 items

IE-BI-SCRJ2SC-MM-C

Weidmüller Interface GmbH & Co. KG
Klingenbergstraße 26
D-32758 Detmold
Germany

www.weidmueller.com

技术数据

审批

ROHS	一致

尺寸和重量

深	34 mm	深度 (英寸)	1.3386 inch
高度	13.2 mm	高度 (英寸)	0.5197 inch
宽度	15.6 mm	宽度 (英寸)	0.6142 inch
净重	1.1 g		

温度

存储温度		工作温度	-40 °C...70 °C
安装温度			

环保产品合规

RoHS 合规状态	合规，有例外
RoHS 豁免（如适用/已知）	6c
REACH SVHC	Lead 7439-92-1
SCIP	d1193a9e-dc7c-484a-ba48-176711eb392b

通用参数

物品描述	带法兰的SCRJ auf 2 SC, 多模	颜色编码	其他
外壳基本材料	PA	防护等级	带外壳 IP67
插拔次数	1000	构成	插头和法兰插芯，适用1、4和14模式的外壳
光纤类型	多重模式, POF	插入损耗	≤ 0.4 dB
端口1	SC	端口 2	SCRJ
回流损失（衰减）	≥ 30 dB		

通用标准

连接器标准	IEC 61754-4, IEC 61754-24

分类

ETIM 8.0	EC000752	ETIM 9.0	EC000752
ETIM 10.0	EC000752	ECLASS 14.0	19-17-01-16
ECLASS 15.0	19-17-01-16		

IE-BI-SCRJ2SC-MM-C

Weidmüller Interface GmbH & Co. KG
Klingenbergstraße 26
D-32758 Detmold
Germany

www.weidmueller.com

图纸
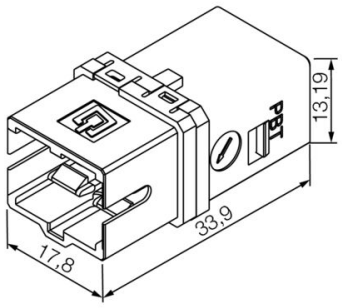
尺寸图