数据信息页

LMZF 5/9/135 3.5OR

Weidmüller Interface GmbH & Co. KG
Klingenbergstraße 26
D-32758 Detmold
Germany

www.weidmueller.com

产品图片

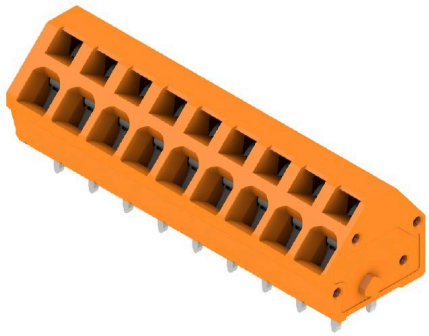

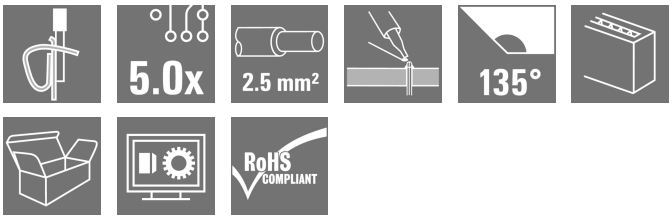

该紧凑型接线端子的压接面积为 2.5mm²。
采用进线方向为 135° 的弹片联接，间距范围为 5.00 - 5.08 mm（1个产品 = 2 种间距）。
额定值：
• 在 40°C / 630V（IEC）时为 24A或 300V （UL）时为 15A
• 压接范围为 0.13 - 2.5 mm² (IEC) / 26 - 14 AWG (UL)
• 阻燃等级 UL 94: V0
优点：
• 耐高温：采用 Wemid 高性能绝缘材料，可长期承受 120°C 高温
• 可灵活调整：可以在从 5.00 到 5.08 mm (0.200 inch) 范围内调整间距
• 操作方便：可选配杠杆，可轻松打开连接点

通用订货数据

版本	PCB 接线端子, 5.00 mm, 回路数: 9, 135°, 焊脚长度 (l): 3.5 mm, 镀锡, 橙色, 弹片联接, 压接范围，最大 : 2.5 mm², 盒装
订货号	1914050000
类型	LMZF 5/9/135 3.5OR
GTIN (EAN)	4032248544622
数量	100 items
产品数据	IEC: 630 V / 24 A / 0.13 - 2.5 mm² UL: 300 V / 15 A / AWG 26 - AWG 14
包装	盒装

LMZF 5/9/135 3.5OR

Weidmüller Interface GmbH & Co. KG
Klingenbergstraße 26
D-32758 Detmold
Germany

www.weidmueller.com

技术数据

审批

MAMID 认证	
ROHS	一致
UL File Number Search	UL 网站
cURus 证书号	E60693

尺寸和重量

深	14.5 mm	深度 (英寸)	0.5709 inch
高度	16.4 mm	高度 (英寸)	0.6457 inch
最低安装高度	12.9 mm	宽度	47.5 mm
宽度 (英寸)	1.8701 inch	净重	12.04 g

环保产品合规

RoHS 合规状态	合规，无例外
REACH SVHC	不超过 0.1 wt% 的高度关注物质 (SVHC)

系统规格

产品系列	OMNIMATE 信号 - LMZF 系列	导线连接方式	弹片联接
安装在印刷线路板上	THT 焊接联接	导线出线方向	135°
间距 P（单位：mm）	5.00 mm	间距 P（单位：inch）	0.197 "
回路数	9	插针排数	1
由客户装配	无	层数	1
每排最大邻近回路数	48	焊脚长度 (l)	3.5 mm
焊针规格	0.8 x 0.8mm	焊接孔直径 (D)	1.3 mm
焊接孔直径公差 (D)	+ 0.1 mm	每回路的焊脚数目	2
直杆螺丝刀口尺寸	0.4 x 2.5	相关标准	DIN 5264-A
剥线长度	6 mm	L1（mm）	40.00 mm
L1（inch）	1.575 "	防触电保护（按照DIN VDE 0470）	IP 20
防触电保护（按照DIN VDE57106）	手指安全保护	防护等级	IP20

材料数据

绝缘材料	Wemid (PA)	颜色编码	橙色
比色表 (相似)	RAL 2000	绝缘材料组	I
相比漏电起痕指数（CTI）	≥ 600	Moisture Level (MSL)	
阻燃等级符合 UL 94	V-0	触点材料	铜合金
插针镀层	镀锡	涂层	4-10 µm SN
镀锡类型	亚光	焊接连接的焊层结构	4...6 µm Sn / 5...8 µm
最低存放温度.	-40 °C	最高存放温度	70 °C
最低操作温度	-50 °C	最高操作温度	120 °C
最小安装温度	-25 °C	最大安装温度范围	120 °C

适用导线

压接范围，最小	0.13 mm²
压接范围，最大	2.5 mm²
导线最小压接面积 AWG	AWG 26
导线最大压接面积 AWG	AWG 14
单股导线的，最小值 H05(07) V-U	0.13 mm²
单股导线的，最大值 H05(07) V-U	2.5 mm²

LMZF 5/9/135 3.5OR

Weidmüller Interface GmbH & Co. KG
Klingenbergstraße 26
D-32758 Detmold
Germany

www.weidmueller.com

技术数据

软导线，最小压接面积 H05(07) V-K	0.13 mm²
软导线，最大压接面积 H05(07) V-K	2.5 mm²
最小压接面积 带预绝缘管状端头(DIN 46 228/4)	0.25 mm²
最大压接面积 带预绝缘管状端头(DIN 46 228/4)	1.5 mm²
带导线管状端头，DIN 46228 部分 1，最小	0.25 mm²
最大压接面积 带管状端头，符合DIN46 228/ 1	1.5 mm²

可压接导线	导线连接 截面积	型号	细绞线	
		标称	0.5 mm²	
	管状端头	剥线长度	标称	8 mm
		推荐的管状端头	H0,5/12 OR	
		剥线长度	标称	6 mm
		推荐的管状端头	H0,5/6	
	导线连接 截面积	型号	细绞线	
		标称	0.75 mm²	
	管状端头	剥线长度	标称	8 mm
		推荐的管状端头	H0,75/12 W	
		剥线长度	标称	6 mm
		推荐的管状端头	H0,75/6	
	导线连接 截面积	型号	细绞线	
		标称	1 mm²	
	管状端头	剥线长度	标称	8 mm
		推荐的管状端头	H1,0/12 GE	
		剥线长度	标称	6 mm
		推荐的管状端头	H1,0/6	
	导线连接 截面积	型号	细绞线	
		标称	0.25 mm²	
	管状端头	剥线长度	标称	8 mm
		推荐的管状端头	H0,25/10 HBL	
		剥线长度	标称	5 mm
		推荐的管状端头	H0,25/5	
	导线连接 截面积	型号	细绞线	
		标称	0.34 mm²	
	管状端头	剥线长度	标称	8 mm
		推荐的管状端头	H0,34/10 TK	
参考文本	根据产品和额定电压选择管状端头的长度。，塑料套环的外径不应大于节距 (P)			

额定数据符合 CSA 标准

额定电压 (使用组 B / CSA)	300 V	额定电压 (使用组 D / CSA)	300 V
额定电流 (使用组 B / CSA)	10 A	额定电流 (使用组 D / CSA)	10 A
导线最小压接面积，AWG,	AWG 26	导线最大压接面积，AWG	AWG 14

额定数据符合 UL 1059 标准

机构	CURUS	cURus 证书号	E60693
额定电压 (使用组 B / UL 1059)	300 V	额定电压 (使用组 D / UL 1059)	300 V
额定电流 (使用组 B / UL 1059)	15 A	额定电流 (使用组 D / UL 1059)	10 A
导线最小压接面积，AWG	AWG 26	导线最大压接面积，AWG	AWG 14
参见认证参数	规格为最大值，详情参见认证证书。		

LMZF 5/9/135 3.5OR

Weidmüller Interface GmbH & Co. KG
Klingenbergstraße 26
D-32758 Detmold
Germany

www.weidmueller.com

技术数据

包装

包装	盒装	VPE 长度	282.00 mm
VPE 宽度	154.00 mm	VPE 高度	109.00 mm

额定数据符合 IEC 标准

依据标准进行测试	IEC 60664-1, IEC 61984	额定电流，最小回路数 (Tu = 20°C)	24 A
额定电流，最大回路数 (Tu = 20°C)	24 A	额定电流，最小回路数 (Tu = 40°C)	24 A
额定电流，最大回路数 (Tu = 40°C)	24 A	额定电压值（过电压等级II/污染等级2）	630 V
额定电压值（过电压等级III/污染等级2）	320 V	额定电压值（过电压等级III/污染等级3）	250 V
额定冲击电压（过压等级 II/污染等级2）	4 kV	额定冲击电压（过压等级III/污染等级2）	4 kV
额定冲击电压（过压等级III/污染等级3）	4 kV		

重要注意事项

IPC 标准的符合性	符合性：该产品根据国际认可的标准进行开发、生产和交付，符合数据页中确保的特性，装饰性特性满足 IPC-A-610 “等级 2”。其他针对产品的权利主张可以应要求进行评估。
备注	• Rated current related to rated cross-section & min. No. of poles. • Wire end ferrule without plastic collar to DIN 46228/1 • Wire end ferrule with plastic collar to DIN 46228/4 • P on drawing = pitch • Rated data refer only to the component itself. Clearance and creepage distances to other components are to be designed in accordance with the relevant application standards. • Long term storage of the product with average temperature of 50 °C and maximum humidity 70%, 36 months

分类

ETIM 8.0	EC002643	ETIM 9.0	EC002643
ETIM 10.0	EC002643	ECLASS 14.0	27-46-01-01
ECLASS 15.0	27-46-01-01		

LMZF 5/9/135 3.5OR

Weidmüller Interface GmbH & Co. KG
Klingenbergstraße 26
D-32758 Detmold
Germany

www.weidmueller.com

图纸

产品图片

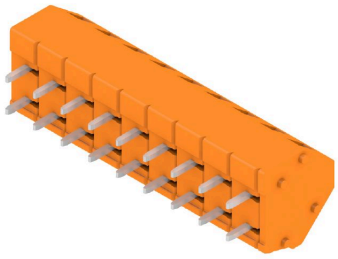

Dimensional drawing

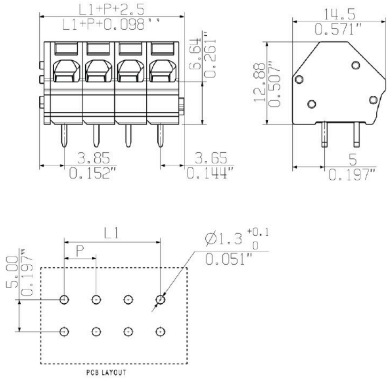
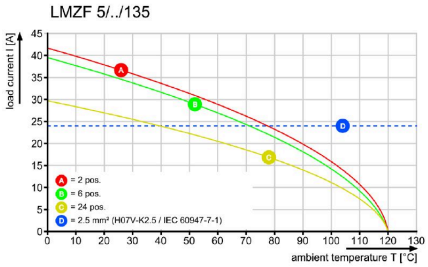
Graph