数据信息页

SLS 5.08/04/180TB KF SN OR BX

Weidmüller Interface GmbH & Co. KG
Klingenbergstraße 26
D-32758 Detmold
Germany

www.weidmueller.com

产品图片

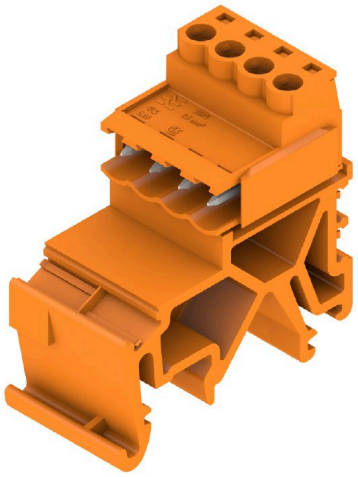

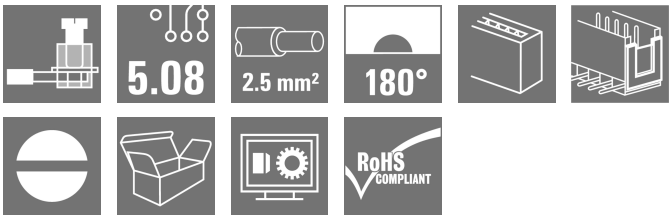

压线框接线反向插头。可以卡装在导轨上。提供标记和编码空间。

通用订货数据

版本	PCB 接插件, 反向插头, 5.08 mm, 回路数: 4, 180°, 压线框联接, 压接范围, 最大 : 3.31 mm², 盒装
订货号	1846130000
类型	SLS 5.08/04/180TB KF SN OR BX
GTIN (EAN)	4032248362417
数量	20 items
产品数据	IEC: 400 V / 21.5 A / 0.2 - 2.5 mm² UL: 300 V / 14 A / AWG 26 - AWG 12
包装	盒装

SLS 5.08/04/180TB KF SN OR BX

Weidmüller Interface GmbH & Co. KG
Klingenbergstraße 26
D-32758 Detmold
Germany

www.weidmueller.com

技术数据

审批

ROHS	一致

尺寸和重量

深	22.2 mm	深度 (英寸)	0.874 inch
高度	15.3 mm	高度 (英寸)	0.6024 inch
净重	16.6 g		

环保产品合规

RoHS 合规状态	合规，无例外
REACH SVHC	不超过 0.1 wt% 的高度关注物质 (SVHC)

系统参数

产品系列	OMNIMATE 信号 - BL/SL 5.08 系列			
联接类型	现场接线			
导线连接方式	压线框联接			
间距 P（单位：mm）	5.08 mm			
间距 P（单位：inch）	0.200 "			
导线出线方向	180°			
回路数	4			
L1（mm）	15.24 mm			
L1（inch）	0.600 "			
层数	1			
插针排数	1			
防触电保护（按照DIN VDE57106）	手指安全保护 插入时/未插入时			
防触电保护（按照DIN VDE 0470）	IP 20 已插入/ IP 10 未插入			
防护等级	IP20, 安装完毕后			
通道电阻	≤5 mΩ			
剥线长度	7 mm			
直杆螺丝刀口尺寸	0.6 x 3.5			
相关标准	DIN 5264			
插拔次数	25			
拧紧扭矩	扭矩类型	导线连接		
	使用信息	扭紧力矩	最小	0.4 Nm
			最大	0.5 Nm

材料数据

绝缘材料	PBT	颜色编码	橙色
比色表 (相似)	RAL 2000	绝缘材料组	IIIa
相比漏电起痕指数（CTI）	≥ 200	Moisture Level (MSL)	
阻燃等级符合 UL 94	V-0	触点材料	铜合金
插针镀层	镀锡	插头触点叠层结构	4...8 µm Sn hot-dip tinned
最低存放温度.	-40 °C	最高存放温度	70 °C
最低操作温度	-50 °C	最高操作温度	100 °C

适用导线

压接范围，最小	0.13 mm²
压接范围，最大	3.31 mm²
导线最小压接面积 AWG	AWG 26
导线最大压接面积 AWG	AWG 12
单股导线的，最小值 H05(07) V-U	0.2 mm²

SLS 5.08/04/180TB KF SN OR BX

Weidmüller Interface GmbH & Co. KG
Klingenbergstraße 26
D-32758 Detmold
Germany

www.weidmueller.com

技术数据

单股导线的，最大值 H05(07) V-U	2.5 mm²
多股硬导线，最小值 H07V-R	0.2 mm²
多股硬导线，最大值 H07V-R	2.5 mm²
软导线，最小压接面积 H05(07) V-K	0.2 mm²
软导线，最大压接面积 H05(07) V-K	2.5 mm²
最小压接面积 带预绝缘管状端头(DIN 46 228/4)	0.2 mm²
最大压接面积 带预绝缘管状端头(DIN 46 228/4)	2.5 mm²
带导线管状端头，DIN 46228 部分 1，最小	0.2 mm²
最大压接面积 带管状端头，符合DIN46 228/ 1	2.5 mm²

可压接导线	导线连接 截面积	型号	细绞线	
		标称	0.5 mm²	
	管状端头	剥线长度	标称	6 mm
		推荐的管状端头	H0,5/6	
	导线连接 截面积	型号	细绞线	
		标称	1 mm²	
	管状端头	剥线长度	标称	6 mm
		推荐的管状端头	H1,0/6	
	导线连接 截面积	型号	细绞线	
		标称	1.5 mm²	
	管状端头	剥线长度	标称	7 mm
		推荐的管状端头	H1,5/7	
	导线连接 截面积	型号	细绞线	
		标称	2.5 mm²	
	管状端头	剥线长度	标称	7 mm
		推荐的管状端头	H2,5/7	
	导线连接 截面积	型号	细绞线	
		标称	0.75 mm²	
	管状端头	剥线长度	标称	6 mm
		推荐的管状端头	H0,75/6	
参考文本	塑料套环的外径不应大于节距 (P), 根据产品和额定电压选择管状端头的长度。			

额定数据符合 CSA 标准

额定电压 (使用组 B / CSA)	300 V	额定电压 (使用组 D / CSA)	300 V
额定电流 (使用组 B / CSA)	15 A	额定电流 (使用组 D / CSA)	10 A
导线最小压接面积，AWG,	AWG 26	导线最大压接面积，AWG	AWG 12

额定数据符合 UL 1059 标准

额定电压 (使用组 B / UL 1059)	300 V	额定电压 (使用组 D / UL 1059)	300 V
额定电流 (使用组 B / UL 1059)	14 A	额定电流 (使用组 D / UL 1059)	10 A
导线最小压接面积，AWG	AWG 26	导线最大压接面积，AWG	AWG 12

包装

包装	盒装	VPE 长度	134.00 mm
VPE 宽度	118.00 mm	VPE 高度	98.00 mm

额定数据符合 IEC 标准

依据标准进行测试	IEC 60664-1, IEC 61984	额定电流，最小回路数 (Tu = 20°C)	21.5 A
额定电流，最大回路数 (Tu = 20°C)	16 A	额定电流，最小回路数 (Tu = 40°C)	18 A
额定电流，最大回路数 (Tu = 40°C)	14 A	额定电压值（过电压等级II/污染等级2）	400 V
额定电压值（过电压等级III/污染等级2）	320 V	额定电压值（过电压等级III/污染等级3）	250 V

SLS 5.08/04/180TB KF SN OR BX

Weidmüller Interface GmbH & Co. KG
Klingenbergstraße 26
D-32758 Detmold
Germany

www.weidmueller.com

技术数据

额定冲击电压（过压等级 II/污染等级2）	4 kV	额定冲击电压（过压等级III/污染等级2）	4 kV
额定冲击电压（过压等级III/污染等级3）	4 kV		

重要注意事项

IPC 标准的符合性	符合性：该产品根据国际认可的标准进行开发、生产和交付，符合数据页中确保的特性，装饰性特性满足 IPC-A-610 “等级 2”。其他针对产品的权利主张可以应要求进行评估。
备注	• Additional variants on request • Rated current related to rated cross-section & min. No. of poles. • Wire end ferrule without plastic collar to DIN 46228/1 • Wire end ferrule with plastic collar to DIN 46228/4 • P on drawing = pitch • Rated data refer only to the component itself. Clearance and creepage distances to other components are to be designed in accordance with the relevant application standards. • In accordance with IEC 61984, OMNIMATE-connectors are connectors without breaking capacity (COC). During designated use, connectors are not allowed to be engaged or disengaged when live or under load • Long term storage of the product with average temperature of 50 °C and maximum humidity 70%, 36 months

分类

ETIM 6.0	EC002638	ETIM 7.0	EC002638
ETIM 8.0	EC002638	ETIM 9.0	EC002638
ETIM 10.0	EC002638	ECLASS 9.0	27-44-03-09
ECLASS 9.1	27-44-03-09	ECLASS 10.0	27-44-03-09
ECLASS 11.0	27-46-02-02	ECLASS 12.0	27-46-02-02
ECLASS 13.0	27-46-02-02	ECLASS 14.0	27-46-02-02
ECLASS 15.0	27-46-02-02		

SLS 5.08/04/180TB KF SN OR BX

Weidmüller Interface GmbH & Co. KG
Klingenbergstraße 26
D-32758 Detmold
Germany

www.weidmueller.com

图纸

产品图片

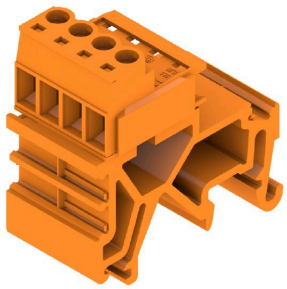

Dimensional drawing

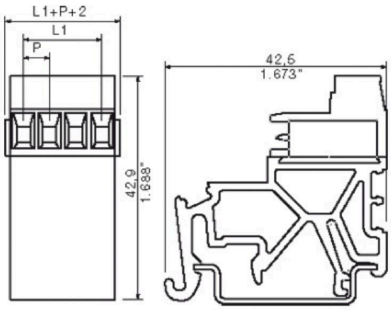

Graph

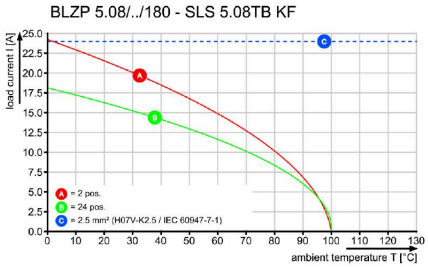

SLS 5.08/04/180TB KF SN OR BX

Weidmüller Interface GmbH & Co. KG
Klingenbergstraße 26
D-32758 Detmold
Germany

www.weidmueller.com

附件

防错插销

只连接该连接的部分：正确连接， 精准定位。
编码元件和锁定装置在制造过程和操作中明确分配连接元件
编码元件和锁定装置在装配前或电缆装配阶段插入。魏德米ü勒解决方案：使用变体配置器在线配置， 交付前预编码。
在电路板上错误装配或错误插接连接元件的情况不会再发生。
优点：制造过程中无需故障排除， 可确保用户操作无误。

通用订货数据

类型	BLZ/SL KO OR BX	版本
订货号	1573010000	PCB 接插件, 附件, 防错插销, 橙色, 回路数: 1
GTIN (EAN)	4008190048396	
数量	100 ST	
类型	BLZ/SL KO BK BX	版本
订货号	1545710000	PCB 接插件, 附件, 防错插销, 黑色, 回路数: 1
GTIN (EAN)	4008190087142	
数量	50 ST	

固定块

小组件， 大效果：
夹扣式附件元件通过以下方式提高整个插头连接的机械弹性：
• 将公头连接器固定到电路板上
• 在插座和公头连接器之间提供抗振连接
夹扣式或预组装 - 始终是正确的解决方案：
• 耐用、精确配合的燕尾榫
• 耐用的金属螺纹嵌件
• 适用于所有排出口方位
最大稳定性， 最小工作量：
• 极高耐用性， 适应频繁紧固需求
• 完整套装， 便于选择
结果：焊点、触点和整体模块对振动和拉伸载荷等机械应力更具弹性。

通用订货数据

类型	SLA BB4 OR	版本
订货号	1571720000	PCB 接插件, 附件, 固定块, 橙色, 回路数: 0
GTIN (EAN)	4008190098995	
数量	50 ST	
类型	SLA BB8 RH OR	版本
订货号	1446060000	PCB 接插件, 附件, 固定块, 橙色, 回路数: 0
GTIN (EAN)	4008190084585	
数量	20 ST	

SLS 5.08/04/180TB KF SN OR BX

Weidmüller Interface GmbH & Co. KG
Klingenbergstraße 26
D-32758 Detmold
Germany

www.weidmueller.com

附件

其它附件

创建完善解决方案时， 不会有任务过小。
连接只是整体过程的一部分。在测试、分组甚至隔离电位的应用中， 小细节通常是完善解决方案的关键。
没有小而有用的细节， 系统就无法成为真正的系统：
• 测试插头 - 确保能从诊断插座可靠拾取
• 交叉连接器 - 确保直接在连接处实现稳定的电位分配触点
• 隔断元件 - 将大量公头连接器分成几个独立的插座连接器通道
• 锁和夹 - 可选的抗振夹扣式连接或公头/母头连接器安装与制造过程和应用相配合 - 更多附件 = 更少工作量

通用订货数据

类型	SL AT OR	版本
订货号	1598300000	PCB 接插件, 附件, 垫圈, 橙色, 回路数: 1
GTIN (EAN)	4008190189266	
数量	100 ST	
类型	SL AT SW	版本
订货号	1770240000	PCB 接插件, 附件, 垫圈, 黑色, 回路数: 1
GTIN (EAN)	4032248117710	
数量	100 ST	