数据信息页

LP 5.08/11/135 3.2SN OR BX

Weidmüller Interface GmbH & Co. KG
Klingenbergstraße 26
D-32758 Detmold
Germany

www.weidmueller.com

产品图片

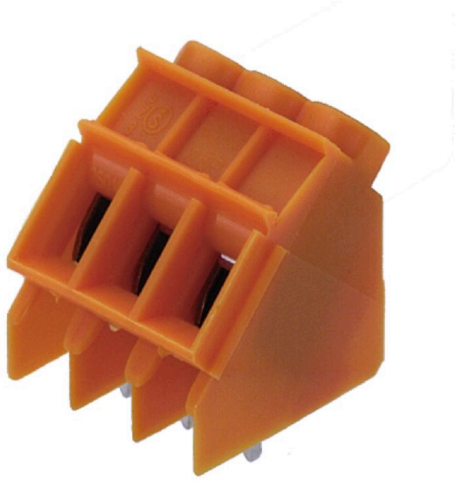

插图类似

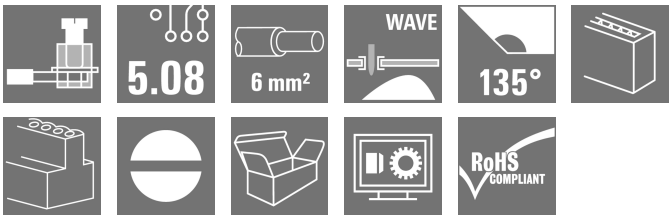

该印刷线路板接线端子特征：测试点， 32 A， 6 mm² 导线截面积，采用久经验证的压线框联接，间距为 5.00 mm 和 5.08 mm，导线出线方向 90° 和 135°，提供广泛的辅助功能。

通用订货数据

版本	PCB 接线端子, 5.08 mm, 回路数: 11, 135°, 焊脚长度 (l): 3.2 mm, 镀锡, 橙色, 压线框联接, 压接范围, 最大 : 6 mm², 盒装
订货号	1843190000
类型	LP 5.08/11/135 3.2SN OR BX
GTIN (EAN)	4032248354757
数量	50 items
产品数据	IEC: 500 V / 32 A / 0.5 - 6 mm² UL: 300 V / 20 A / AWG 26 - AWG 12
包装	盒装

LP 5.08/11/135 3.2SN OR BX

Weidmüller Interface GmbH & Co. KG
Klingenbergstraße 26
D-32758 Detmold
Germany

www.weidmueller.com

技术数据

审批

MAMID 认证	
ROHS	一致

尺寸和重量

深	17.5 mm	深度 (英寸)	0.689 inch
高度	20 mm	高度 (英寸)	0.7874 inch
最低安装高度	16.8 mm	宽度	56.48 mm
宽度 (英寸)	2.2236 inch	净重	14.89 g

环保产品合规

RoHS 合规状态	合规，无例外
REACH SVHC	不超过 0.1 wt% 的高度关注物质 (SVHC)

系统规格

产品系列	OMNIMATE 信号 - LP 系列	导线连接方式	压线框联接
安装在印刷线路板上	THT 焊接联接	导线出线方向	135°
间距 P（单位：mm）	5.08 mm	间距 P（单位：inch）	0.200 "
回路数	11	插针排数	1
由客户装配	是	层数	1
每排最大邻近回路数	24	焊脚长度 (l)	3.2 mm
焊针规格	0.75 x 0.9 mm	焊接孔直径 (D)	1.3 mm
焊接孔直径公差 (D)	+ 0.1 mm	每回路的焊脚数目	1
直杆螺丝刀口尺寸	0.6 x 3.5	相关标准	DIN 5264
最小拧紧力矩	0.5 Nm	最大拧紧力矩	0.6 Nm
压接螺钉	M 3	剥线长度	6 mm
L1（mm）	50.80 mm	L1（inch）	2.000 "
防触电保护（按照DIN VDE 0470）	IP 20	防触电保护（按照DIN VDE57106）	手指安全保护
防护等级	IP20	通道电阻	1.20 mΩ

材料数据

绝缘材料	PA	颜色编码	橙色
比色表 (相似)	RAL 2000	绝缘材料组	I
相比漏电起痕指数（CTI）	≥ 600	Moisture Level (MSL)	
阻燃等级符合 UL 94	V-2	触点材料	铜合金
插针镀层	镀锡	涂层	1-3 µm Ni, 4-6 µm SN
镀锡类型	亚光	焊接连接的焊层结构	4...6 µm Ni / 4...6 µm Sn
最低存放温度.	-40 °C	最高存放温度	70 °C
最低操作温度	-50 °C	最高操作温度	100 °C
最小安装温度	-25 °C	最大安装温度范围	100 °C

适用导线

压接范围，最小	0.13 mm²
压接范围，最大	6 mm²
导线最小压接面积 AWG	AWG 26
导线最大压接面积 AWG	AWG 12
单股导线的，最小值 H05(07) V-U	0.5 mm²
单股导线的，最大值 H05(07) V-U	6 mm²

LP 5.08/11/135 3.2SN OR BX

Weidmüller Interface GmbH & Co. KG
Klingenbergstraße 26
D-32758 Detmold
Germany

www.weidmueller.com

技术数据

软导线， 最小压接面积 H05(07) V-K	0.5 mm²			
软导线， 最大压接面积 H05(07) V-K	4 mm²			
最小压接面积 带预绝缘管状端头(DIN 46 228/4)	0.5 mm²			
最大压接面积 带预绝缘管状端头(DIN 46 228/4)	2.5 mm²			
带导线管状端头， DIN 46228 部分 1， 最小	0.5 mm²			
最大压接面积 带管状端头， 符合DIN46 228/ 1	2.5 mm²			
塞规符合 EN 60999 a x b ; ø	2.8 mm x 2.4 mm; 3.0 mm			
可压接导线	导线连接 截面积	型号	细绞线	
		标称	0.5 mm²	
	管状端头	剥线长度	标称	8 mm
		推荐的管状端头	H0,5/12 OR	
		剥线长度	标称	6 mm
		推荐的管状端头	H0,5/6	
	导线连接 截面积	型号	细绞线	
		标称	0.75 mm²	
	管状端头	剥线长度	标称	8 mm
		推荐的管状端头	H0,75/12 W	
		剥线长度	标称	6 mm
		推荐的管状端头	H0,75/6	
	导线连接 截面积	型号	细绞线	
		标称	1 mm²	
	管状端头	剥线长度	标称	8 mm
		推荐的管状端头	H1,0/12 GE	
		剥线长度	标称	6 mm
		推荐的管状端头	H1,0/6	
参考文本	根据产品和额定电压选择管状端头的长度。, 塑料套环的外径不应大于节距 (P)			

额定数据符合 CSA 标准

机构	CSA	CSA 认证号	200039-1202191
额定电压 (使用组 B / CSA)	300 V	额定电压 (使用组 D / CSA)	300 V
额定电流 (使用组 B / CSA)	20 A	额定电流 (使用组 D / CSA)	10 A
导线最小压接面积， AWG,	AWG 26	导线最大压接面积， AWG	AWG 12
参见认证参数	规格为最大值， 详情参见认证证书。		

额定数据符合 UL 1059 标准

额定电压 (使用组 B / UL 1059)	300 V	额定电压 (使用组 D / UL 1059)	300 V
额定电流 (使用组 B / UL 1059)	20 A	额定电流 (使用组 D / UL 1059)	10 A
导线最小压接面积， AWG	AWG 26	导线最大压接面积， AWG	AWG 12

包装

包装	盒装	VPE 长度	228.00 mm
VPE 宽度	137.00 mm	VPE 高度	46.00 mm

额定数据符合 IEC 标准

依据标准进行测试	IEC 60664-1, IEC 61984	额定电流， 最小回路数 (Tu = 20°C)	32 A
额定电流， 最大回路数 (Tu = 20°C)	30.5 A	额定电流， 最小回路数 (Tu = 40°C)	32 A
额定电流， 最大回路数 (Tu = 40°C)	25 A	额定电压值 （过电压等级II/污染等级2）	500 V
额定电压值 （过电压等级III/污染等级2）	250 V	额定电压值 （过电压等级III/污染等级3）	250 V

LP 5.08/11/135 3.2SN OR BX

Weidmüller Interface GmbH & Co. KG
Klingenbergstraße 26
D-32758 Detmold
Germany

www.weidmueller.com

技术数据

额定冲击电压（过压等级 II/污染等级2）	4 kV	额定冲击电压（过压等级III/污染等级2）	4 kV
额定冲击电压（过压等级III/污染等级3）	4 kV	瞬时耐电流	3 x 1s， 120 A

重要注意事项

IPC 标准的符合性	符合性：该产品根据国际认可的标准进行开发、生产和交付，符合数据页中确保的特性，装饰性特性满足 IPC-A-610 “等级 2”。其他针对产品的权利主张可以应要求进行评估。
备注	• Additional variants on request • Rated current related to rated cross-section & min. No. of poles. • Wire end ferrule without plastic collar to DIN 46228/1 • Wire end ferrule with plastic collar to DIN 46228/4 • P on drawing = pitch • Rated data refer only to the component itself. Clearance and creepage distances to other components are to be designed in accordance with the relevant application standards. • The test point can only be used as potential-pickup point. • Long term storage of the product with average temperature of 50 °C and maximum humidity 70%, 36 months

分类

ETIM 6.0	EC002643	ETIM 7.0	EC002643
ETIM 8.0	EC002643	ETIM 9.0	EC002643
ETIM 10.0	EC002643	ECLASS 9.0	27-44-04-01
ECLASS 9.1	27-44-04-01	ECLASS 10.0	27-44-04-01
ECLASS 11.0	27-46-01-01	ECLASS 12.0	27-46-01-01
ECLASS 13.0	27-46-01-01	ECLASS 14.0	27-46-01-01
ECLASS 15.0	27-46-01-01		

LP 5.08/11/135 3.2SN OR BX

Weidmüller Interface GmbH & Co. KG
Klingenbergstraße 26
D-32758 Detmold
Germany

www.weidmueller.com

图纸

Dimensional drawing

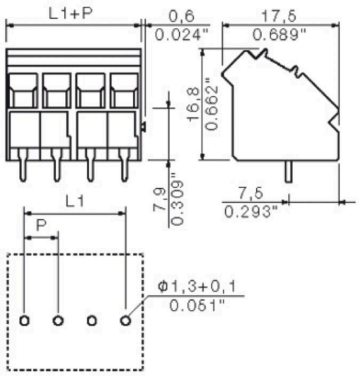

Graph

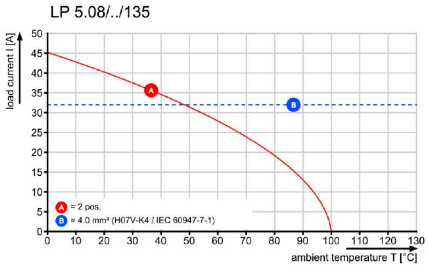

LP 5.08/11/135 3.2SN OR BX

Weidmüller Interface GmbH & Co. KG
Klingenbergstraße 26
D-32758 Detmold
Germany

www.weidmueller.com

附件

隔板

最大电压基于最小距离。
中间隔板可增加不同电位之间的爬电距离和空气间隙，从而允许更高的额定电压或确保明确的隔离，例如在主电源与低压之间或不同保护区之间的隔离。
燕尾榫连接方式便于安装并确保牢固配合。其他特点包括：
• 间距可扩展 1.27 或 2.54 mm——可实现所有其他组合方式
• 颜色编码环确保视觉区分
• 标准结构的不同几何形状。
避免不完整的单个组件，因为独立的接线端子可组合成一个整体单元。可按需预组装。
其优点在于：高效加工、增强稳定性、提高可靠性。

通用订货数据

类型	LPZP 2.54/135 OR	版本
订货号	1753740000	PCB 接线端子, 附件, 隔板, 橙色, 回路数: 1
GTIN (EAN)	4032248058648	
数量	100 ST	

测试插头

创建完善解决方案时，不会有任务过小。
连接只是整体过程的一部分。在测试、分组甚至隔离电位的应用中，小细节通常是完善解决方案的关键。
没有小而重要的细节，系统就无法成为真正的系统：
• 测试插头确保能从诊断插座可靠拾取
与制造工艺和应用相配合。

通用订货数据

类型	PS 2.0 MC	版本
订货号	0310000000	PCB 接插件, 附件, 检测插头, 红色, 回路数: 1
GTIN (EAN)	4008190000059	
数量	20 ST	

横联件

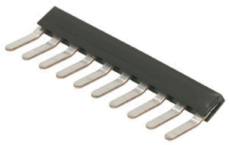

小端子也拥有巨大应用潜力。
用于直接在连接处进行高效电位分配：
• 绝缘梳形导轨
• 提供最标准的极数
• 易于缩短
只需缩小尺寸以匹配极数，并在单个工作程序中与导体连接。
用于改装或有意减少 PCB 上的热负荷。

LP 5.08/11/135 3.2SN OR BX

Weidmüller Interface GmbH & Co. KG
Klingenbergstraße 26
D-32758 Detmold
Germany

www.weidmueller.com

附件

通用订货数据

类型	LPA QB 2	版本
订货号	1472200000	PCB 接线端子, 附件, 横联, 回路数: 2
GTIN (EAN)	4008190096298	
数量	50 ST	
类型	LPA QB 3	版本
订货号	1472300000	PCB 接线端子, 附件, 横联, 回路数: 3
GTIN (EAN)	4008190093914	
数量	50 ST	
类型	LPA QB 4	版本
订货号	1472400000	PCB 接线端子, 附件, 横联, 回路数: 4
GTIN (EAN)	4008190053918	
数量	50 ST	
类型	LPA QB 10	版本
订货号	1472500000	PCB 接线端子, 附件, 横联, 回路数: 10
GTIN (EAN)	4008190096885	
数量	20 ST	