数据信息页

HDC 16B TSLU 1PG21G

Weidmüller Interface GmbH & Co. KG
Klingenbergstraße 26
D-32758 Detmold
Germany

www.weidmueller.com



特制压铸合金和多层表面密封件为HDC外壳提供全面的保护。
设计清晰的联锁系统采用不锈钢制成。保证更长的使用寿命和高度耐腐蚀和耐冲击性能。
外壳的联锁系统提供安全保障。 我们独有的专利保护的弹簧系统为外壳联锁提供紧密接合， 防止意外打开。
镭射标识使辨认更为简单快捷。 每个外壳带有永久镭射标识， 因此产品能快速被辨识并定位。
魏德米勒RockStar® IP65 / NEMA型 4X 外壳 - IP65防护等级工业外壳的首选。

通用订货数据

版本	HDC - 外壳, 安装尺寸: 6, 防护等级: IP65, 插接状态下, 侧面进线, 插头外壳, 端部锁定， 普通高度, 标准, 电缆接头尺寸: PG 21
订货号	1657850000
类型	HDC 16B TSLU 1PG21G
GTIN (EAN)	4008190410902
数量	1 items

数据信息页

HDC 16B TSLU 1PG21G

Weidmüller Interface GmbH & Co. KG
Klingenbergstraße 26
D-32758 Detmold
Germany

www.weidmueller.com

技术数据

审批

MAMID 认证	
ROHS	一致
UL File Number Search	UL 网站
cURus 证书号	E92202

尺寸和重量

高度	61 mm	高度 (英寸)	2.4016 inch
宽度	45.5 mm	宽度 (英寸)	1.7913 inch
净重	223 g		

温度

温度限值	-40 °C ... 125 °C

环保产品合规

RoHS 合规状态	合规，无例外	
REACH SVHC	不超过 0.1 wt% 的高度关注物质 (SVHC)	
化学抵抗力	材料	丙酮
	化学抵抗力	有条件的耐受性
	材料	钻孔油
	化学抵抗力	有耐受性
	材料	柴油
	化学抵抗力	有耐受性
	材料	乙醇
	化学抵抗力	有耐受性
	材料	传动油
	化学抵抗力	有耐受性
	材料	液压油
	化学抵抗力	有耐受性
	材料	冷却剂
	化学抵抗力	有耐受性
	材料	石油挥发油
	化学抵抗力	有耐受性
	材料	汗液
	化学抵抗力	有耐受性
	材料	高级汽油
	化学抵抗力	有条件的耐受性
	材料	水
	化学抵抗力	有耐受性
	材料	紫外
	化学抵抗力	不稳定
	材料	臭氧
	化学抵抗力	不稳定

通用参数

外壳基本材料	铸铝	表面处理	粉末涂层
防护等级	IP65, 插接状态下	EMC 外壳	无
锁定元件材料	不锈钢		

数据信息页

HDC 16B TSLU 1PG21G

Weidmüller Interface GmbH & Co. KG
Klingenbergstraße 26
D-32758 Detmold
Germany

www.weidmueller.com

技术数据

尺寸大小

进线	带螺纹	外壳宽度 C	43 mm
外壳总长	93.3 mm	外壳高度B	61 mm

运行

电缆接头尺寸	PG 21	插头/插座/盖板	上部 插座
罩盖	无盖板	上方输入电缆数量	0
两侧输入电缆数量	1	外壳设计	侧面进线, 插头外壳
锁定系统设计	端部锁定，普通高度	类型	标准
安装尺寸	6	进线	带螺纹
型号	插头	机罩设计	长托架
密封	无密封	螺纹 （内部）	PG 21
颜色 (RAL)	RAL 7035	BG	6
适用于 ModuPlug®	无		

分类

ETIM 8.0	EC000437	ETIM 9.0	EC000437
ETIM 10.0	EC000437	ECLASS 14.0	27-44-02-02
ECLASS 15.0	27-44-02-02		

HDC 16B TSLU 1PG21G

Weidmüller Interface GmbH & Co. KG
Klingenbergstraße 26
D-32758 Detmold
Germany

www.weidmueller.com

图纸

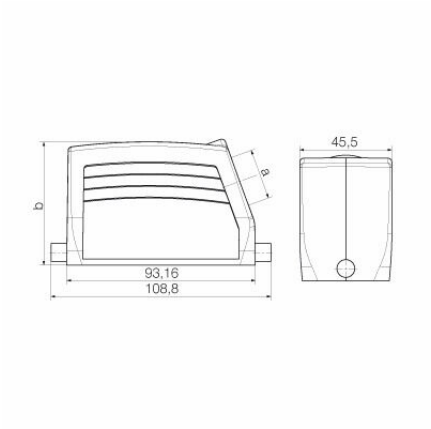

HDC 16B TSLU 1PG21G

Weidmüller Interface GmbH & Co. KG
Klingenbergstraße 26
D-32758 Detmold
Germany

www.weidmueller.com

附件

插座外壳



特制压铸合金和多层表面密封件为HDC外壳提供全面的保护。
设计清晰的联锁系统采用不锈钢制成。保证更长的使用寿命和高度耐腐蚀和耐冲击性能。
外壳的联锁系统提供安全保障。 我们独有的专利保护的弹簧系统为外壳联锁提供紧密接合， 防止意外打开。
镭射标识使辨认更为简单快捷。 每个外壳带有永久镭射标识， 因此产品能快速被辨识并定位。
魏德米勒RockStar® IP65 / NEMA型 4X 外壳 - IP65防护等级工业外壳的首选。

通用订货数据

类型	HDC 16B SDLU 1M25G	版本
订货号	1415810000	HDC - 外壳, 安装尺寸: 6, 防护等级: IP65, 插接状态下, 插座外壳, 端部锁
GTIN (EAN)	4050118217230	定， 普通高度, 标准, 带罩盖的, 电缆接头尺寸: M 25
数量	1 ST	
类型	HDC 16B SLU 1PG21G	版本
订货号	1658110000	HDC - 外壳, 安装尺寸: 6, 防护等级: IP65, 插接状态下, 插座外壳, 端部锁
GTIN (EAN)	4008190411169	定， 普通高度, 标准, 电缆接头尺寸: PG 21
数量	1 ST	
类型	HDC 16B SLU 2PG21G	版本
订货号	1658120000	HDC - 外壳, 安装尺寸: 6, 防护等级: IP65, 插接状态下, 插座外壳, 端部锁
GTIN (EAN)	4008190411176	定， 普通高度, 标准, 电缆接头尺寸: PG 21
数量	1 ST	
类型	HDC 16B SDLU 1PG21G	版本
订货号	1658320000	HDC - 外壳, 安装尺寸: 6, 防护等级: IP65, 插接状态下, 插座外壳, 端部锁
GTIN (EAN)	4008190411374	定， 普通高度, 标准, 带罩盖的, 电缆接头尺寸: PG 21
数量	1 ST	
类型	HDC 16B SDLU 2PG21G	版本
订货号	1658330000	HDC - 外壳, 安装尺寸: 6, 防护等级: IP65, 插接状态下, 插座外壳, 端部锁
GTIN (EAN)	4008190411381	定， 普通高度, 标准, 带罩盖的, 电缆接头尺寸: PG 21
数量	1 ST	
类型	HDC 40D SDLU 1PG29G	版本
订货号	1658410000	HDC - 外壳, 安装尺寸: 6, 防护等级: IP65, 插接状态下, 插座外壳, 端部锁
GTIN (EAN)	4008190411459	定， 普通高度, 高的, 带罩盖的, 电缆接头尺寸: PG 29
数量	1 ST	
类型	HDC 40D SDLU 2M32G	版本
订货号	1787170000	HDC - 外壳, 安装尺寸: 6, 防护等级: IP65, 插接状态下, 插座外壳, 端部锁
GTIN (EAN)	4032248204519	定， 普通高度, 高的, 带罩盖的, 电缆接头尺寸: M 32
数量	1 ST	
类型	HDC 40D SDLU 2M25G	版本
订货号	1787180000	HDC - 外壳, 安装尺寸: 6, 防护等级: IP65, 插接状态下, 插座外壳, 端部锁
GTIN (EAN)	4032248204526	定， 普通高度, 高的, 带罩盖的, 电缆接头尺寸: M 25
数量	1 ST	
类型	HDC 16B SLU 2M25G	版本
订货号	1788250000	HDC - 外壳, 安装尺寸: 6, 防护等级: IP65, 插接状态下, 插座外壳, 端部锁
GTIN (EAN)	4032248205783	定， 普通高度, 标准, 电缆接头尺寸: M 25
数量	1 ST	
类型	HDC 16B SDLU 2M25G	版本
订货号	1788270000	HDC - 外壳, 安装尺寸: 6, 防护等级: IP65, 插接状态下, 插座外壳, 端部锁
GTIN (EAN)	4032248205806	定， 普通高度, 标准, 带罩盖的, 电缆接头尺寸: M 25
数量	1 ST	

HDC 16B TSLU 1PG21G

Weidmüller Interface GmbH & Co. KG
Klingenbergstraße 26
D-32758 Detmold
Germany

www.weidmueller.com

附件

类型	HDC 40D SLU 2M32G	版本
订货号	1804660000	HDC - 外壳, 安装尺寸: 6, 防护等级: IP65, 插接状态下, 插座外壳, 端部锁
GTIN (EAN)	4032248267606	定， 普通高度, 高的, 电缆接头尺寸: M 32
数量	1 ST	
类型	HDC HB16 SDVL 2XM25 SET	版本
订货号	1822020000	HDC - 外壳, 安装尺寸: , 防护等级: IP65 (接插后)
GTIN (EAN)	4032248322824	
数量	1 ST	
类型	HDC HBD40 SDVL 2XM32 SET	版本
订货号	1822150000	HDC - 外壳, 安装尺寸: , 防护等级: IP65 (接插后)
GTIN (EAN)	4032248322954	
数量	1 ST	
类型	HDC 16B SLU 1M25G	版本
订货号	1900170000	HDC - 外壳, 安装尺寸: 6, 防护等级: IP65, 插接状态下, 插座外壳, 端部锁
GTIN (EAN)	4032248520800	定， 普通高度, 标准, 电缆接头尺寸: M 25
数量	1 ST	
类型	HDC 40D SDLU 1M25G	版本
订货号	1903070000	HDC - 外壳, 安装尺寸: 6, 防护等级: IP65, 插接状态下, 插座外壳, 端部锁
GTIN (EAN)	4032248592975	定， 普通高度, 高的, 带罩盖的, 电缆接头尺寸: M 25
数量	1 ST	
类型	HDC 40D SDLU 1M32G	版本
订货号	1903080000	HDC - 外壳, 安装尺寸: 6, 防护等级: IP65, 插接状态下, 插座外壳, 端部锁
GTIN (EAN)	4032248592982	定， 普通高度, 高的, 带罩盖的, 电缆接头尺寸: M 32
数量	1 ST	
类型	HDC 40D SLU 1M32G	版本
订货号	1903110000	HDC - 外壳, 安装尺寸: 6, 防护等级: IP65, 插接状态下, 插座外壳, 端部锁
GTIN (EAN)	4032248590117	定， 普通高度, 高的, 电缆接头尺寸: M 32
数量	1 ST	

穿体式插座外壳



特制压铸合金和多层表面密封件为HDC外壳提供全面的保护。
设计清晰的联锁系统采用不锈钢制成。保证更长的使用寿命和高度耐腐蚀和耐冲击性能。
外壳的联锁系统提供安全保障。 我们独有的专利保护的弹簧系统为外壳联锁提供紧密接合， 防止意外打开。
镭射标识使辨认更为简单快捷。 每个外壳带有永久镭射标识， 因此产品能快速被辨识并定位。
魏德米勒RockStar® IP65 / NEMA型 4X 外壳 - IP65防护等级工业外壳的首选。

通用订货数据

类型	HDC 16B ALU	版本
订货号	1209700000	HDC - 外壳, 安装尺寸: 6, 防护等级: IP65, 插接状态下, 穿体式插座外壳,
GTIN (EAN)	4008190000134	端部锁定， 普通高度, 标准, 电缆接头尺寸: none
数量	1 ST	
类型	HDC 16B ADLU	版本
订货号	1210100000	HDC - 外壳, 安装尺寸: 6, 防护等级: IP65, 插接状态下, 穿体式插座外壳,
GTIN (EAN)	4008190050924	端部锁定， 普通高度, 标准, 带罩盖的, 电缆接头尺寸: none
数量	1 ST	

HDC 16B TSLU 1PG21G

Weidmüller Interface GmbH & Co. KG
Klingenbergstraße 26
D-32758 Detmold
Germany

www.weidmueller.com

附件

对接外壳



特制压铸合金和多层表面密封件为HDC外壳提供全面的保护。
设计清晰的联锁系统采用不锈钢制成。保证更长的使用寿命和高度耐腐蚀和耐冲击性能。
外壳的联锁系统提供安全保障。 我们独有的专利保护的弹簧系统为外壳联锁提供紧密接合， 防止意外打开。
镭射标识使辨认更为简单快捷。 每个外壳带有永久镭射标识， 因此产品能快速被辨识并定位。
魏德米勒RockStar® IP65 / NEMA型 4X 外壳 - IP65防护等级工业外壳的首选。

通用订货数据

类型	HDC 40D KLU 1M25G	版本
订货号	1787220000	HDC - 外壳, 安装尺寸: 6, 防护等级: IP65, 插接状态下, 耦合装置外壳, 端
GTIN (EAN)	4032248204564	部锁定， 普通高度, 高的, 电缆接头尺寸: M 25
数量	1 ST	
类型	HDC 16B KLU 1M25G	版本
订货号	1788290000	HDC - 外壳, 安装尺寸: 6, 防护等级: IP65, 插接状态下, 耦合装置外壳, 端
GTIN (EAN)	4032248205820	部锁定， 普通高度, 标准, 电缆接头尺寸: M 25
数量	1 ST	