数据信息页

KLIPPON CS K51-2

Weidmüller Interface GmbH & Co. KG
Klingenbergstraße 26
D-32758 Detmold
Germany

www.weidmueller.com



使用经过易爆区域认证的Klippon® 控制站进行现场控制：小型控制和信号装置。
由不锈钢、铝或聚酯制成的接线盒和显示元件经过认证。
您需要控制和保护危险区域中的工作流程。用于现场控制 - 批准的Klippon® 接线盒解决方案带控制和显示元件。

通用订货数据

版本	Klippon 控制站 (控制和信号装置), 控制 / 通信装置, KLIPPON K51 EX 铝材质 AlSi12, 按钮 - 绿色, 按钮 - 红色, 紧急停车按钮, 使用黄色对比性标签, 2 个常开触点, 2 个常闭触点, 强制中断触点, -55 °C...55 °C, IP54, IP66
订货号	1537570000
类型	KLIPPON CS K51-2
GTIN (EAN)	4050118341799
数量	1 items
交货状态	已取消
有效期	2024-08-31T00:00:00+02:00

数据信息页

KLIPPON CS K51-2

Weidmüller Interface GmbH & Co. KG
Klingenbergstraße 26
D-32758 Detmold
Germany

www.weidmueller.com

技术数据

审批

MAMID 认证	
ROHS	一致

尺寸和重量

深	81 mm	深度 (英寸)	3.189 inch
加装组件后的深度	119 mm	高度	220 mm
高度 (英寸)	8.6614 inch	宽度	120 mm
宽度 (英寸)	4.7244 inch	净重	1970 g

温度

环境温度	-55 °C...55 °C	工作温度	

环保产品合规

RoHS 合规状态	合规，有例外
RoHS 豁免（如适用/已知）	6bI, 6c
REACH SVHC	Lead 7439-92-1
SCIP	9e4cab4e-239c-4e14-b9df-a0fee300d28a

接线盒认证号

端子盒认证编号 (ATEX)	TÜV 14 ATEX 7606 X	端子盒认证编号 (INMETRO)	LMP 21.0019X
端子盒认证编号 (IECEx)	IECEx ITA 14.0013X	IECEX 证书号	IECEXITA14.0013X
ATEX 证书号	TUEV14ATEX7606X		

通用信息

接线盒内的1个位置	按钮 - 绿色	2 个接线盒位置	按钮 - 红色
3 个接线盒位置	紧急停车按钮, 使用黄色对比性标签	触点设计	2 个常开触点, 2 个常闭触点, 强制中断触点
最大运行电压	400 V	40°C 环境温度下的工作电流, 最大	1.5 mm² - T6 10 A, 1.5 mm² - T5 16 A, 2.5 mm² - T6 16 A
55°C 环境温度下的工作电流, 最大	1.5 mm² - T4 16 A, 1.5 mm² - T5 10 A, 2.5 mm² - T5 16 A	执行器	按钮, 紧急停车按钮
执行器颜色	绿色, 红色	开孔 B 侧	1 x M25
顶盖附件	Torx®-20 一字头螺钉	控制及显示器密封件材料	EPDM
接线盒密封件材料	硅材质 (VMQ)	螺钉扭矩	2.5 Nm
接地铆钉扭矩	2.5 Nm	外部接地	M4 接地螺栓, 不锈钢制
内部接地	接地端子	电缆接头	VG M25 EXE MS
标记	II 2 G Ex d e IIC T* Gb, II 2 D Ex tb IIIC T*°C Db	最大电缆接头压接面积	18 mm
最小电缆接头压接面积	10 mm	最大压接面积 软导线	2.5 mm²
安装方式	墙体安装	表面处理	经粉末喷涂处理
参考产品	KLIPPON K51 EX	抗冲击力	7 焦耳, 符合 IEC60079-0 标准
温度等级	T4, T5, T6	基础材料	铝材质 AlSi12

数据信息页

KLIPPON CS K51-2

Weidmüller Interface GmbH & Co. KG
Klingenbergstraße 26
D-32758 Detmold
Germany

www.weidmueller.com

技术数据

材料数据

表面处理	经粉末喷涂处理	基础材料	铝材质 AlSi12

常规数据

颜色编码	银灰色	防护等级	IP54, IP66
比色表 (相似)	RAL 7001		

外壳

基础材料	铝材质 AlSi12	开孔 B 侧	1 x M25

标准特征

类型	经防爆认证 (Ex) 的外壳解决方案, 带控制和显示元件	参考产品	KLIPPON K51 EX

分类

ETIM 8.0	EC002503	ETIM 9.0	EC002503
ETIM 10.0	EC002503	ECLASS 14.0	27-18-05-02
ECLASS 15.0	27-18-05-02		

数据信息页

KLIPPON CS K51-2

Weidmüller Interface GmbH & Co. KG
Klingenbergstraße 26
D-32758 Detmold
Germany

www.weidmueller.com

图纸

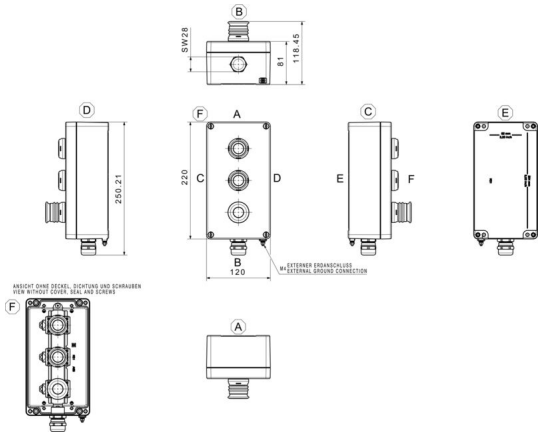

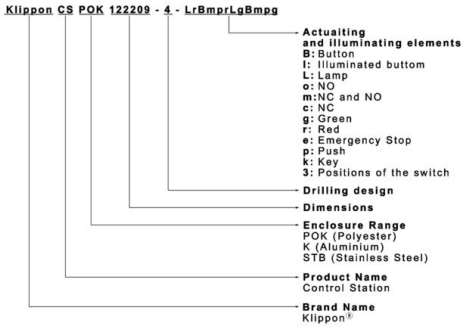

KLIPPON CS K51-2

Weidmüller Interface GmbH & Co. KG
Klingenbergstraße 26
D-32758 Detmold
Germany

www.weidmueller.com

附件

Klippon® K - 墙面固定安装脚

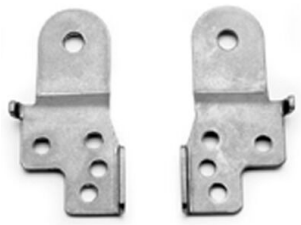

Klippon® K-系列，附件

通用订货数据

类型	KLIPPON K MF KIT 25	版本
订货号	9527590000	Klippon K (铝质空接线盒), 安装脚, 固定片, 高度: 70 mm, 宽度: 33.5
GTIN (EAN)	4032248014071	mm, 深: 12 mm, 基础材料: 不锈钢 1.4301, 银色
数量	1 ST	