数据信息页

KQNG-M6/-2,5

Weidmüller Interface GmbH & Co. KG
Klingenbergstraße 26
D-32758 Detmold
Germany

www.weidmueller.com

使用绝缘接插件，可保证电气连接的长期稳定品质
- 绝缘和非绝缘电缆接头和接插件品种多样
- 符合当前市场标准的管状电缆接头（Euroserie）
- 符合 DIN 46235 标准的压缩式电缆端头
- 钣金电缆接头 满足 DIN 46234 标准
- 符合 DIN 46237 标准的绝缘环状电缆端头
- 符合 DIN 46231 标准的绝缘针状电缆端头

通用订货数据

版本	电缆端头,1.5 mm² - 2.5 mm²
订货号	1493650000
类型	KQNG-M6/-2,5
GTIN (EAN)	4050118303421
数量	100 items
交货状态	本产品即将停产。
有效期	2026-03-31T00:00:00+02:00

KQNG-M6/-2,5

Weidmüller Interface GmbH & Co. KG
Klingenbergstraße 26
D-32758 Detmold
Germany

www.weidmueller.com

技术数据

审批

ROHS	一致

尺寸和重量

净重	1.12 g

环保产品合规

RoHS 合规状态	合规，无例外
REACH SVHC	不超过 0.1 wt% 的高度关注物质 (SVHC)

联接器

最大压接面积	2.5 mm²	最小压接面积	1.5 mm²
绝缘	无	孔	C 6
管内径（d1）	2.3 mm	管外径（d3）	11 mm
管长（a）	5 mm	联接长度（l）	16 mm
法兰内径（d2）	6.5 mm		

分类

ETIM 6.0	EC001059	ETIM 7.0	EC001059
ETIM 8.0	EC001059	ETIM 9.0	EC001059
ETIM 10.0	EC001059	ECLASS 9.0	27-40-02-92
ECLASS 9.1	27-40-02-12	ECLASS 10.0	27-40-02-92
ECLASS 11.0	27-40-02-92	ECLASS 12.0	27-40-02-92
ECLASS 13.0	27-40-02-92	ECLASS 14.0	27-40-02-92
ECLASS 15.0	27-40-02-92		

KQNG-M6/-2,5

Weidmüller Interface GmbH & Co. KG
Klingenbergstraße 26
D-32758 Detmold
Germany

www.weidmueller.com

图纸

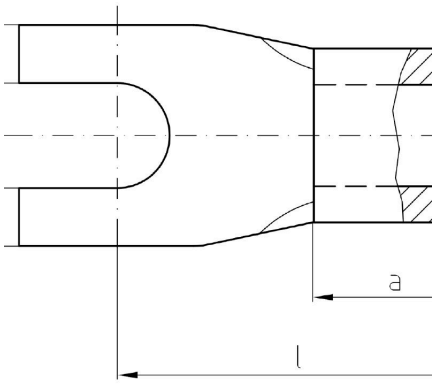

KQNG-M6/-2,5

Weidmüller Interface GmbH & Co. KG
Klingenbergstraße 26
D-32758 Detmold
Germany

www.weidmueller.com

附件

Crimping tools

用于非绝缘端头
圆形端头， 管状端头， 端子插针， 并联或串联端头
• 自锁机构保证了压接的质量
• 操作失误时可以解除自锁

通用订货数据

类型	HTN 21	版本
订货号	9014610000	压接工具, 端头的压接工具, 0.5mm², 6mm², 锯齿状压接
GTIN (EAN)	4008190152734	
数量	1 ST	