数据信息页

RSMS-16 24V+ 1CO S

Weidmüller Interface GmbH & Co. KG
Klingenbergstraße 26
D-32758 Detmold
Germany

www.weidmueller.com

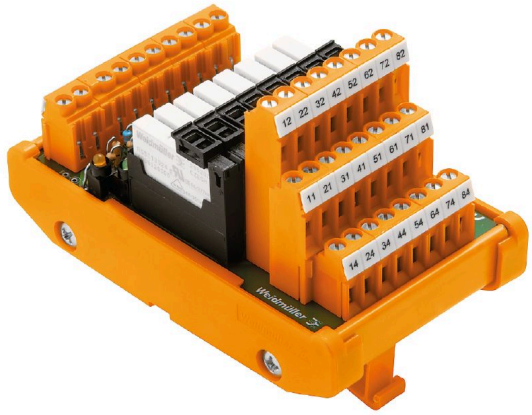

插图类似

继电器底座 (RSM) 具有通用正负极， 可接至PLC或其他类型的控制器。 接口由 4、 8或 16个 RCL (12.7 mm) 或 RSS (6.1 mm)继电器组构成。 可用拔插式连接器或采用 IEC 60603-13连接器进行控制器接线。 多种选择:

- 1个或2个转换触点， 带 16/8/6 A 继电器
- 电压范围从5 到 230 V
- 螺钉、 弹片或直插式接线方式
- 可与魏德米勒固态继电器搭配使用 继电器系列能在输入/输出之间和继电器的临近触点之间形成电气隔离。 因此, 能为控制器和各种现场元件提供所需的电压, 保证安全。

通用订货数据

版本	接口, RSM, 螺钉联接
订货号	1456970000
类型	RSMS-16 24V+ 1CO S
GTIN (EAN)	4050118263541
数量	1 items

RSMS-16 24V+ 1CO S

Weidmüller Interface GmbH & Co. KG
Klingenbergstraße 26
D-32758 Detmold
Germany

www.weidmueller.com

技术数据

审批

MAMID 认证	
ROHS	一致
UL File Number Search	UL 网站
UR 证书号	E141197

尺寸和重量

深	85 mm	深度 (英寸)	3.3464 inch
高度	109 mm	高度 (英寸)	4.2913 inch
宽度	112 mm	宽度 (英寸)	4.4094 inch
净重	359 g		

温度

存储温度	-40...60 °C	工作温度	-25...50 °C

环保产品合规

RoHS 合规状态	合规，有例外
RoHS 豁免（如适用/已知）	7a, 7cI
REACH SVHC	Lead 7439-92-1
SCIP	71d9bdc4-a0b5-4af0-93bd-2ad4e523fb14

额定数据 UL

额定电流 IN	7.1 A	最小 UL 工作温度	0 °C
最大 UL 工作温度	25 °C	额定电压（直流）UN （电源）	24 V
额定电流（电源）	1 A	额定电压（直流）UN （输入）	24 V
额定电压（交流）UN （输出）	250 V	额定电流 I最大 （输出）	4.5 A

通用参数

每个继电器的LED状态显示	绿色	供电电压LED状态	黄色

联接参数

现场侧连接	LL3R 5.08 mm	控制侧的接口	LP 5.08 mm, LL 5.08 mm

测量数据

机械使用寿命	5 x 106 开关循环

测量数据入口

输入电压	24 V DC ± 10%	输入电流	7.1 mA

出口测量数据

继电器类型	RSS	输出端类型	Potential-free contact
触点材料	AgNi 90/10	额定电压	≤ 250 V AC

RSMS-16 24V+ 1CO S

Weidmüller Interface GmbH & Co. KG
Klingenbergstraße 26
D-32758 Detmold
Germany

www.weidmueller.com

技术数据

最大交流持续电流	4.5 A	最小触点电流	100 mA
最小触点电压	5 V		

绝缘参数 (EN50178)

额定输入电压	<50 V AC	额定输出电压	250 V AC
输入端/输出端过压类别	III	过电压等级，输出/输出	II
污染等级	2	脉冲电压测试	6 kV
隔离测试交流电压	1.2 kV	输入端/输出端 电气间隙	≥ 5.5 mm

绝缘参数 (EN50178)

污染等级	2	脉冲电压测试	6 kV
隔离测试交流电压	1.2 kV		

现场接线

最小电线截面， AWG	AWG 26	联接类型	螺钉联接
最大压接面积，带塑料套的绝缘端头	2.5 mm²	软导线带管状端头，最小压接面积	0.5 mm²
软导线带管状端头，最大压接面积	2.5 mm²	软导线，最大压接面积 H05(07) V-K	4 mm²
软导线，最小压接面积 H05(07) V-K	0.5 mm²	硬导线，最大压接面积 H05(07) V-U	6 mm²
硬导线，最小压接面积 H05(07) V-U	0.5 mm²	剥线长度	6 mm
最大拧紧力矩	0.6 Nm	最小拧紧力矩，最小值	0.5 Nm
最大压接面积	6 mm²	最小压接面积	0.5 mm²
最大导线截面， AWG	AWG 12		

分类

ETIM 6.0	EC002780	ETIM 7.0	EC002780
ETIM 8.0	EC002780	ETIM 9.0	EC002780
ETIM 10.0	EC002780	ECLASS 9.0	27-14-11-52
ECLASS 9.1	27-24-22-16	ECLASS 10.0	27-14-11-52
ECLASS 11.0	27-14-11-52	ECLASS 12.0	27-14-11-52
ECLASS 13.0	27-14-11-52	ECLASS 14.0	27-14-11-52
ECLASS 15.0	27-14-11-52		

RSMS-16 24V+ 1CO S

Weidmüller Interface GmbH & Co. KG
Klingenbergstraße 26
D-32758 Detmold
Germany

www.weidmueller.com
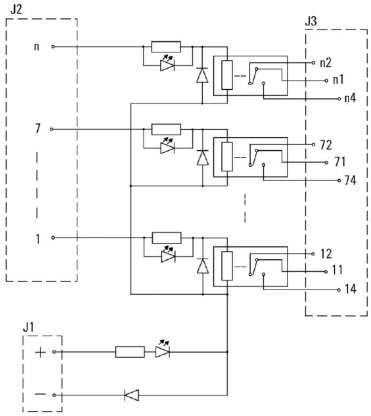
图纸