UR20-4AI-UI-16

Weidmüller Interface GmbH & Co. KG
Klingenbergstraße 26
D-32758 Detmold
Germany

www.weidmueller.com

输入信号可以参数化; 达 3 线 + FE; 精度达 0.1% FSR
u-remote系统的模拟量输入模块有不同精度、不同接线方式的多种类型可选。
具有12-bit 和16-bit 精度的模块， 能够最大精度下接入4路模拟信号 +/-10 V, +/-5 V, 0...10 V, 0...5 V, 2...10 V, 1...5 V, 0...20 mA or 4...20 mA。每个接插件可以选择联接 2线或 3线制传感器。每个通道的测量范围参数可以单独设置。除此之外， 每个通道都带有自己的状态LED。
魏德米勒接口单元的专用模块能够确保电流测量具有16-bit 精度， 一次性接入8 个传感器 (0...20 mA or 4...20 mA)。通过输入电流路径， 模块为连接的传感器供电。(UIN)。

通用订货数据

版本	Remote I/O module, IP20, 4-channel, Analog signals, Input, Current/Voltage, 16 Bit
订货号	1315620000
类型	UR20-4AI-UI-16
GTIN (EAN)	4050118118551
数量	1 items

UR20-4AI-UI-16

Weidmüller Interface GmbH & Co. KG
Klingenbergstraße 26
D-32758 Detmold
Germany

www.weidmueller.com

技术数据

审批

MAMID 认证	
ROHS	一致
UL File Number Search	UL 网站
证书号 (cULus)	E141197
证书编号 (cULusEX)	E223527

尺寸和重量

深	76 mm	深度 (英寸)	2.9921 inch
高度	120 mm	高度 (英寸)	4.7244 inch
宽度	11.5 mm	宽度 (英寸)	0.4528 inch
安装尺寸 - 高度	128 mm	净重	89 g

温度

存储温度	-40 °C ... +85 °C	工作温度	-20 °C...60 °C

环保产品合规

RoHS 合规状态	合规，有例外	
RoHS 豁免（如适用/已知）	7a, 7cI	
REACH SVHC	Lead 7439-92-1	
SCIP	82327f13-cd27-455a-ab5b-a62e1996dcf8	
产品碳足迹	从摇篮到大门	8,684 kg CO2 eq.

模拟输入

短路保护	是	
反向电路保护	是	
响应时间/回退时间	<50 ms	
精度	0.1% FSR	
型号	1. U (0...5V、0...10V、1...5V、2...10V、±10V), 2. I（0–20mA 或 4–20mA），电流或电压输入 (可调节的)	
分辨率	16 Bit	
传感器电源	是	
转换时间	1ms	
传感器供电	最小	0 mA
	标称	750 mA
	最大	750 mA
模块诊断	是	
单独信道诊断	无	
内部电阻 U	100 kΩ	
传感器联接	2-线, 3-线, 3-线 + FE	
模拟输入数量	4	

Weidmüller Interface GmbH & Co. KG
Klingenbergstraße 26
D-32758 Detmold
Germany

www.weidmueller.com

技术数据

内部电阻 I	41.2 Ω

通用数据

抗震性	5 Hz ≤ f ≤ 8.4 Hz: 3.5 mm 振幅，符合标准IEC 60068-2-6。, 8.4 Hz ≤ f ≤ 150 Hz: 1 g 加速度，符合标准IEC 60068-2-6。	阻燃等级符合 UL 94	V-0
检测电压	500 V	过压等级	II
污染等级	2	安装导轨已装备	TS 35
空气压力（工作）	≥ 795 hPa (高度≤ 2000 m)，符合标准DIN EN 61131-2。	空气湿度（运输）	符合 DIN EN 61131-2 标准，10% 至 95%， 非冷凝
空气压力（运输）	1013 hPa (高度 0 m) 至 700 hPa (高度 3000 m)，符合标准DIN EN 61131-2。	空气压力（储存）	1013 hPa (高度 0 m) 至 700 hPa (高度 3000 m)，符合标准DIN EN 61131-2。
空气湿度（工作）	符合 DIN EN 61131-2 标准，10% 至 95%， 非冷凝	空气湿度(储存)	符合 DIN EN 61131-2 标准，10% 至 95%， 非冷凝
冲击	15 g 历时 11 ms，半正弦波，根据 IEC 60068-2-27		

电源

反向电路保护	是	电源电压	24 V DC +20 %/ -15 %, 通过系统总线
电流消耗 IIN (相应电源段)	25 mA + 传感器馈电电流	I 电流消耗系统类型	8mA

系统数据

模块类型	模拟输入模式	接口	U-远程系统总线
绝缘	电流通道之间500 V DC	流程数据	8 Byte
现场总线协议	PROFINET IRT, PROFINET RT, PROFIBUS DP-V1, EtherCAT, Modbus/TCP, EtherNet/IP, CANopen, DeviceNet, POWERLINK, CC-Link, CC-Link IE TSN, IEC 61162-450	系统总线传输速率, 最大值	48 Mbit
参数数据	14 Byte	诊断数据	1 Bit

联接数据

多股软导线的最大压接面积(AWG)	AWG 16	多股软导线的最小压接面积(AWG)	AWG 26
单股导线的最大压接面积 (AWG)	AWG 16	单股导线的最小压接面积 (AWG)	AWG 26
联接类型	PUSH IN	单股导线最大截面	1.5 mm²
单股导线的最小压接面积	0.14 mm²	最大压接面积 软导线	1.5 mm²
最小多股导线接线截面积	0.14 mm²		

分类

ETIM 6.0	EC001596	ETIM 7.0	EC001596
ETIM 8.0	EC001596	ETIM 9.0	EC001596
ETIM 10.0	EC001596	ECLASS 9.0	27-24-26-01
ECLASS 9.1	27-24-26-01	ECLASS 10.0	27-24-26-01
ECLASS 11.0	27-24-26-01	ECLASS 12.0	27-24-26-01
ECLASS 13.0	27-24-26-01	ECLASS 14.0	27-24-26-01
ECLASS 15.0	27-24-26-01		

UR20-4AI-UI-16

Weidmüller Interface GmbH & Co. KG
Klingenbergstraße 26
D-32758 Detmold
Germany

www.weidmueller.com

技术数据

标书规格表

详细描述	模拟量输入模块 4AI-UI-16 4-通道模拟量输入模块，正向切换 连接方式：直插式 插头上的电位：模拟输入，输入通路为 24 VDC 和 0 V，FE 尺寸 (HxWxD)：120 mm（带控制杆：128 mm），11.5 mm，76 mm 模块状态：通过收集信息显示，模块顶部的 LED 通道状态：直接显示在接线点处 重量：88.6 g 模块诊断：是 单个通道诊断：否 反向极性保护：是 工作温度：-20°C - +60°C 过程数据：4 字节 诊断数据：1 字节 电气隔离：现场与系统总线之间 电源电压：24 VDC +25% / –15% 内部电流消耗：8 mA 电源电流消耗：25 mA + 传感器馈电电流 精度：.1% FSR 分辨率：16 位 转换时间：1 ms 输入参数：电压或电流 内部电阻 U: 100 kΩ 内部电阻 I: 41.2 Ω 品牌：魏德米勒 型号：UR20-4AI-UI-16

Weidmüller Interface GmbH & Co. KG
Klingenbergstraße 26
D-32758 Detmold
Germany

www.weidmueller.com

图纸

Block diagram

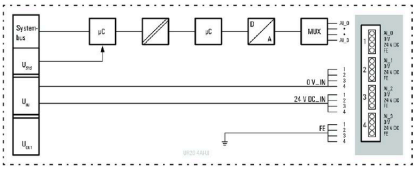

Connection diagram

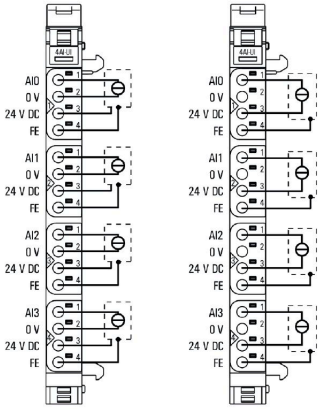

缩写释义

modules

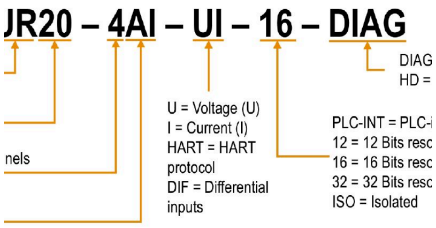

Weidmüller Interface GmbH & Co. KG
Klingenbergstraße 26
D-32758 Detmold
Germany

www.weidmueller.com

附件

附件

系统配件
种类横幅， 可适配您的 u-remote 远程系统 - 是能够让您的应用更具效率和灵活性的理想补充。

通用订货数据

类型	UR20-EBK-ACC	版本
订货号	1346610000	End bracket, ,
GTIN (EAN)	4050118151596	
数量	5 ST	
类型	UR20-SM-ACC	版本
订货号	1339920000	Cover, ,
GTIN (EAN)	4050118144727	
数量	20 ST	

Blank

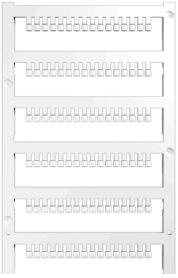

通用订货数据

类型	PM 2.7/2.6 MC NE WS	版本
订货号	1323710000	OMNIMATE Signal - series PM, 按钮标记号, 2.7 x 2.6 mm, 间距 P（单位：mm）: 3.50 Weidmueller, 白色
GTIN (EAN)	4050118126778	
数量	960 ST	

定制印刷

Weidmüller Interface GmbH & Co. KG
Klingenbergstraße 26
D-32758 Detmold
Germany

www.weidmueller.com

附件

通用订货数据

类型	PM 2.7/2.6 MC SDR	版本
订货号	1323700000	OMNIMATE Signal - series PM, 按钮标记号, 2.7 x 2.6 mm, 间距 P（单位：mm）: 3.50 Weidmueller, 根据客户需求
GTIN (EAN)	4050118126761	
数量	192 ST	

定制标记号

Dekafix (DEK) 标记号是通用标记号, 适合所有导线、接插件和电子产品装配。这种标记号适用于标记字数少的情况, 并且含有多种预印制的标记号。
使用成条的标记号, 一步完成快速安装。高对比度的打印清晰可见， 并有多种宽度可选。
• 打印好的标记号选择多
• 标记条可迅速安装
• 适用于所有魏德米勒接插件
• 可提供空白 MultiCard 标记号或标准印制标记号针对定制打印： 请根据您的标签技术规范， 向我们发送一个我们标签制作软件 M-Print PRO 的文件， 或使用 M-Print PRO 在线版（无需安装）。

通用订货数据

类型	DEK 5/8-11.5 MC SDR	版本
订货号	1341610000	Dekafix, 端子标记, 5 x 8 mm, 间距 P（单位：mm）: 8.00
GTIN (EAN)	4050118146059	Weidmueller, 根据客户需求
数量	100 ST	

Blank

Dekafix (DEK) 标记号是通用标记号, 适合所有导线、接插件和电子产品装配。这种标记号适用于标记字数少的情况, 并且含有多种预印制的标记号。
使用成条的标记号, 一步完成快速安装。高对比度的打印清晰可见， 并有多种宽度可选。
• 打印好的标记号选择多
• 标记条可迅速安装
• 适用于所有魏德米勒接插件
• 可提供空白 MultiCard 标记号或标准印制标记号针对定制打印： 请根据您的标签技术规范， 向我们发送一个我们标签制作软件 M-Print PRO 的文件， 或使用 M-Print PRO 在线版（无需安装）。

通用订货数据

类型	DEK 5/8-11.5 MC NE WS	版本
订货号	1341630000	Dekafix, 端子标记, 5 x 8 mm, 间距 P（单位：mm）: 8.00
GTIN (EAN)	4050118145946	Weidmueller, 白色
数量	500 ST	

Weidmüller Interface GmbH & Co. KG
Klingenbergstraße 26
D-32758 Detmold
Germany

www.weidmueller.com

附件

铝

铝的导电性仅次于铜。铝材的一大优势是重量轻，其次是防腐能力出色。

通用订货数据

类型	TS 35X7.5 2M/AL/BK	版本
订货号	0330800000	端子导轨, 附件, 铝质, 未处理的, 宽度: 2000 mm, 高度: 35 mm, 深: 7.5
GTIN (EAN)	4008190100650	mm
数量	40 M	

不锈钢

不锈钢是各种高纯度耐腐蚀（合金）钢材的统称。

通用订货数据

类型	TS 35X7.5 2M/CRN	版本
订货号	1747350000	端子导轨, 附件, 不锈钢 1.4301, 未处理的, 宽度: 2000 mm, 高度: 35
GTIN (EAN)	4032248003372	mm, 深: 7.5 mm
数量	40 M	

钢

钢制 DIN 导轨是市场上应用最广泛的型号。金属 DIN 导轨的短路保护能力最差，这一点与不锈钢类似。

通用订货数据

类型	TS 35X7.5 2M/ST/ZN	版本
订货号	0383400000	端子导轨, 附件, 钢, 电镀锌和钝化, 宽度: 2000 mm, 高度: 35 mm, 深:
GTIN (EAN)	4008190088026	7.5 mm
数量	40 M	

Weidmüller Interface GmbH & Co. KG
Klingenbergstraße 26
D-32758 Detmold
Germany

www.weidmueller.com

附件

类型	TS 35X7.5/LL 2M/ST/ZN	版本
订货号	0514500000	端子导轨, 附件, 钢, 电镀锌和钝化, 宽度: 2000 mm, 高度: 35 mm, 深:
GTIN (EAN)	4008190046019	7.5 mm
数量	40 M	
类型	TS 35X7.5/LL 1M/ST/ZN	版本
订货号	0514510000	端子导轨, 附件, 钢, 电镀锌和钝化, 宽度: 1000 mm, 高度: 35 mm, 深:
GTIN (EAN)	4008190116620	7.5 mm
数量	20 M	
类型	TS 35X7.5/LL 2M/ST/SZ	版本
订货号	7915060000	端子导轨, 附件, 钢, 电镀锌和钝化, 宽度: 2000 mm, 高度: 35 mm, 深:
GTIN (EAN)	4032248296279	7.5 mm
数量	40 M	

Crimping tools

用于带及不带塑料套的管状端头的压接钳
- 自锁机构保证了压接的质量
- 操作失误时可以解除自锁

通用订货数据

类型	PZ 2.5 S	版本
订货号	2903690000	0.14mm², 2.5mm², 梯形
GTIN (EAN)	4099986027008	
数量	1 ST	

基本模块

通用订货数据

类型	UR20-BM-SP	版本
订货号	1350930000	Replacement part, , Flange-mounted housing
GTIN (EAN)	4050118402735	
数量	5 ST	

UR20-4AI-UI-16

Weidmüller Interface GmbH & Co. KG
Klingenbergstraße 26
D-32758 Detmold
Germany

www.weidmueller.com

附件

电子模块

通用订货数据

类型	UR20-EM-1315620000-SP	版本
订货号	1347200000	Replacement part
GTIN (EAN)	4050118248340	
数量	1 ST	

Plugkit

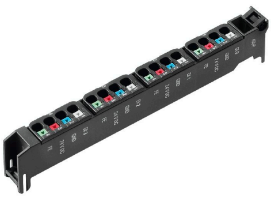

通用订货数据

类型	UR20-PK-1315620000-SP	版本
订货号	1484020000	Replacement part
GTIN (EAN)	4050118293630	
数量	5 ST	