数据信息页

# FTA-C300-16AI-SH-S

**Weidmüller Interface GmbH & Co. KG**
Klingenbergstraße 26
D-32758 Detmold
Germany

www.weidmueller.com

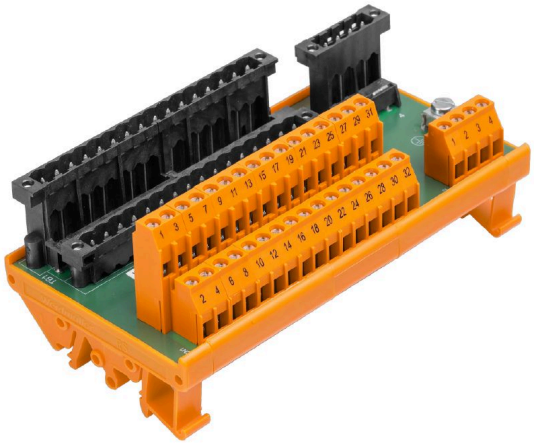

插图类似

用于 Honeywell C300 IOTA 的模拟输入/输出直接接口FTA
用于联接 Honeywell C300 IOTAS 的无源接口（FTA）

- 清晰标识：FTA 和 IOTA 上相同的联接器和位置
- 这两个元件也可以用于数字 IOTA
- 用于测试电压和电流的隔离开关和测试点（直径2毫米）
- FTA采用M4屏蔽联接
- 螺钉或弹片联接

## 通用订货数据

| | |
|---|---|
| 版本 | 接口, RS, 1-线, 螺钉联接 |
| 订货号 | 1247120000 |
| 类型 | FTA-C300-16AI-SH-S |
| GTIN (EAN) | 4050118035377 |
| 数量 | 1 items |

# FTA-C300-16AI-SH-S

**Weidmüller Interface GmbH & Co. KG**
Klingenbergstraße 26
D-32758 Detmold
Germany

www.weidmueller.com

## 技术数据

### 审批

| | |
|---|---|
| MAMID 认证 | |
| ROHS | 一致 |
| UL File Number Search | UL 网站 |
| UR 证书号 | E141197 |

### 尺寸和重量

| | | | |
|---|---|---|---|
| 深 | 56 mm | 深度 (英寸) | 2.2047 inch |
| 高度 | 70 mm | 高度 (英寸) | 2.7559 inch |
| 宽度 | 135 mm | 宽度 (英寸) | 5.3149 inch |
| 净重 | 194 g | | |

### 温度

| | | | |
|---|---|---|---|
| 存储温度 | -40...60 °C | 工作温度 | -25...50 °C |

### 环保产品合规

| | |
|---|---|
| RoHS 合规状态 | 合规，有例外 |
| RoHS 豁免（如适用/已知） | 6c |
| REACH SVHC | Lead 7439-92-1 |
| SCIP | 2e4a427f-c282-4ebf-8ee2-8af7c9348f4e |

### 额定数据 UL

| | | | |
|---|---|---|---|
| 额定电流 IN | 1 A | 最小 UL 工作温度 | -25 °C |
| 最大 UL 工作温度 | 50 °C | 额定电压 UN | 250V AC / 350 V DC |

### 通用参数

| | | | |
|---|---|---|---|
| 每个通道的LED状态显示 | 不 | 每个通道的分隔 | 无 |
| 电压测量点 | 无 | 电流测量测试点 | 无 |
| 测试点类型 | 否 | 接触器 | No |
| 通过通道保险 | 否 | 供电电压LED状态 | 不 |
| 电源熔丝 | 否 | | |

### 联接参数

| | | | |
|---|---|---|---|
| 回路数（控制侧） | 32 回路female | 接地保护联接 | M4 圆形接线端子 |
| 布线系统 | 1-线 | 现场侧连接 | LP2N 5.08mm |
| 控制侧的接口 | SLDV-THR 5.08 | | |

### 测量数据

| | | | |
|---|---|---|---|
| 工作电压 | 250 V AC...350 V DC | 每个通道的最大电流 | 1 A |

### 绝缘参数 （EN50178）

| | | | |
|---|---|---|---|
| 符合 | DIN EN 50178 | 额定电压 | <250 V AC |
| 过压等级 | II | 污染等级 | 2 |
| 脉冲电压测试 | 2 kV | 隔离测试交流电压 | 1.2 kV |

# FTA-C300-16AI-SH-S

**Weidmüller Interface GmbH & Co. KG**
Klingenbergstraße 26
D-32758 Detmold
Germany

www.weidmueller.com

## 技术数据

### 现场接线

| | | | |
|---|---|---|---|
| 最小电线截面， AWG | AWG 26 | 联接类型 | 螺钉联接 |
| 最大压接面积，带塑料套的绝缘端头 | 2.5 mm² | 软导线带管状端头，最小压接面积 | 0.5 mm² |
| 软导线带管状端头，最大压接面积 | 2.5 mm² | 软导线，最大压接面积 H05(07) V-K | 4 mm² |
| 软导线，最小压接面积 H05(07) V-K | 0.5 mm² | 硬导线，最大压接面积 H05(07) V-U | 6 mm² |
| 硬导线，最小压接面积 H05(07) V-U | 0.5 mm² | 剥线长度 | 6 mm |
| 最大拧紧力矩 | 0.6 Nm | 最小拧紧力矩，最小值 | 0.5 Nm |
| 最大压接面积 | 6 mm² | 最小压接面积 | 0.13 mm² |
| 最大导线截面， AWG | AWG 12 | | |

### 供电

| | | | |
|---|---|---|---|
| 联接类型 | 螺钉联接 | 最小压接面积 | 0.13 mm² |
| 最大压接面积 | 6 mm² | 硬导线，最小压接面积 H05(07) V-U | 0.5 mm² |
| 硬导线，最大压接面积 H05(07) V-U | 6 mm² | 软导线，最小压接面积 H05(07) V-K | 0.5 mm² |
| 软导线，最大压接面积 H05(07) V-K | 4 mm² | 软导线带管状端头，最小压接面积 | 2.5 mm² |
| 软导线带管状端头，最小接线面积 | 2.5 mm² | 带塑料套的管状端头，最大值 | 0.5 mm² |
| 导线截面, 最小AWG | AWG 12 | 导线截面, 最大AWG | AWG 26 |
| 最小拧紧力矩 | 0.5 Nm | 最大拧紧力矩 | 0.6 Nm |
| 剥线长度 | 6 mm | | |

### 分类

| | | | |
|---|---|---|---|
| ETIM 6.0 | EC002780 | ETIM 7.0 | EC002780 |
| ETIM 8.0 | EC002780 | ETIM 9.0 | EC002780 |
| ETIM 10.0 | EC002780 | ECLASS 9.0 | 27-14-11-52 |
| ECLASS 9.1 | 27-14-11-52 | ECLASS 10.0 | 27-14-11-52 |
| ECLASS 11.0 | 27-14-11-52 | ECLASS 12.0 | 27-14-11-52 |
| ECLASS 13.0 | 27-14-11-52 | ECLASS 14.0 | 27-14-11-52 |
| ECLASS 15.0 | 27-14-11-52 | | |

**FTA-C300-16AI-SH-S**

**Weidmüller Interface GmbH & Co. KG**
Klingenbergstraße 26
D-32758 Detmold
Germany

www.weidmueller.com
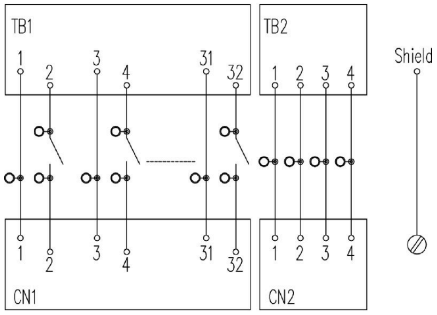
## 图纸